HYUNDAI
POWER PRODUCTS

CORDLESS DRIVER DRILL

AKKU-BOHRMASCHINE
PERCEUSE VISSEUSE SANS FIL
TRAPANO AVVITATORE A BATTERIA
TALADRO ATORNILLADOR INALÁMBRICO
SNOERLOZE BOORMACHINE
MAȘINĂ DE GĂURIT CU ACUMULATOR
AKKUMULÁTOROS FÚRÓ ÜTVEFÚRÓ-CSAVAROZÓ
MÁY KHOAN VẶN VÍT DÙNG PIN
AKÜLÜ MATKAP

DD20S-40 DD20S-40TT DD20S-40T2T

GENUINE PRODUCT OF
HYUNDAI CORPORATION

User Manual/Benutzerhandbuch/Manuel de l'utilisateur/Manuale dell'utente/Manual del Usuario/Gebruikershandleiding/Manualul utilizatorului/Felhasználói kézikönyv/Hướng dẫn sử dụng/Kullanıcı Kılavuzu

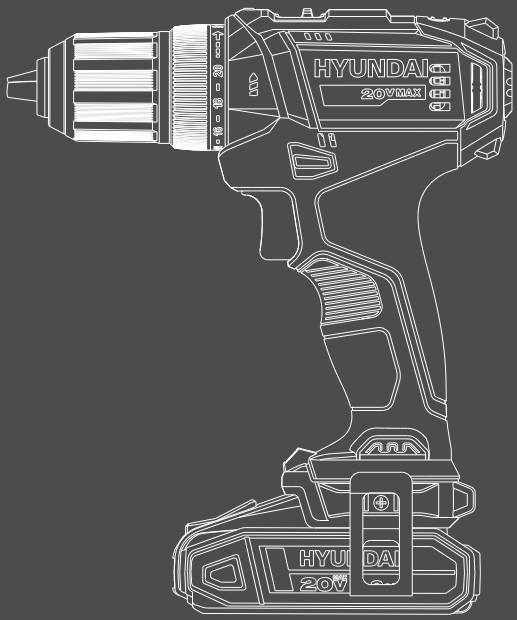

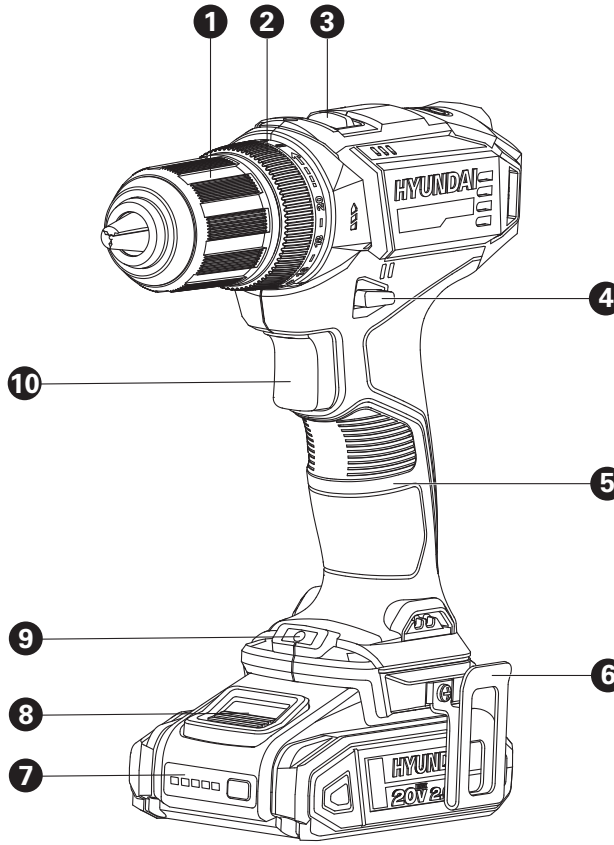
1
2
3
HYUNDAI
4
10
5
9
6
8
7
HYUNDAI
20V 2

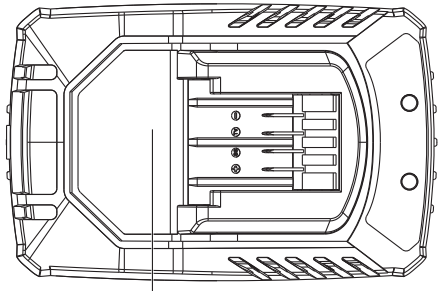
11

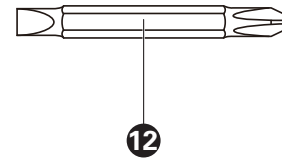
12

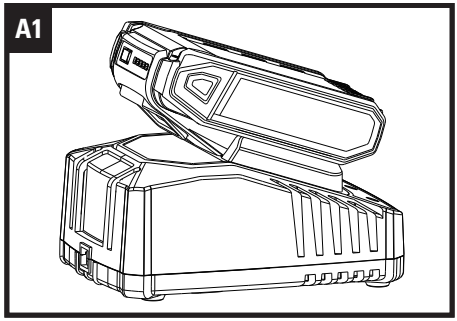
A1

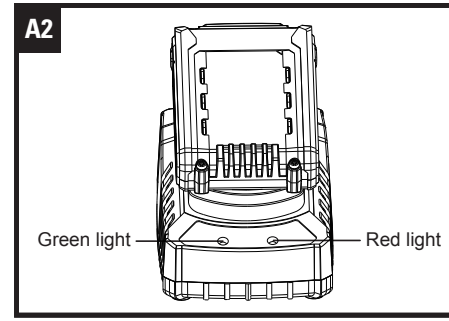
A2
Green light
Red light

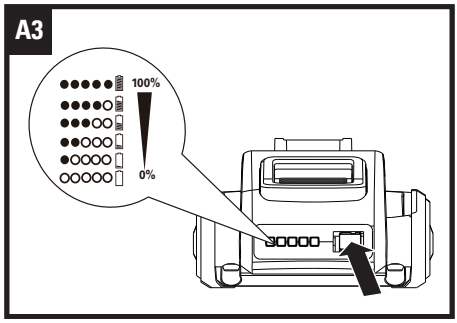
A3
100%
0%

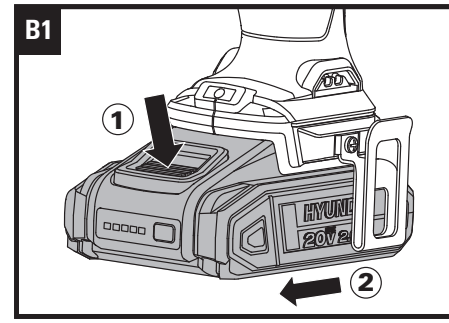
B1
1
2

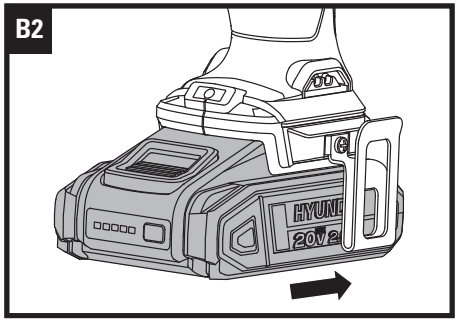
B2

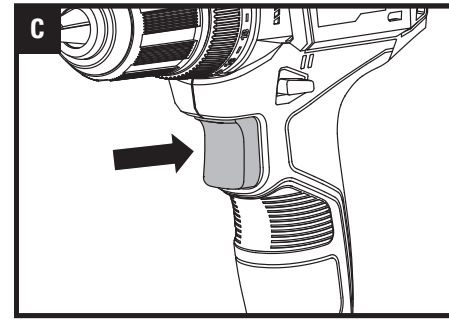
C

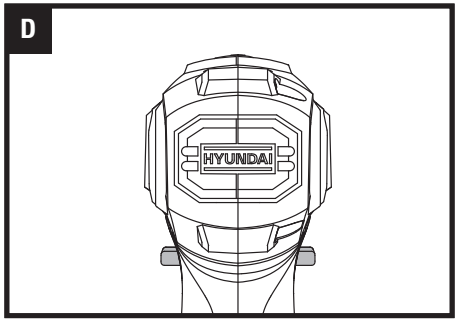
D
HYUNDAI

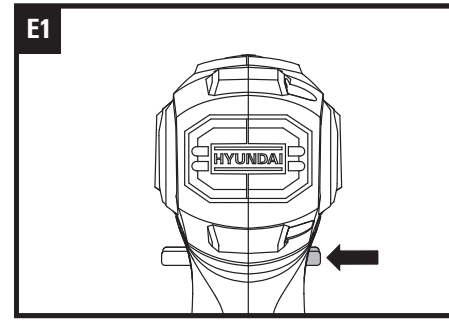
E1
HYUNDAI

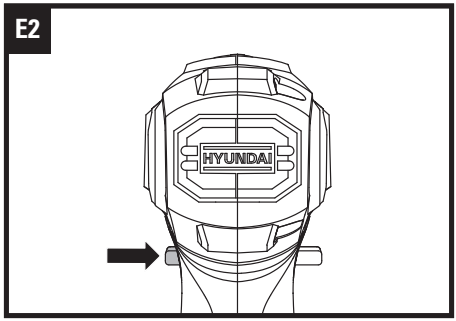
E2
HYUNDAI

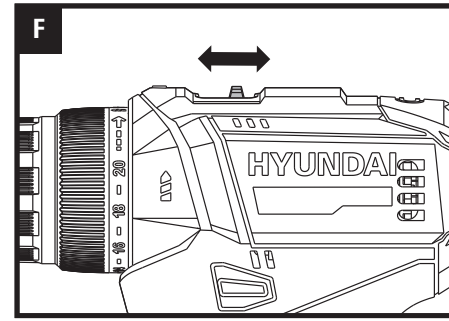
F
HYUNDAI
1
20
18
16

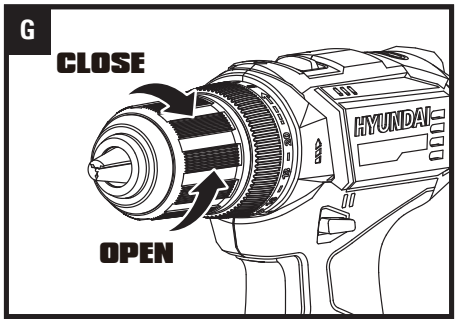
G
CLOSE
OPEN
HYUNDAI

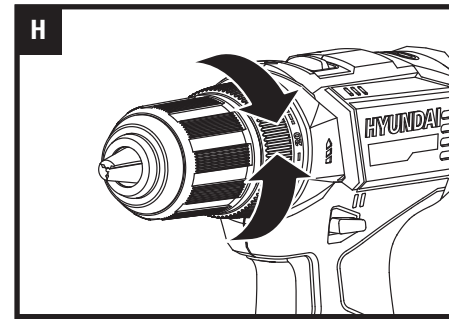
H
HYUNDAI

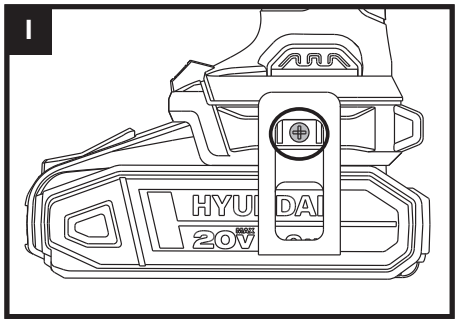
I
20V

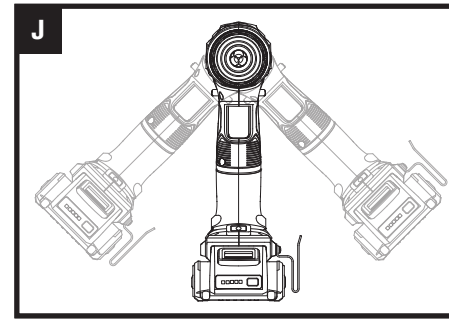
J

EN

ORIGINAL INSTRUCTIONS PRODUCT SAFETY GENERAL POWER TOOL SAFETY WARNINGS

WARNING! Read all safety warnings, instructions, illustrations and specifications provided with this power tool. *Failure to follow all instructions listed below may result in electric shock, fire and/or serious injury.*

Save all warnings and instructions for future reference.
The term "power tool" in the warnings refers to your mains-operated (corded) power tool or battery-operated (cordless) power tool.

1. Work area safety
a) **Keep work area clean and well lit.** *Cluttered or dark areas invite accidents.*
b) **Do not operate power tools in explosive atmospheres, such as in the presence of flammable liquids, gases or dust.** *Power tools create sparks which may ignite the dust or fumes.*
c) **Keep children and bystanders away while operating a power tool.** *Distractions can cause you to lose control.*

2. Electrical safety
a) **Power tool plugs must match the outlet. Never modify the plug in any way. Do not use any adapter plugs with earthed (grounded) power tools.** *Unmodified plugs and matching outlets will reduce risk of electric shock.*
b) **Avoid body contact with earthed or grounded surfaces, such as pipes, radiators, ranges and refrigerators.** *There is an increased risk of electric shock if your body is earthed or grounded.*
c) **Do not expose power tools to rain or wet conditions.** *Water entering a power tool will increase the risk of electric shock.*
d) **Do not abuse the cord. Never use the cord for carrying, pulling or unplugging the power tool. Keep cord away from heat, oil, sharp edges or moving parts.** *Damaged or entangled cords increase the risk of electric shock.*
e) **When operating a power tool outdoors, use an extension cord suitable for outdoor use.** *Use of a cord suitable for outdoor use reduces the risk of electric shock.*
f) **If operating a power tool in a damp location is unavoidable, use a residual current device (RCD) protected supply.** *Use of an RCD reduces the risk of electric shock.*

3. Personal safety
a) **Stay alert, watch what you are doing and use common sense when operating a power tool. Do not use a power tool while you are tired or under the influence of drugs, alcohol or medication.** *A moment of inattention while operating power tools may result in serious personal injury.*
b) **Use personal protective equipment. Always wear eye protection.** *Protective equipment such as dust mask, non-skid safety shoes, hard hat, or hearing protection used for appropriate conditions will reduce personal injuries.*
c) **Prevent unintentional starting. Ensure the switch is in the off-position before connecting to power source and/or battery pack, picking up or carrying the tool.** *Carrying power tools with your finger on the switch or energising power tools that have the switch on invites accidents.*
d) **Remove any adjusting key or wrench before turning the power tool on.** *A wrench or a key left attached to a rotating part of the power tool may result in personal injury.*
e) **Do not overreach. Keep proper footing and balance at all times.** *This enables better control of the power tool in unexpected situations.*
f) **Dress properly. Do not wear loose clothing or jewellery. Keep your hair and clothing away from moving parts.** *Loose clothes, jewellery or long hair can be caught in moving parts.*
g) **If devices are provided for the connection of dust extraction and collection facilities, ensure these are connected and properly used.** *Use of dust collection can reduce dust-related hazards.*
h) **Do not let familiarity gained from frequent use of tools allow you to become complacent and ignore tool safety principles.** *A careless action can cause severe injury within a fraction of a second.*

4. Power tool use and care
a) **Do not force the power tool. Use the correct**

power tool for your application. *The correct power tool will do the job better and safer at the rate for which it was designed.*

b) Do not use the power tool if the switch does not turn it on and off. *Any power tool that cannot be controlled with the switch is dangerous and must be repaired.*

c) Disconnect the plug from the power source and/or remove the battery pack, if detachable, from the power tool before making any adjustments, changing accessories, or storing power tools. *Such preventive safety measures reduce the risk of starting the power tool accidentally.*

d) Store idle power tools out of the reach of children and do not allow persons unfamiliar with the power tool or these instructions to operate the power tool. *Power tools are dangerous in the hands of untrained users.*

e) Maintain power tools and accessories. Check for misalignment or binding of moving parts, breakage of parts and any other condition that may affect the power tool's operation. If damaged, have the power tool repaired before use. *Many accidents are caused by poorly maintained power tools.*

f) Keep cutting tools sharp and clean. *Properly maintained cutting tools with sharp cutting edges are less likely to bind and are easier to control.*

g) Use the power tool, accessories and tool bits etc. in accordance with these instructions, taking into account the working conditions and the work to be performed. *Use of the power tool for operations different from those intended could result in a hazardous situation.*

h) Keep handles and grasping surfaces dry, clean and free from oil and grease. *Slippery handles and grasping surfaces do not allow for safe handling and control of the tool in unexpected situations.*

5. Battery tool use and care

a) Recharge only with the charger specified by the manufacturer. *A charger that is suitable for one type of battery pack may create a risk of fire when used with another battery pack.*

b) Use power tools only with specifically designated battery packs. *Use of any other battery packs may create a risk of injury and fire.*

c) When battery pack is not in use, keep it away from other metal objects, like paper clips, coins, keys, nails, screws or other small metal objects, that can make a connection from one terminal to another. *Shorting the battery terminals together may cause burns or a fire.*

d) Under abusive conditions, liquid may be ejected from the battery; avoid contact. If contact accidentally occurs, flush with water. If liquid contacts eyes, additionally seek medical help. *Liquid ejected from the battery may cause irritation or burns.*

e) Do not use a battery pack or tool that is damaged or modified. *Damaged or modified batteries may exhibit unpredictable behaviour resulting in fire, explosion or risk of injury.*

f) Do not expose a battery pack or tool to fire or excessive temperature. *Exposure to fire or temperature above 130 °C may cause explosion.*

g) Follow all charging instructions and do not charge the battery pack or tool outside the temperature range specified in the instructions. *Charging improperly or at temperatures outside the specified range may damage the battery and increase the risk of fire.*

6. Service

a) Have your power tool serviced by a qualified repair person using only identical replacement parts. *This will ensure that the safety of the power tool is maintained.*

b) Never service damaged battery packs. *Service of battery packs should only be performed by the manufacturer or authorized service providers.*

DRILL SAFETY WARNINGS

1. Safety instructions for all operations

a) Hold the power tool by insulated gripping surfaces, when performing an operation where the cutting accessory or fasteners may contact hidden wiring. *Cutting accessory or fasteners contacting a "live" wire may make exposed metal parts of the power tool "live" and could give the operator an electric shock.*

2. Safety instructions when using long drill bits

a) Never operate at higher speed than the maximum speed rating of the drill bit. *At*

EN

higher speeds, the bit is likely to bend if allowed to rotate freely without contacting the workpiece, resulting in personal injury.

b) Always start drilling at low speed and with the bit tip in contact with the workpiece. *At higher speeds, the bit is likely to bend if allowed to rotate freely without contacting the workpiece, resulting in personal injury.*

c) Apply pressure only in direct line with the bit and do not apply excessive pressure. *Bits can bend causing breakage or loss of control, resulting in personal injury.*

SAFETY WARNINGS FOR BATTERY PACK

a) Do not dismantle, open or shred cells or battery pack.

b) Do not short-circuit a battery pack. Do not store battery packs haphazardly in a box or drawer where they may short-circuit each other or be short-circuited by conductive materials. *When battery pack is not in use, keep it away from other metal objects, like paper clips, coins, keys, nails, screws or other small metal objects, that can make a connection from one terminal to another. Shorting the battery terminals together may cause burns or a fire.*

c) Do not expose battery pack to heat or fire. Avoid storage in direct sunlight.

d) Do not subject battery pack to mechanical shock.

e) In the event of battery leaking, do not allow the liquid to come into contact with the skin or eyes. If contact has been made, wash the affected area with copious amounts of water and seek medical advice.

f) Keep battery pack clean and dry.

g) Wipe the battery pack terminals with a clean dry cloth if they become dirty.

h) Battery pack needs to be charged before use. Always refer to this instruction and use the correct charging procedure.

i) Do not maintain battery pack on charge when not in use.

j) After extended periods of storage, it may be necessary to charge and discharge the battery pack several times to obtain maximum performance.

k) Recharge only with the charger specified by manufacturer. Do not use any charger other than that specifically provided for use with the equipment.

l) Do not use any battery pack which is not designed for use with the equipment.

m) Keep battery pack out of the reach of children.

n) Retain the original product literature for future reference.

o) Remove the battery from the equipment when not in use.

p) Dispose of properly.

q) Do not mix cells of different manufacture, capacity, size or type within a device.

r) Keep the battery away from microwaves and high pressure.

s) Warning! Do not use non-rechargeable batteries.

SAFETY WARNINGS FOR CHARGER

WARNING! Read all safety warnings and all instructions. *Failure to follow all instructions listed below may result in electric shock, fire and/or serious injury.*

Save all warnings and instructions for future reference.

This appliance can be used by children aged from 8 years and above and persons with reduced physical, sensory or mental capabilities or lack of experience and knowledge if they have been given supervision or instruction concerning use of the appliance in a safe way and understand the hazards involved. Children shall not play with the appliance. Cleaning and user maintenance shall not be made by children without supervision. If the supply cord is damaged, It must be replaced by the manufacturer, its service agent or similarly qualified persons in order to avoid a hazard.

1. Before charging, read the instructions.
2. Do not charge a leaking battery.
3. Do not use chargers for works other than those for which they are designed.
4. Before charging, ensure your charger is matching the local AC supply.
5. For indoor use, or do not expose to rain.
6. The charging device must be protected from moisture.

CORDLESS DRIVER DRILL

EN

7. Do not use the charging device outdoors.
8. Do not short out the contacts of battery or charger.
9. Respect the polarity “+/-“ when charging.
10. Do not open the unit and keep it out of the reach of children.
11. Do not charge the batteries of other manufactures or ill-suited models .
12. Ensure that the connection between the battery charger and battery is correctly positioned and is not obstructed by foreign bodies.
13. Keep battery charger’s slots free of foreign objects and protect against dirt and humidity. Store in a dry and frost-free place.
14. When charging batteries, ensure that the battery charger is in a well-ventilated area and away from inflammable materials. Batteries can get hot during charging. Do not overcharge any batteries. Ensure that batteries and chargers are not left unsupervised during charging.
15. Do not recharge non-rechargeable batteries, as they can overheat and break.
16. Longer life and better performance can be obtained if the battery pack is charged when the air temperature is between 18°C and 24°C. Do not charge the battery pack in air temperatures below 0°C, or above 40°C. This is important as it can prevent serious damage to the battery pack.
17. Charge only battery pack of the same model provided by manufacturer and of models recommended by manufacturer.

SYMBOLS

To reduce the risk of injury, user must read instruction manual

Warning

Wear ear protection

Wear eye protection

Wear dust mask

Waste electrical products must not be disposed of with household waste. Please recycle where facilities exist. Check with your local authorities or retailer for recycling advice.

Read operator's manual

For indoor use only

Positive terminal

Negative terminal

Fuse

Double insulation

Do not burn

Batteries may enter water cycle if disposed improperly, which can be hazardous for ecosystem. Do not dispose of waste batteries as unsorted municipal waste.

Li-Ion battery This product has been marked with a symbol relating to ‘separate collection’ for all battery packs and battery pack. It will then be recycled or dismantled in order to reduce the impact on the environment. Battery packs can be hazardous for the environment and for human health since they contain hazardous substances.

RCM marking.
ABN: Australian Business Number. By this number, business information such as entity type, status, business location etc. can be found at website http://abr.business.gov.au.
ABN of Positec Australia Pty Limited is 14 101 682 357.

EN

COMPONENT LIST

1. KEYLESS CHUCK
2. TORQUE ADJUSTMENT RING
3. TWO-SPEED GEAR CONTROL
4. FORWARD/REVERSE ROTATION CONTROL
5. SOFT GRIP HANDLE
6. BELT CLIP
7. BATTERY PACK *
8. BATTERY PACK RELEASE BUTTON *
9. LED LIGHT
10. ON/OFF SWITCH
11. CHARGER *
12. DOUBLE ENDED BIT *

* Not all the accessories illustrated or described are included in standard delivery.

TECHNICAL DATA

Type DD20S-40 DD20S-40TT DD20S-40T2T (DD20S-40-designation of machinery, representative of driver drill)

		DD20S-40	DD20S-40TT	DD20S-40T2T
Voltage		18V ⎓ (20V Max.)		
No load speed		0-400/0-1600 /min		
Number of clutch positions		20+1		
Max. torque		40 N.m		
Chuck capacity		13 mm		
Max. drilling capacity	Steel	13 mm		
	Wood	30 mm		
Battery pack		/	BI20-2 (2.0Ah)	
Charger		/	C20-2 (2.0A)	
Machine weight		1 kg	1.4 kg	1.4 kg

SUITABLE BATTERY PACKS

Item number	BI20-2	BI20-4
Battery capacity	2.0Ah	4.0Ah

EN

SUITABLE CHARGERS

Item number	C20-2	C20-4
Charger input	100-240V~50/60Hz, 55W	100-240V~50/60Hz, 95W
Charger output	20V ⎓ 2.0A	20V ⎓ 4.0A
Charging time (approx.)	1hr (2.0 Ah) 2hrs (4.0 Ah)	30mins (2.0 Ah) 60mins (4.0 Ah)
Charger protection class	⧈/II	⧈/II

NOISE INFORMATION

A weighted sound pressure: L_{pA} = 82.7 dB(A) K_{pA}= 5 dB(A)
A weighted sound power: L_{wA} = 90.7 dB(A) K_{wA}= 5 dB(A)
Wear ear protection.

VIBRATION INFORMATION

Vibration total values (triax vector sum) determined according to EN 62841:	
Drilling into metal	Vibration emission value: $a_{h,D}$ = 4.06 m/s²
	Uncertainty K = 1.5 m/s²

The declared vibration total value and the declared noise emission value have been measured in accordance with a standard test method and may be used for comparing one tool with another. The declared vibration total value and the declared noise emission value may also be used in a preliminary assessment of exposure.

WARNING! The vibration and noise emissions during actual use of the power tool can differ from the declared value depending on the ways in which the tool is used especially what kind of workpiece is processed dependant on the following examples and other variations on how the tool is used:
How the tool is used and the materials being cut or drilled.
The tool being in good condition and well maintained.
The use of the correct accessory for the tool and ensuring it is sharp and in good condition.
The tightness of the grip on the handles and if any anti vibration and noise accessories are used.
And the tool is being used as intended by its design and these instructions.

This tool may cause hand-arm vibration syndrome if its use is not adequately managed.

WARNING! To be accurate, an estimation of exposure level in the actual conditions of use should also take account of all parts of the operating cycle such as the times when the tool is switched off and when it is running idle but not actually doing the job. This may significantly reduce the exposure level over the total working period.
Helping to minimise your vibration and noise exposure risk.
Always use sharp chisels, drills and blades.
Maintain this tool in accordance with these instructions and keep well lubricated (where appropriate).
If the tool is to be used regularly then invest in anti vibration and noise accessories.
Plan your work schedule to spread any high vibration tool use across a number of days.

EN

ACCESSORIES

	DD20S-40	DD20S-40TT	DD20S-40T2T
Battery pack	/	1	2
Charger	/	1	1
Belt clip	1	1	1
Double ended bits (PH2/SL5.5)	1	1	1

We recommend that you purchase your accessories from the same store that sold you the tool. Refer to the accessory packaging for further details. Store personnel can assist you and offer advice.

CORDLESS DRIVER DRILL

EN

OPERATING INSTRUCTIONS

NOTE: Before using the tool, read the instruction book carefully.

INTENDED USE
The machine is intended for driving in and loosening screws as well as for drilling in wood, metal, plastic, masonry and concrete.

BEFORE PUTTING INTO OPERATION
1. TO CHARGE THE BATTERY PACK
Do not use any charger other than that specifically provided for use with the equipment.
If the battery pack is very hot you must remove your battery pack from the charger and allow time for the battery to cool down before recharging.
Please charge the battery to reach full before storage. If the tool will not be used for long periods of time, charge the battery every 3 months.

- CHARGING PROCEDURE (SEE FIG. A1)
1) Plug the charger into an appropriate outlet. The green light will illuminate.
2) Slide the battery pack into the charger, make sure the battery is in the correct charge position firmly. The green light will be off and red light will illuminate to indicate the charging process has started.
3) When charging is completed, the red light turn off and green light will illuminate.
4) After fully charged, unplug the charger and remove the battery pack.

NOTE: If the battery pack is locked in the charger, press the battery pack release button and remove it.

WARNING! When battery charge runs out after continuously use or exposure to direct sunlight or heat, allow time for the tool to cool down before re-charging to achieve the full charge.

- CHARGING INDICATOR (SEE FIG. A2)
This charger is designed to detect some problems that can arise with battery packs. Indicator lights indicate problems (see table below). If this occurs, insert a new battery pack to determine if the charger is ok. If the new battery charges correctly, then the original pack is defective and should be returned to a service center or recycling service center. If the new battery pack displays the same problem as the original battery pack, have the charger tested at an authorized service center.

Light	ON/OFF flash	Status
Red on	———	Charging
Red flash	- - - - -	Defective Battery
Green on	———	Fully Charged
Green flash	- - - - -	Battery too Hot/ Cold

- TO CHECK THE POWER CONDITION OF BATTERY PACK (SEE FIG. A3)
The battery level can be known from the battery indicator light by pressing the button beside the lights.

2. TO REMOVE OR INSTALL THE BATTERY PACK INTO THE TOOL (SEE FIG. B1, B2)
To remove the battery pack, depress the battery pack release button firmly first, then slide the battery pack out from your tool.
To install the battery pack, slide the fully charged battery pack onto the tool with sufficient force until it clicks into position.

OPERATION
1. ON/OFF SWITCH (SEE FIG. C)
Depress the on/off switch to start and release it to stop your drill. The on/off switch is fitted with a brake function which stops your chuck immediately when you quickly release the switch.
It is also a variable speed switch that delivers higher speed and torque with increased trigger pressure. Speed is controlled by the amount of switch trigger depression.

EN

WARNING! Do not operate for long periods at low speed because excess heat will be produced internally.

WARNING! When overload occurs, release the on/off switch immediately to avoid the motor overheating.

2. SWITCH LOCK (SEE FIG. D)
The switch trigger can be locked in the OFF position. This helps to reduce the possibility of accidental starting when not in use. To lock the switch trigger, push the rotation control in the center position.

3. FORWARD AND REVERSE ROTATION CONTROL (SEE FIG. E1, E2)
Forward rotating: push the forward/reverse rotation control to the left (the drill points away from you). It is used for drilling and screw driving.
Reverse rotation: push the forward/reverse rotation control to the right (the drill points away from you). It is used to remove screws or release a jammed drill bit.

WARNING! Never change the direction of rotation when the chuck is rotating, wait until it has stopped!

4. TWO-SPEED GEAR CONTROL (SEE FIG. F)
The drill has a two-speed gear control designed for drilling or driving at LO (mark is 1) or HI (mark is 2) speeds. A slide switch is located on top of the drill to select either LO or HI speed. When using the drill in the LO speed range, the speed will decrease and the drill will have greater power and torque. When using the drill in the HI speed range, the speed will increase and the drill will have less power and torque.
GEAR I: Low speed range: for screwdriving or working with large drilling diameter.
GEAR II: High speed range: for working with small drilling diameter.

WARNING! To prevent gear damage, always allow the chuck to come to a complete stop before changing the direction of rotation or the two-speed gear control.

WARNING! When overload occurs frequently on the high speed gear, switch to the low speed gear to avoid the motor overheating.

5. CHUCK ADJUSTMENT (SEE FIG. G)
To open the chuck jaws rotate the front section of the chuck. Insert the drill bit between the chuck jaws and rotate the front section in the opposite direction. Ensure the drill bit is in the center of the chuck jaws. Finally, firmly rotate the front chuck section in the opposite directions.
Your drill bit is now clamped in the chuck.

6. TORQUE ADJUSTMENT (SEE FIG. H)
(Screw driving force of your driver drill)
The torque is adjusted by rotating the torque adjustment ring. The torque is greater when the torque adjustment ring is set on a higher setting. The torque is less when the torque adjustment ring is set on a lower setting.

1-7	for driving small screws
8 - 14	for driving screws into soft material
15- 20	for driving screws into soft and hard material
	for heavy drilling

7. USING THE LED LIGHT
To turn on the light, simply press the on/off switch. When you release the on/off switch, the light will be off. LED lighting increases visibility-great for dark or enclosed area. LED is also a battery capacity indicator. It will flash when power gets low.

8. USING BELT CLIP (SEE FIG. I)
Screw the belt clip on the tool with the screw. The belt clip can be hooked on your belt or pocket, etc.

9. AUTOMATIC SPINDLE LOCK (SEE FIG. J)
The automatic spindle lock allows you to use it as a regular screwdriver. You can give an extra twist to firmly tighten a screw, loosen a very tigt screw or continue working when the battery energy has expired. For manual screwdriver purposes, the chuck is automatically locked when the tool is off.

10. DRILLING
When drilling into a hard smooth surface, use a center punch to mark the desired hole location.

CORDLESS DRIVER DRILL

EN

This will prevent the drill bit from slipping off center as the hole is started. Hold the tool firmly and place the tip of the bit at the point to be drilled. Depress the switch trigger to start the tool. Move the drill bit into the workpiece, applying only enough pressure to keep the bit cutting. Do not force or apply side pressure to elongate a hole.

WARNING! Tungsten carbide drill bits should always be used for concrete and masonry. When drilling in metal, only use HSS drill bits in good condition. Always use a magnetic bit holder (not included) when using short screwdriver bits. When screw-driving, apply a small quantity of liquid soap or similar to the screw threads to ease insertion.

11. OVERLOAD PROTECTION

When overloaded, the motor comes to a stop. Relieve the load on the machine immediately and allow cooling for approx. 30 seconds at the highest no-load speed.

12. TEMPERATURE DEPENDENT OVERLOAD PROTECTION

When using as intended for the power tool cannot be subject to overload. When the load is too high or the allowable battery temperature of 75°C is exceeded, the electronic control switches off the power tool until the temperature is in the optimum temperature range again.

13. PROTECTION AGAINST DEEP DISCHARGING

The Li-ion battery is protected against deep discharging by the “Discharging Protection System”.
When the battery is empty, the machine is switched off by means of a protective circuit: The inserted tool no longer rotates.

PROBLEM SOLUTION

1. WHY DOES THE DRILL NOT TURN ON WHEN YOU PRESS THE SWITCH?

The forward/reverse rotation control, which is on top of the trigger, is positioned in the lock function. Unlock the forward/reverse rotation control by putting it into the required rotation position. Push the trigger and the drill will start to rotate. Check that the battery is charged and properly connected to the tool.

2. THE DRILL STOPS BEFORE THE SCREW IS COMPLETELY TIGHTENED. WHY?

Verify the torque position of the torque adjusting ring, you can find the torque-adjusting ring between the chuck and the drill body. Position 1 is the lowest torque (screw driving force) and position 20 is the highest torque (screw driving force). Position is for drill operation. Regulate the torque adjusting ring to a higher position to reach the best result.

3. I CANNOT FIT THE BATTERY INTO THE BATTERY CHARGER. WHY?

The battery can be inserted into the charger only in one direction. Turn the battery around until it can be inserted into the slot.

4. REASONS FOR DIFFERENT BATTERY PACK WORKING TIMES

Charging time problems and having not used a battery pack for a prolonged time will reduce the battery pack working time. This can be corrected after several charge and discharge operations by charging & working with your drill. Heavy working conditions such as large screws into hard wood will use up the battery pack energy faster than lighter working conditions. Do not re-charge your battery pack below 0°C and above 40°C as this will affect performance.

EN

MAINTENANCE

Remove the battery pack from the tool before carrying out any adjustment, servicing or maintenance.

Your power tool requires no additional lubrication or maintenance. There are no user serviceable parts in your power tool. Never use water or chemical cleaners to clean your power tool. Wipe clean with a dry cloth. Always store your power tool in a dry place. Keep the motor ventilation slots clean. Keep all working controls free of dust. Occasionally you may see sparks through the ventilation slots. This is normal and will not damage your power tool.

FOR BATTERY TOOLS

The ambient temperature range for tool and battery use and storage is 0°C-45°C.

The recommended ambient temperature range for the charging system during charging is 0°C-40°C.

ENVIRONMENTAL PROTECTION

Waste electrical products must not be disposed of with household waste. Please recycle where facilities exist. Check with your local authorities or retailer for recycling advice.

CORDLESS DRIVER DRILL

EN

EC Declaration of Conformity

We:

HYUNDAI Corporation Holdings Europe
Am Kronberger Hang 2A, 65824, Schwalbach am Taunus
Germany

Declare that the product detailed below :
Cordless driver drill

MODEL : DD20S-40 DD20S-40TT DD20S-40T2T
FUNCTION : Drilling, tightening and loosening screws, nuts

Satisfies the requirements of the Council Directives :
2006/42/EC, 2011/65/EU & (EU)2015/863, 2014/30/EU, (EU) 2023/1542, 2014/35/EU

Standards Conform to:
EN IEC 55014-1, EN IEC 55014-2, EN 62841-1, EN 62841-2-1, EN IEC 63000, EN 62133-2, EN 60335-1, EN 60335-2-29, EN 62233, EN IEC 61000-3-2, EN 61000-3-3

The person authorized to compile the technical file,
Name : Hyundae Kim
Address : HYUNDAI Corporation Holdings Europe
65824 Schwalbach am Taunus, Germany

	General Manager	Project Manager
Date : 2024.09.25	Jaiwon Hur	Sungwoo Hong

DE

ORIGINALBETRIEBSANLEITUNG PRODUKTSICHERHEIT ALLGEMEINE SICHERHEITSHINWEISE FÜR ELEKTROWERKZEUGE

WARNUNG! Machen Sie sich mit allen Sicherheitswarnungen, Anweisungen, Abbildungen und Spezifikationen vertraut, die mit diesem Elektrowerkzeug geliefert werden. *Die Nichtbeachtung der unten aufgeführten Anweisungen kann in elektrischen Schlägen, Feuer und/oder schweren Verletzungen resultieren.*

Bewahren Sie alle Sicherheitshinweise und Anweisungen für die Zukunft auf.
Der in den Sicherheitshinweisen verwendete Begriff „Elektrowerkzeug“ bezieht sich auf akkubetriebene Elektrowerkzeuge (ohne Netzkabel).

1. Arbeitsplatzsicherheit

a) **Halten Sie Ihren Arbeitsbereich sauber und gut beleuchtet.** *Unordnung oder unbeleuchtete Arbeitsbereiche können zu Unfällen führen.*

b) **Arbeiten Sie mit dem Elektrowerkzeug nicht in explosionsgefährdeter Umgebung, in der sich brennbare Flüssigkeiten, Gase oder Stäube befinden.** *Elektrowerkzeuge erzeugen Funken, die den Staub oder die Dämpfe entzünden können.*

c) **Halten Sie Kinder und andere Personen während der Benutzung des Elektrowerkzeugs fern.** *Bei Ablenkung können Sie die Kontrolle über das Gerät verlieren.*

2) Elektrische Sicherheit

a) **Der Anschlussstecker des Elektrowerkzeuges muss in die Steckdose passen. Der Stecker darf in keiner Weise verändert werden. Verwenden Sie keine Adapterstecker gemeinsam mit schutzgeerdeten Elektrowerkzeugen.** *Unveränderte Stecker und passende Steckdosen verringern das Risiko eines elektrischen Schlages.*

b) **Vermeiden Sie Körperkontakt mit geerdeten Oberflächen wie von Rohren, Heizungen, Herden und Kühlschränken.** *Es besteht ein erhöhtes Risiko durch elektrischen Schlag, wenn Ihr Körper geerdet ist.*

c) **Halten Sie Elektrowerkzeuge von Regen oder Nässe fern.** *Das Eindringen von Wasser in ein Elektrowerkzeug erhöht das Risiko eines elektrischen Schlages.*

d) **Zweckentfremden Sie das Kabel nicht, um das Elektrowerkzeug zu tragen, aufzuhängen oder um den Stecker aus der Steckdose zu ziehen. Halten Sie das Kabel fern von Hitze, Öl, scharfen Kanten oder sich bewegenden Geräteteilen.** *Beschädigte oder verwickelte Kabel erhöhen das Risiko eines elektrischen Schlages.*

e) **Wenn Sie mit einem Elektrowerkzeug im Freien arbeiten, verwenden Sie nur Verlängerungskabel, die auch für den Außenbereich geeignet sind.** *Die Anwendung eines für den Außenbereich geeigneten Verlängerungskabels verringert das Risiko eines elektrischen Schlages.*

f) **Wenn der Betrieb des Elektrowerkzeuges in feuchter Umgebung nicht vermeidbar ist, verwenden Sie einen Fehlerstromschutzschalter.** *Der Einsatz eines Fehlerstromschutzschalters vermindert das Risiko eines elektrischen Schlages*.

3) Sicherheit von Personen

a) **Seien Sie aufmerksam, Achten Sie darauf, was Sie tun, und gehen Sie mit Vernunft an die Arbeit mit einem Elektrowerkzeug. Benutzen Sie kein Elektrowerkzeug, wenn Sie müde sind oder unter dem Einfluss von Drogen, Alkohol oder Medikamenten stehen.** *Ein Moment der Unachtsamkeit beim Gebrauch des Elektrowerkzeuges kann zu ernsthaften Verletzungen führen.*

b) **Tragen Sie persönliche Schutzausrüstung und immer eine Schutzbrille.** *Das Tragen persönlicher Schutzausrüstung, wie Staubmaske, rutschfeste Sicherheitsschuhe, Schutzhelm oder Gehörschutz, je nach*

AKKU-BOHRMASCHINE

DE

Art und Einsatz des Elektrowerkzeuges, verringert das Risiko von Verletzungen.

c) **Vermeiden Sie eine unbeabsichtigte Inbetriebnahme. Vergewissern Sie sich, dass das Elektrowerkzeug ausgeschaltet ist, bevor Sie es an den Akku anschließen, es aufnehmen oder tragen.** *Wenn Sie beim Tragen des Elektrowerkzeuges den Finger am Schalter haben oder das Gerät eingeschaltet an die Stromversorgung anschließen, kann dies zu Unfällen führen.*

d) **Entfernen Sie Einstellwerkzeuge oder Schraubenschlüssel, bevor Sie das Elektrowerkzeug einschalten.** *Ein Werkzeug oder Schlüssel, der sich in einem drehenden Geräteteil befindet, kann zu Verletzungen führen.*

e) **Vermeiden Sie eine abnormale Körperhaltung. Sorgen Sie für einen sicheren Stand und halten Sie jederzeit das Gleichgewicht.** *Dadurch können Sie das Elektrowerkzeug in unerwarteten Situationen besser kontrollieren.*

f) **Tragen Sie geeignete Kleidung. Tragen Sie keine weite Kleidung oder Schmuck. Halten Sie Haare und Kleidung fern von sich bewegenden Teilen.** *Lockere Kleidung, Schmuck oder lange Haare können von sich bewegenden Teilen erfasst werden.*

g) **Wenn Staubabsaug- und -auffangeinrichtungen montiert werden können, vergewissern Sie sich, dass diese angeschlossen sind und richtig verwendet werden.** *Verwendung einer Staubabsaugung kann Gefährdungen durch Staub verringern.*

h) **Vermeiden Sie, durch die häufige Nutzung des Werkzeugs in einen Trott zu verfallen und Prinzipien für die Werkzeugsicherheit zu ignorieren.** *Eine unachtsame Aktion kann im Bruchteil einer Sekunde zu schweren Verletzungen führen.*

4) **Verwendung und Behandlung des Elektrowerkzeuges**

a) **Überlasten Sie das Gerät nicht. Verwenden Sie für Ihre Arbeit das dafür bestimmte Elektrowerkzeug.** *Mit dem passenden Elektrowerkzeug arbeiten Sie besser und sicherer im angegebenen Leistungsbereich.*

b) **Benutzen Sie kein Elektrowerkzeug, dessen Schalter defekt ist.** *Ein Elektrowerkzeug, das sich nicht mehr ein- oder ausschalten lässt, ist gefährlich und muss repariert werden.*

c) **Klemmen Sie den Stecker von der Stromversorgung ab und/oder entfernen Sie den Akku (falls abnehmbar) aus dem Elektrowerkzeug, bevor Sie Geräteeinstellungen vornehmen, Zubehörteile wechseln oder das Gerät weglegen.** *Diese Vorsichtsmaßnahme verhindert den unbeabsichtigten Start des Elektrowerkzeuges.*

d) **Bewahren Sie unbenutzte Elektrowerkzeuge außerhalb der Reichweite von Kindern auf. Lassen Sie Personen das Gerät nicht benutzen, die mit diesem nicht vertraut sind oder diese Anweisungen nicht gelesen haben.** *Elektrowerkzeuge sind gefährlich, wenn Sie von unerfahrenen Personen benutzt werden.*

e) **Warten Sie die Elektrowerkzeuge und Zubehör. Kontrollieren Sie, ob bewegliche Teile einwandfrei funktionieren und nicht klemmen, ob Teile gebrochen oder so beschädigt sind, dass die Funktion des Elektrowerkzeuges beeinträchtigt ist. Lassen Sie beschädigte Teile vor dem Einsatz des Gerätes reparieren.** *Viele Unfälle haben ihre Ursache in schlecht gewarteten Elektrowerkzeugen.*

f) **Halten Sie Schneidwerkzeuge scharf und sauber.** *Sorgfältig gepflegte Schneidwerkzeuge mit scharfen Schneidkanten verklemmen sich weniger und sind leichter zu führen.*

g) **Verwenden Sie Elektrowerkzeug, Zubehör, Einsatzwerkzeuge usw. entsprechend diesen Anweisungen. Berücksichtigen Sie dabei die Arbeitsbedingungen und die auszuführende Tätigkeit.** *Der Gebrauch von Elektrowerkzeugen für andere als die vorgesehenen Anwendungen kann zu gefährlichen Situationen führen.*

h) **Halten Sie die Griffe trocken, sauber und frei von Öl und Fett.** *Rutschige Griffe und Oberflächen unterbinden die sichere Bedienbarkeit und Kontrolle über das Werkzeug in unerwarteten Situationen.*

5) Verwendung und Behandlung des Akkuwerkzeugs
a) Laden Sie die Akkus nur in Ladegeräten auf, die vom Hersteller empfohlen werden. *Für ein Ladegerät, das für eine bestimmte Art von Akkus geeignet ist, besteht Brandgefahr, wenn es mit anderen Akkus verwendet wird.*
b) Verwenden Sie nur die dafür vorgesehenen Akkus in den Elektrowerkzeugen. *Der Gebrauch von anderen Akkus kann zu Verletzungen und Brandgefahr führen.*
c) Halten Sie den nicht benutzten Akku fern von Büroklammern, Münzen, Schlüsseln, Nägeln, Schrauben oder anderen kleinen Metallgegenständen, die eine Überbrückung der Kontakte verursachen könnten. *Ein Kurzschluss zwischen den Akkukontakten kann Verbrennungen oder Feuer zur Folge haben.*
d) Bei falscher Anwendung kann Flüssigkeit aus dem Akku austreten. Vermeiden Sie den Kontakt damit. Bei zufälligem Kontakt mit Wasser abspülen. Wenn die Flüssigkeit in die Augen kommt, nehmen Sie zusätzlich ärztliche Hilfe in Anspruch. *Austretende Akkuflüssigkeit kann zu Hautreizungen oder Verbrennungen führen.*
e) Verwenden Sie kein Akkupack oder Werkzeug, das beschädigt ist. *Beschädigte oder modifizierte Akkus können unvorhersehbare Reaktionen auslösen und zu Bränden, Explosionen oder Verletzungen führen.*
f) Setzen Sie das Akkupack oder Werkzeug keinem Feuer oder übermäßig hohen Temperaturen aus. *Die Belastung durch Feuer oder Temperaturen über 130 °C kann zur Explosion führen.*
g) Befolgen Sie alle Ladeanweisungen, und laden Sie das Akkupack oder Werkzeug nicht außerhalb des in den Anweisungen festgelegten Temperaturbereichs auf. *Ein unsachgemäßer Ladevorgang oder Temperaturen außerhalb des festgelegten Bereichs können den Akku schädigen und die Brandgefahr erhöhen.*

6) Service
a) Lassen Sie Ihr Elektrowerkzeug nur von qualifiziertem Fachpersonal und nur mit Original-Ersatzteilen reparieren. *Damit wird sichergestellt, dass die Sicherheit des Gerätes erhalten bleibt.*
b) Führen Sie niemals Wartungsarbeiten an beschädigten Akkus durch. *Die Wartung von Akkupacks darf nur vom Hersteller selbst oder autorisierten Dienstleistern durchgeführt werden*.

ZUSÄTZLICHE SICHERHEITSHINWEISE FÜR AKKU-BOHRSCHRAUBER

1. Sicherheitshinweise für alle Betriebe
a) Halten Sie das Werkzeug an den isolierten Griffen, wenn die Gefahr besteht, dass Sie beim Arbeiten in Wänden, Decken usw. verborgene Leitungen oder das Netzkabel berühren könnten. *Metallteile am Werkzeug, die mit stromführenden Drähten in Berührung kommen, werden selbst stromführend und können der Bedienperson einen elektrischen Schlag versetzen.*

2. Sicherheitshinweise bei Verwendung langer Bohrer
a) Bedienen Sie niemals mit einer Geschwindigkeit, die höher als die maximale Nenndrehzahl des Bohrers ist. *Wenn der Bohrer bei höheren Geschwindigkeiten eine freie Drehung ohne Kontakt mit dem Werkstück zulässig ist, kann es verbogen werden, was zu Verletzungen führen kann.*
b) Beginnen Sie das Bohren immer mit niedriger Geschwindigkeit, wobei die Bohrerspitze in Kontakt mit dem Werkstück. *Wenn der Bohrer bei höheren Geschwindigkeiten eine freie Drehung ohne Kontakt mit dem Werkstück zulässig ist, kann es verbogen werden, was zu Verletzungen führen kann.*
c) Üben Sie nur Druck aus, wenn Sie in direkter Linie mit dem Bohrer sind und keinen übermäßigen Druck ausüben. *Der Bohrer kann verbogen werden, was zu einem Bruch oder Verlust der Kontrolle und zu Verletzungen führen kann.*

SICHERHEIT HINWEISE FÜR AKKUPACK

a) Zellen bzw. Akkupack nicht zerlegen, öffnen oder zerdrücken.
b) Akkupack nicht kurzschließen. Akkupacks nicht wahllos in einer Schachtel oder Schublade aufbewahren, wo sie einander kurzschließen oder durch andere leitfähige Materialien kurzgeschlossen werden könnten. *Bei Nichtverwendung des Akkupacks ist dieses von Metallgegenständen fernzuhalten, wie etwa Büroklammern, Münzen, Nägeln, Schrauben oder anderen kleinen Metallgegenständen, wo sich die Batterieklemmen berühren könnten. Das Kurzschließen der Batterieklemmen kann Verbrennungen bzw. einen Brand verursachen.*
c) Zellen bzw. Akkupacks nicht Hitze oder Feuer aussetzen. Lagerung in direktem Sonnenlicht vermeiden.
d) Akkupack nicht mechanischen Stößen aussetzen.
e) Im Fall, dass Flüssigkeit aus dem Akku austritt, darf diese nicht in Kontakt mit der Haut oder den Augen kommen. Sollte dies dennoch geschehen, den betroffenen Bereich sofort mit viel Wasser spülen und einen Arzt aufsuchen.
f) Akkupack sauber und trocken halten.
g) Sollten die Klemmen des Akkupacks schmutzig werden, diese mit einem sauberen, trockenen Tuch abwischen.
h) Akkupackmuss vor Gebrauch aufgeladen werden. Immer dieses Anweisungen beachten und den korrekten Ladevorgang ausführen.
i) Akkupack bei Nichtverwendung nicht längere Zeit aufladen lassen.
j) Nach längerer Lagerung des Gerätes ist es eventuell notwendig, die Zellen oder das Akkupack mehrere Male aufzuladen und zu entladen, um eine optimale Leistung zu erhalten.
k) Laden Sie nur mit dem vom Hersteller angegebenen Ladegerät auf. Kein Ladegerät verwenden, das nicht ausdrücklich für den Gebrauch mit dem Gerät vorgesehen ist.
l) Kein Akkupack verwenden, das nicht für den Gebrauch mit dem Gerät vorgesehen ist.
m) Akkupacks von Kindern fernhalten.
n) Die originalen Produktunterlagen zum späteren Nachschlagen aufbewahren.
o) Den Akku bei Nichtverwendung aus dem Gerät nehmen.
p) Ordnungsgemäß entsorgen.
q) Vermischen Sie keine Zellen verschiedener Hersteller, Kapazitäten, Größen oder Typen innerhalb eines Geräts.
r) Halten Sie den Akku von Mikrowellen und hohem Druck fern.
s) Achtung! Verwenden Sie keine nicht wiederaufladbaren Batterien.

SICHERHEITSHINWEISE FÜR DAS LADEGERÄT

WARNUNG! Lesen Sie alle Sicherheitshinweise und Anweisungen.
Eine Missachtung der nachstehenden Hinweise kann einen Stromschlag, Feuer und/oder Verletzungen nach sich ziehen.

Bewahren Sie alle Sicherheitshinweise und Anweisungen für die Zukunft auf.
Dieses Gerät kann von Kindern ab 8 Jahren und Personen mit verringerten physischen, sensorischen oder mentalen Fähigkeiten bzw. Mangel an Erfahrung oder Kenntnis verwendet werden, wenn sie von einer Person beaufsichtigt oderbezüglich des Gebrauchs des Gerätes in einer sicheren Umgebung unterwiesen werden und die damit verbundenen Gefahren verstehen. Kinder sollten mit dem Gerät nicht spielen und Reinigungs- und Wartungsarbeiten nur unter Aufsicht durchführen.
Falls das Netzkabel beschädigt sein sollte, muss es vom Hersteller, einem seiner Service-Beauftragten oder einer ähnlich qualifizierten Person instandgesetzt werden, damit es nicht zu Gefährdungen kommt.

1. Vor dem Aufladen bitte die Bedienungsanleitung lesen.
2. Laden Sie einen ausgelaufenen Akku nicht auf.
3. Benutzen Sie Ladegerät nicht für Zwecke, für die sie nicht gedacht sind.

4. Schließen Sie das Ladegerät nur an den Netzstrom an.
5. Nicht im Freien verwenden, vor Regen und Feuchtigkeit schützen.
6. Das Ladegerät muss vor Nässe geschützt sein.
7. Verwenden Sie das Ladegerät nicht im Freien.
8. Schließen Sie die Kontakte des Akkus oder des Ladegeräts nicht kurz.
9. Achten Sie beim Laden auf die Polarität "+/-".
10. Öffnen Sie das Gerät nicht und halten Sie es von Kindern entfernt.
11. Laden Sie keine Akkus anderer Hersteller.
12. Vergewissern Sie sich, dass die Verbindung zwischen dem Ladegerät und dem Akku korrekt positioniert ist und nicht durch andere Gegenstände behindert wird.
13. Halten Sie die Öffnungen im Ladegerät frei von fremden Objekten und schützen Sie sie vor Verschmutzung und Nässe. Bewaren Sie das Gerät trocken und frostfrei auf.
14. Achten Sie darauf, dass das Laden von Akkus an einem gut gelüfteten Ort und nicht in der Nähe einer brennbaren Umgebung geschieht. Akkus erhitzen sich beim Laden. Sie dürfen nicht überladen werden. Sorgen Sie dafür, dass Akkus und Ladegerät beim Aufladen nicht unbeaufsichtigt sind.
15. Laden Sie keine nicht-aufladbaren Akkus auf, da diese überhitzen und aufbrechen können.
16. Eine längere Lebenszeit und eine bessere Leistung erreicht man, wenn der Akku bei einer Lufttemperatur zwischen 18°C und 24°C aufgeladen wird. Laden Sie den Akku nicht bei Lufttemperaturen unter 0°C oder über 40°C. Achten Sie darauf, um eine starke Beschädigung des Akkus zu vermeiden.
17. Laden Sie nur den Batteriesatz des gleichen Modells, der vom Hersteller bereitgestellt wird, und Modelle, die vom Hersteller empfohlen werden.

SYMBOLE

Zur Reduzierung der Verletzungsgefahr bitte die Bedienungsanleitung durchlesen

Warnung

Tragen Sie einen Gehörschutz

Tragen Sie eine Schutzbrille

Tragen Sie eine Staubmaske

Elektroprodukte dürfen nicht mit dem normalen Haushaltsmüll entsorgt werden, sondern sollten nach Möglichkeit zu einer Recyclingstelle gebracht werden. Ihre zuständigen Behörden oder Ihr Fachhändler geben Ihnen hierzu gerne Auskunft.

Bdienungsanleitung lesen

Nur für den Innenbereich verwenden

Positiver Anschluss

Negativer Anschluss

Sicherung

Schutzisolation

Nicht verbrennen

Batterien können bei falscher Entsorgung in der Wasserkreislauf gelangen und das Ökosystem bedrohen. Entsorgen Sie alte Batterien nicht im unsortierten Haushaltsabfall.

Li-Ion-Akku Dieses Produkt wurde mit einem Symbol ‘getrennte Sammlung’ für alle Akkupacks und Akkupack gekennzeichnet. Diese Abfälle werden dann recycelt oder demontiert, um die Umweltbelastung zu verringern. Akkupacks können schädlich für die Umwelt und die menschliche Gesundheit sein, da sie schädliche Substanzen enthalten.

AKKU-BOHRMASCHINE

DE

KOMPONENTENLISTE

1. SCHNELLSPANNBOHRFUTTER
2. EINSTELLRING FÜR DREHMOMENT
3. ZWEISTUFIGE GANGSCHALTUNG
4. VORWÄRTS-/RÜCKWÄRTS-ROTATION STEUERUNG
5. WEICHE GRIFFKAPPE
6. GÜRTELCLIP
7. AKKU*
8. AKKUVERRIEGELUNG*
9. LED-LEUCHTE
10. EIN/AUS-SCHALTER
11. LADER *
12. DOPPELSEITIGER BIT *

* Nicht alle abgebildeten oder beschriebenen Zubehörteile sind in der Standardlieferung enthalten.

TECHNISCHE DATEN

Typ DD20S-40 DD20S-40TT DD20S-40T2T (DD20S-40-Bezeichnung der Maschine, repräsentiert die Akku-Bohrmaschine)

		DD20S-40	DD20S-40TT	DD20S-40T2T
Spannung		18V ⎓ (20V Max.)		
Leerlaufnenndrehzahl		0-400/0-1600 /min		
Drehmomentstufen		20+1		
Max. Drehmoment		40 N.m		
Bohrfutter Spannweite		13 mm		
Maximaler Bohrdurchmesser	Stahl	13 mm		
	Holz	30 mm		
Akku		/	BI20-2 (2.0Ah)	
Lader		/	C20-2 (2.0A)	
Maschinengewicht		1 kg	1.4 kg	1.4 kg

GEEIGNETE AKKUPACKS

Artikelnummer	BI20-2	BI20-4
Batteriekapazität	2.0Ah	4.0Ah

DE

GEEIGNETE LADEGERÄTE

Artikelnummer	C20-2	C20-4
Ladegerät-Eingang	100-240V~50/60Hz, 55W	100-240V~50/60Hz, 95W
Ladegerät-Ausgang	20V ⎓ 2.0A	20V ⎓ 4.0A
Ladezeit (ungefähr)	1hr (2.0 Ah) 2hrs (4.0 Ah)	30mins (2.0 Ah) 60mins (4.0 Ah)
Ladeschutzklasse	⧈/II	⧈/II

INFORMATIONEN ÜBER LÄRM

Gewichteter Schalldruck: L_{pA} = 82.7 dB(A) K_{pA}= 5 dB(A)
Gewichtete Schallleistung: L_{wA} = 90.7 dB(A) K_{wA}= 5 dB(A)
Tragen Sie einen Gehörschutz.

VIBRATIONSINFORMATIONEN

Vibrations Gesamt Messwertermittlung gemäß EN 62841:	
Bohren in Metall	Vibrationsemissionswert: $a_{h,D}$ = 4.06 m/s²
	Unsicherheit K = 1.5 m/s²

Der angegebene Vibrationsgesamtwert kann und der angegebene Vibrationsemissionswert wurden gemäß Standardprüfverfahren gemessen und können zum Vergleichen eines Werkzeug mit einem anderen verwendet werden.
Der angegebene Vibrationsgesamtwert und der angegebene Vibrationsemissionswert können auch für eine anfängliche Beurteilung der Beeinträchtigung verwendet werden.

WARNUNG! Die Vibrations- und Lärmemissionen bei der eigentlichen Nutzung des Elektrowerkzeugs können vom angegebenen Wert abweichen, je nachdem, wie das Werkzeug verwendet wird und insbesondere abhängig davon, welcher Werkstücktyp verarbeitet wird, und abhängig von folgenden Beispielen und verschiedenen Einsatzmöglichkeiten des Werkzeugs:
Wie das Werkzeug verwendet wird und Materialien geschnitten oder angebohrt werden.
Das Werkzeug ist in gutem Zustand und gut gepflegt.
Verwendung des richtigen Zubehörs für das Werkzeug und Gewährleistung seiner Schärfe und seines guten Zustands.
Die Festigkeit des Griffs auf den Handgriffen und, falls Antivibrations- und Lärmschutzzubehör verwendet wird.
Und ob das verwendete Werkzeug dem Design und diesen Anweisungen entsprechend verwendet wird.

Wird dieses Werkzeug nicht angemessen gehandhabt, kann es ein Hand-Arm-Vibrationssyndrom erzeugen.

WARNUNG! Um genau zu sein, sollte ein Abschätzung des Belastungsgrades aller Arbeitsabschnitte während tatsächlicher Verwendung berücksichtigt werden, z.B. die Zeiten, wenn das Werkzeug ausgeschaltet ist, und wenn es sich im Leerlauf befindet und eigentlich nicht eingesetzt wird. Auf diese Weise kann der Belastungsgrad während der gesamten Arbeitszeit wesentlich gemindert werden.
Hilft dabei, das Risiko der Vibrations- und Lärmbelastung zu minimieren.
Verwenden Sie IMMER scharfe Meissel, Bohrer und Sägeblätter.

AKKU-BOHRMASCHINE

Pflegen Sie dieses Werkzeug diesen Anweisungen entsprechend und achten Sie auf eine gute Einfettung (wo erforderlich).
Falls das Werkzeug regelmäßig verwendet werden soll, investieren Sie in Antivibrations- und Lärmschutzzubehör.
Machen Sie einen Arbeitsplan, um die Verwendung von hochvibrierenden Werkzeugen auf mehrere Tage zu verteilen.

DE

ZUBEHÖR

	DD20S-40	DD20S-40TT	DD20S-40T2T
Akku	/	1	2
Lader	/	1	1
Gürtelclip	1	1	1
Doppelseitiger Bit (PH2/SL5.5)	1	1	1

Wir empfehlen, dass Sie Ihr Zubehör in dem Geschäft kaufen, in dem Sie das Werkzeug verkauft haben. Weitere Einzelheiten finden Sie in der Verpackung des Zubehörs. Das Ladenpersonal kann Ihnen behilflich sein und Ratschläge geben.

DE

BETRIEBSANLEITUNG

HINWEIS: Bitte lesen Sie die Bedienungsanleitung sorgfältig durch, bevor Sie das Werkzeug verwenden.

VERWENDUNGSZWECK
Die Maschine ist zum Eindrehen und Lösen von Schrauben sowie zum Bohren in Holz, Metall, Kunststoff, Mauerwerk und Beton vorgesehen.

VOR DER INBETRIEBNAHME
1. LADE DEN BATTERIESATZ AUF
Verwenden Sie kein Ladegerät, das nicht speziell für die Verwendung mit dem Gerät vorgesehen ist.
Wenn der Batteriesatz sehr heiß ist, müssen Sie ihn aus dem Ladegerät entfernen und Zeit zum Abkühlen des Akkus lassen, bevor Sie ihn wieder aufladen.
Bitte laden Sie den Akku vollständig auf, bevor Sie ihn lagern. Wenn das Werkzeug längere Zeit nicht verwendet wird, laden Sie den Akku alle 3 Monate auf.

- LADEVERFAHREN (SIEHE ABB. A1)
1) Stecken Sie das Ladegerät in eine geeignete Steckdose. Die grüne Leuchte wird aufleuchten.
2) Schieben Sie den Batteriesatz in das Ladegerät und stellen Sie sicher, dass der Akku fest in der richtigen Ladeposition sitzt. Die grüne Leuchte erlischt und die rote Leuchte leuchtet auf, um den Ladevorgang zu signalisieren.
3) Wenn das Laden abgeschlossen ist, erlischt die rote Leuchte und die grüne Leuchte leuchtet auf.
4) Nach vollständiger Ladung ziehen Sie das Ladegerät aus der Steckdose und entfernen Sie den Batteriesatz.

HINWEIS: Wenn der Batteriesatz im Ladegerät verriegelt ist, drücken Sie die Taste zur Freigabe des Batteriesatzes und entfernen Sie ihn.

WARNUNG! Falls die Ladekapazität aufgrund langer Benutzung oder direkter Sonneneinstrahlung oder Hitze zur Neige geht, Lassen Sie den Akku vor dem Wiederaufladen ausreichend abkühlen, damit die volle Ladung erreicht werden kann.

- LADE-ANZEIGEN (SIEHE ABB. A2)
Dieses Ladegerät wurde konzipiert, um Probleme von Batteriepacks zu erkennen. Die Anzeigelichter zeigen Probleme an (siehe Tabelle unten). Falls dies auftreten sollte, legen Sie ein neues Batteriepack ein um herauszufinden, ob das Ladegerät funktionsfähig ist. Wenn die neue Batterie richtig lädt, so ist das alte Batteriepack defekt und sollte an ein Service- oder Recycling-Center zurückgegeben werden. Wenn das neue Batteriepack das gleiche Problem wie das ursprüngliche Batteriepack aufweist, lassen Sie das Ladegerät in einem autorisierten Service-Center überprüfen.

Licht	An/blinkt	Status
Rot an	———	Lädt
Rot blinkt	- - - - -	Defekter Akku
Grün an	———	Ladevorgang abgeschlossen
Grün blinkt	- - - - -	Batterie zu heiß/ kalt

- ÜBERPRÜFUNG DES LADUNGSZUSTANDS DES BATTERIESATZES (SIEHE ABB. A3)
Der Ladestand des Akkus kann durch Drücken der Taste neben den Lichtern der Batterieanzeige bekannt sein.

2. ENTFERNEN ODER INSTALLIEREN DES BATTERIEPACKS (SIEHE ABB. B1, B2)
Um den Akkupack zu entfernen, drücken Sie zuerst fest auf die Akkupack-Freigabetaste und schieben Sie dann den Akkupack aus Ihrem Werkzeug heraus.
Um den Akkupack zu installieren, schieben Sie den vollständig geladenen Akkupack mit ausreichender Kraft auf das Werkzeug, bis er hörbar einrastet.

BETRIEB
1. EIN/AUS-SCHALTER (SIEHE ABB. C)
Drücken Sie den Ein / Ausschalter, um den Bohrer zu starten, und lassen Sie ihn los,

AKKU-BOHRMASCHINE

DE

um es zu stoppen. Der Ein / Ausschalter hat eine Bremsfunktion. Wenn Sie den Schalter schnell loslassen, stoppt die Bremsfunktion Ihr Spannfutter sofort.
Es ist auch ein Schalter mit variabler Geschwindigkeit, der durch Erhöhen des Auslösedrucks eine höhere Geschwindigkeit und ein höheres Drehmoment bereitstellen kann. Die Geschwindigkeit wird durch das Drücken des Schalterauslösers gesteuert.

WARNUNG! Laufen Sie nicht lange mit niedriger Geschwindigkeit, da sonst zu viel Wärme im Inneren entsteht.

WARNUNG! Lassen Sie bei Überlastung den Ein- /Ausschalter sofort los, um eine Überhitzung des Motors zu vermeiden.

2. SCHALTERSCHLOSS (SIEHE ABB. D)
Der Schalterauslöser kann in der AUS-Position verriegelt werden. Dadurch wird die Möglichkeit einer versehentlichen Aktivierung bei Nichtgebrauch verringert. Stellen Sie den Drehrichtungsregler auf die mittlere Position, um den Schalter zu verriegeln.

3. VORWÄRTS UND RÜCKWÄRTSSTEUERUNG (SIEHE ABB. E1, E2)
Vorwärtsdrehung: Drücken Sie die Vorwärts-/ Rückwärts-Drehrichtungssteuerung nach links (der Bohrer zeigt von Ihnen weg). Sie wird zum Bohren und Schrauben verwendet.
Rückwärtsdrehung: Drücken Sie die Vorwärts-/ Rückwärts-Drehrichtungssteuerung nach rechts (der Bohrer zeigt von Ihnen weg). Sie wird verwendet, um Schrauben zu entfernen oder einen blockierten Bohrer freizugeben.

WARNUNG! Ändern Sie niemals die Drehrichtung, während sich das Werkzeug dreht. Warten Sie, bis es zum Stillstand kommt.

4. ZWEIGANG-GETRIEBESTEUERUNG (SIEHE ABB. F)
Der Bohrer verfügt über eine Zweigang-Getriebesteuerung und ist zum Bohren oder Fahren mit LO (mit 1 gekennzeichnet) oder HI (mit 2 gekennzeichnet) Geschwindigkeiten ausgelegt.
Der Schiebeschalter befindet sich oben am Bohrer, und Sie können zwischen LO und HI-Geschwindigkeit wählen. Bei Verwendung des Bohrers im LO-Geschwindigkeitsbereich nimmt die Geschwindigkeit ab und der Bohrer hat eine größere Leistung und ein größeres Drehmoment. Bei Verwendung des Bohrers im HI-Geschwindigkeitsbereich nimmt die Geschwindigkeit zu und der Bohrer hat weniger Leistung und Drehmoment.
GETRIEBE I: Niedriger Drehzahlbereich: Wird für Schraubenantriebe oder Bohrungen mit großem Durchmesser verwendet.
GETRIEBE II: Hochgeschwindigkeitsbereich: Geeignet für Bohrungen mit kleinem Durchmesser.

WARNUNG! Um Zahnradschäden zu vermeiden, müssen Sie das Spannfutter vollständig anhalten, bevor Sie die Drehrichtung oder die Zweigang Getriebesteuerung ändern.

WARNUNG! Wenn das Hochgeschwindigkeitsgetriebe häufig überlastet wird, schalten Sie auf das Niedriggeschwindigkeitsgetriebe um, um eine Überhitzung des Motors zu vermeiden.

5. CHUCK-EINSTELLUNG (SIEHE ABB. G)
Zum Öffnen der Spannbacken drehen Sie den vorderen Teil des Futters. Führen Sie den Bohrer zwischen die Backen des Spannfutters ein und drehen Sie die Vorderseite in die entgegengesetzte Richtung. Stellen Sie sicher, dass sich der Bohrer in der Mitte der Spannbacken befindet. Zum Schluss das vordere Spannfutterteil fest in die entgegengesetzte Richtung drehen. Jetzt wurde Ihr Bohrer im Spannfutter festgeklemmt.

6. DREHMOMENTEINSTELLUNG (SIEHE ABB. H)
(Die Schraubkraft Ihres Akkuschrauber-Bohrers)
Das Drehmoment wird durch Drehen des Drehmomenteinstellrings eingestellt. Wenn der Drehmomenteinstellring auf eine höhere Einstellung eingestellt ist, ist das Drehmoment größer. Wenn der Drehmomenteinstellring auf eine niedrigere Einstellung eingestellt ist, ist das Drehmoment kleiner.

1-7	Zum Eintreiben kleiner Schrauben

8 - 14	Zum Einschrauben von Schrauben in weiche Materialien
15- 20	Zum Schrauben von Schrauben in harte und weiche Materialien
	Für schweres Bohren

7. VERWENDUNG DES LED-LICHTS
Um das Licht einzuschalten, drücken Sie einfach den Ein- /Ausschalter. Wenn der Netzschalter losgelassen wird, erlischt die Kontrollleuchte. LED-Beleuchtung erhöht die Sichtbarkeit - sehr gut für dunkle oder geschlossene Bereiche. Die LED ist auch eine Batteriekapazitätsanzeige. Schwache Batterie, wird es blinken.

8. GÜRTELKLAMMER (SIEHE ABB. I)
Ziehen Sie die Riemenklemme am Werkzeug mit Schrauben fest.
Gürtelclips können an Gürteln, Taschen oder anderem befestigt werden.

9. AUTOMATISCHE SPINDELSCHLOSS (SIEHE ABB. J)
Mit der automatischen Spindelsperre können Sie sie als normalen Schraubendreher verwenden. Sie können mehr Drehmoment anwenden, um die Schrauben fest anzuziehen, sehr feste Schrauben zu lösen oder weiter zu arbeiten, wenn die Batterie leer. Für die manuellen Schraubendreher nach dem Schließen Werkzeugfutter wird es automatisch gesperrt.

10. BOHREN
Verwenden Sie beim Bohren von Löchern auf einer harten, glatten Oberfläche den mittleren Stempel, um die gewünschte Lochposition zu markieren. Dadurch wird verhindert, dass der Bohrer zu Beginn des Bohrvorgangs aus der Mitte rutscht. Halten Sie das Werkzeug fest und platzieren Sie die Spitze des Bohrers dort, wo Sie bohren möchten. Drücken Sie den Schalter, um das Werkzeug zu starten. Bewegen Sie den Bohrer in das Werkstück und üben Sie nur so viel Druck aus, dass der Bohrer weiterhin schneidet. Wenden Sie keine Kraft oder seitlichen Druck an, um das Loch zu verlängern.

WARNUNG! Wolframkarbid-Bohrer sollten immer für Beton und Mauerwerk verwendet werden. Beim Bohren in Metall nur HSS-Bohrer in gutem Zustand verwenden. Verwenden Sie immer einen magnetischen Bit-Halter (nicht im Lieferumfang enthalten), wenn Sie kurze Schrauberbits verwenden. Beim Schrauben ein wenig Flüssigseife oder Ähnliches auf die Schraubengewinde auftragen, um das Einführen zu erleichtern.

11. ÜBERLASTUNGSSCHUTZ
Bei Überlastung bleibt der Motor stehen. Entlasten Sie die Maschine sofort und lassen Sie die Maschine etwa 30 Sekunden lang bei der Höchstgeschwindigkeit bei Leerlauf abkühlen.

12. TEMPERATURABHÄNGIGER ÜBERLASTSCHUTZ
Elektrowerkzeuge werden bei bestimmungsgemäßer Verwendung nicht überlastet. Wenn die Last zu hoch ist oder die zulässige Batterietemperatur von 75 °C überschreitet, schaltet die elektronische Steuerung das Elektrowerkzeug aus, bis die Temperatur wieder den optimalen Temperaturbereich erreicht.

13. SCHUTZ GEGEN TIEFES ENTLADEN
Lithium-Ionen-Batterien verhindern eine Tiefentladung durch ein "Entladeschutzsystem". Wenn die Batterie leer ist, wird die Maschine durch die Schutzschaltung abgeschaltet: Das eingesetzte Werkzeug dreht sich nicht mehr.

PROBLEMBEHEBUNG

1. WARUM LÄSST SICH DIE BOHRMASCHINE BEIM DRÜCKEN DES SCHALTERS NICHT EINSCHALTEN?
Der Drehrichtungsschalter (Vorwärts/Rückwärts) befindet sich in der Verriegelungsposition. Entsperren Sie den Schalter, indem die gewünschte Drehrichtung einstellen. Beim Drücken des Schalters fängt die Bohrmaschine an, sich zu drehen. Stellen Sie sicher, dass das Akkupack an eine funktionierende Steckdose angeschlossen ist.

2. DER BOHRER STOPPT, BEVOR DIE SCHRAUBE VOLLSTÄNDIG FESTGEZOGEN

AKKU-BOHRMASCHINE

DE

IST. WARUM?
Überprüfen Sie die Drehmomenteinstellung am Drehmomenteinstellring (zwischen dem Spannfutter und Gehäuse). Position 1 ist die Einstellung für das niedrigste Drehmoment (zum Schrauben eindrehen); Position 20 die für das höchste Drehmoment (zum Schrauben eindrehen). Position wird zum Bohren verwendet. Stellen Sie das Drehmoment höher ein, um ein optimales Ergebnis zu erzielen.

3. ICH KANN DEN AKKU NICHT IN DAS LADEGERÄT EINSETZEN. WARUM?
Der Akku kann nur in eine Richtung in das Ladegerät eingesetzt werden. Drehen Sie den Akku herum, bis er in den Schlitz passt.

4. GRÜNDE FÜR UNTERSCHIEDLICHE EINSATZZEITEN
Probleme beim Laden oder längere Zeiten des Nichtgebrauchs können die Einsatzzeit des Akkus beträchtlich herabsetzen. Nach mehreren Lade- und Entladevorgängen wird der Akku seine volle Leistung wieder erreichen. Harte Einsatzbedingungen wie z. B. das Eindrehen großer Schrauben in hartes Holz verbrauchen mehr Energie als weniger schwere Arbeiten. Laden Sie den Akku nicht bei Temperaturen unter 0°C bzw. über 40°C; andernfalls wird die Leistung beeinträchtigt.

WARTUNG

Entfernen Sie das Akkupack aus dem Werkzeug, bevor Sie Einstellungen, Service- oder Wartungsarbeiten daran durchführen.
Ihr Werkzeug benötigt keine zusätzliche Schmierung oder Wartung. Es gibt keine vom Anwender zu wartenden Teile in diesem Elektrowerkzeug. Reinigen Sie Ihr Werkzeug niemals mit Wasser oder chemischen Lösungsmitteln. Wischen Sie es mit einem trockenen Tuch sauber. Lagern Sie Ihr Werkzeug immer an einem trockenen Platz. Sorgen Sie dafür, dass bei staubigen Arbeiten die Lüftungsöffnungen frei sind. Halten Sie alle Bedienelemente staubfrei. Gelegentlich sind durch die Lüftungsschlitze hindurch Funken zu sehen. Dies ist normal und wird Ihr Werkzeug nicht beschädigen.

Bei Akkuwerkzeugen
Der Umgebungstemperaturbereich für die Nutzung und Lagerung von Werkzeug und Akku liegt zwischen 0°C und 45°C.
Der empfohlene Umgebungstemperaturbereich für die Ladestation liegt zwischen 0°C und 40°C.

UMWELTSCHUTZ

Elektroprodukte dürfen nicht mit dem normalen Haushaltsmüll entsorgt werden, sondern sollten nach Möglichkeit zu einer Recyclingstelle gebracht werden. Ihre zuständigen Behörden oder Ihr Fachhändler geben Ihnen hierzu gerne Auskunft.

EC
Konformitätserklärung

DE

Wir:

HYUNDAI Corporation Holdings Europe
Am Kronberger Hang 2A, 65824, Schwalbach am Taunus
Germany

Erklären, dass das unten aufgeführte Produkt :
Akku-Bohrmaschine

MODELL : DD20S-40 DD20S-40TT DD20S-40T2T
FUNKTION : Bohren, Festziehen und Lösen von Schrauben, Mutter

Erfüllt die Anforderungen der Richtlinien des Rates:
2006/42/EC, 2011/65/EU & (EU)2015/863, 2014/30/EU, (EU) 2023/1542, 2014/35/EU

Standards entsprechen der:
EN IEC 55014-1, EN IEC 55014-2, EN 62841-1, EN 62841-2-1, EN IEC 63000, EN 62133-2, EN 60335-1, EN 60335-2-29, EN 62233, EN IEC 61000-3-2, EN 61000-3-3

Die für die Zusammenstellung der technischen Unterlagen befugte Person,
Name : Hyundae Kim
Adresse : HYUNDAI Corporation Holdings Europe
65824 Schwalbach am Taunus, Germany

	Geschäftsführer	Projektleiter
Datum : 2024.09.25	Jaiwon Hur	Sungwoo Hong

PERCEUSE VISSEUSE SANS FIL

FR

NOTICE ORIGINALE SÉCURITÉ DU PRODUIT AVERTISSEMENTS DE SÉCURITÉ GÉNÉRAUX POUR L'OUTIL

⚠ AVERTISSEMENT! Lire l'ensemble des mises en garde, instructions, illustrations et spécifications fourni avec cet outil électrique. *Ne pas suivre toutes les instructions énumérées ci-dessous peut conduire à une électrocution, un incendie et / ou des blessures graves.*

Conserver tous les avertissements et toutes les instructions pour pouvoir s'y reporter ultérieurement.
Le terme «outil» dans les avertissements fait référence à votre outil électrique alimenté par le secteur (avec cordon d'alimentation) ou votre outil fonctionnant sur batterie (sans cordon d'alimentation).

1. Sécurité de la zone de travail

a) Conserver la zone de travail propre et bien éclairée. *Les zones en désordre ousombres sont propices aux accidents.*
b) Ne pas faire fonctionner les outils électriques en atmosphère explosive, par exemple en présence de liquides inflammables, de gaz ou de poussières. *Les outils électriques produisent des étincelles qui peuvent enflammer les poussières ou les fumées.*
c) Maintenir les enfants et les personnes présentes à l'écart pendant l'utilisation de l'outil. *Les distractions peuvent vous faire perdre le contrôle de l'outil.*

2. Sécurité électrique

a) Il faut que les fiches de l'outil électrique soient adaptées au socle. Ne jamais modifier la fiche de quelque façon que ce soit. Ne pas utiliser d'adaptateurs avec des outils à branchement de terre. *Des fiches non modifiées et des socles adaptés réduiront le risque de choc électrique.*
b) Eviter tout contact du corps avec des surfaces reliées à la terre telles que les tuyaux, les radiateurs, les cuisinières et les réfrigérateurs. *Il existe un risque accru de choc électrique si votre corps est relié à la terre.*
c) Ne pas exposer les outils à la pluie ou à des conditions humides. *La pénétration d'eau à l'intérieur d'un outil augmentera le risque de choc électrique.*
d) Ne pas maltraiter le cordon. Ne jamais utiliser le cordon pour porter, tirer ou débrancher l'outil. Maintenir le cordon à l'écart de la chaleur, du lubrifiant, des arêtes ou des parties en mouvement. *Des cordons endommagés ou emmêlés augmentent le risque de choc électrique.*
e) Lorsqu'on utilise un outil à l'extérieur, utiliser un prolongateur adapté à l'utilisation extérieure. *L'utilisation d'un cordon adapté à l'utilisation extérieure réduit le risque de choc électrique.*
f) Si l'usage d'un outil dans un emplacement humide est inévitable, utiliser une alimentation protégée par un dispositif à courant différentiel résiduel (DDR). *L'usage d'un DDR réduit le risque de choc électrique.*

3. Sécurité des personnes

a) Restez vigilant, regardez ce que vous êtes en train de faire et faites preuve de bon sens dans votre utilisation de l'outil. Ne pas utiliser un outil lorsque vous êtes fatigué ou sous l'emprise de drogues, d'alcool ou de médicaments. *Un moment d'inattention en cours d'utilisation d'un outil peut entraîner des blessures graves des personnes.*
b) Utiliser un équipement de sécurité. Toujours porter une protection pour les yeux. *Les équipements de sécurité tels que les masques contre les poussières, les chaussures de sécurité antidérapantes, les casques ou les protections acoustiques utilisés pour les conditions appropriées réduiront les blessures de personnes.*
c) Éviter tout démarrage intempestif. S'assurer que l'interrupteur est en position arrêt avant de brancher l'outil au secteur et/ou au bloc de batteries, de le ramasser ou de le porter. *Porter les outils en ayant le doigt sur l'interrupteur ou brancher des outils dont l'interrupteur est en position marche est*

source d'accidents.

d) **Retirer toute clé de réglage avant de mettre l'outil en marche.** *Une clé laissée fixée sur une partie tournante de l'outil peut donner lieu à des blessures de personnes.*

e) **Ne pas se précipiter. Garder une position et un équilibre adaptés à tout moment.** *Cela permet un meilleur contrôle de l'outil dans des situations inattendues.*

f) **S'habiller de manière adaptée. Ne pas porter de vêtements amples ou de bijoux. Garder les cheveux, les vêtements et les gants à distance des parties en mouvement.** *Des vêtements amples, des bijoux ou les cheveux longs peuvent être pris dans des parties en mouvement.*

g) **Si des dispositifs sont fournis pour le raccordement d'équipements pour l'extraction et la récupération des poussières, s'assurer qu'ils sont connectés et correctement utilisés.** *Utiliser des collecteurs de poussière peut réduire les risques dus aux poussières.*

h) **Ne pas laisser les habitudes acquises au cours d'une utilisation fréquente des outils nous rendre complaisants et ignorer les principes de sécurité de l'outil.** *Une action imprudente peut entraîner des blessures graves en une fraction de seconde.*

4) **Utilisation et entretien de l'outil**

a) **Ne pas forcer l'outil. Utiliser l'outil adapté à votre application.** *L'outil adapté réalisera mieux le travail et de manière plus sûre au régime pour lequel il a été construit.*

b) **Ne pas utiliser l'outil si l'interrupteur ne permet pas de passer de l'état de marche à arrêt et vice versa.** *Tout outil qui ne peut pas être commandé par l'interrupteur est dangereux et il faut le réparer.*

c) **Débrancher la prise de la source d'alimentation et / ou retirer la batterie, si elle est amovible, de l'outil, avant tout réglage, changement d'accessoires ou avant de ranger l'outil.** *De telles mesures de sécurité préventives réduisent le risque de démarrage accidentel de l'outil.*

d) **Conserver les outils à l'arrêt hors de la portée des enfants et ne pas permettre à des personnes ne connaissant pas l'outil ou les présentes instructions de le faire fonctionner.** *Les outils sont dangereux entre les mains d'utilisateurs novices.*

e) **Entretenir les outils et accessoires électriques. Vérifier qu'il n'y a pas de mauvais alignement ou de blocage des parties mobiles, des pièces cassées ou toute autre condition pouvant affecter le fonctionnement de l'outil. En cas de dommages, faire réparer l'outil avant de l'utiliser.** *De nombreux accidents sont dus à des outils mal entretenus.*

f) **Garder affûtés et propres les outils permettant de couper.** *Des outils destinés à couper correctement entretenus avec des pièces coupantes tranchantes sont moins susceptibles de bloquer et sont plus faciles à contrôler.*

g) **Utiliser l'outil, les accessoires et les lames etc., conformément à ces instructions, en tenant compte des conditions de travail et du travail à réaliser.** *L'utilisation de l'outil pour des opérations différentes de celles prévues pourrait donner lieu à des situations dangereuses.*

h) **Maintenir les poignées et les surfaces de préhension sèches, propres et exemptes d'huile et de graisse.** *Des poignées et surfaces de préhension glissantes ne permettent pas une manipulation et un contrôle de l'outil en toute sécurité en cas d'imprévus.*

5) **Utilisation des outils fonctionnant sur batteries et précautions d'emploi**

a) **Ne recharger qu'avec le chargeur spécifié par le fabricant.** *Un chargeur qui est adapté à un type de bloc de batteries peut entraîner un risque d'incendie lorsqu'il est utilisé avec un autre type de bloc de batteries.*

b) **N'utiliser les outils qu'avec des blocs de batteries spécifiquement désignés.** *L'utilisation de tout autre bloc de batteries peut entraîner un risque de blessure et d'incendie.*

c) **Lorsqu'un bloc de batteries n'est pas utilisé, le maintenir à l'écart de tout autre objet métallique, par exemple trombones, pièces de monnaie, clés, clous, vis ou autres objets de petite taille qui peuvent donner lieu à**

une connexion d'une borne à une autre. *Le court-circuitage des bornes d'une batterie entre elles peut causer des brûlures ou un incendie.*

d) Dans de mauvaises conditions, du liquide peut être éjecté de la batterie; éviter tout contact. En cas de contact accidentel, nettoyer à l'eau. Si le liquide entre en contact avec les yeux, rechercher en plus une aide médicale. *Le liquide éjecté des batteries peut causer des irritations ou des brûlures.*

e) N'utilisez pas de batterie ou d'outil endommagé ou modifié. *Des batteries endommagées ou modifiées peuvent se comporter de façon imprévisible et causer un incendie, une explosion ou un risque de blessure.*

f) N'exposez pas une batterie ou un outil à un incendie ou à une température excessive. *L'exposition à un incendie ou une température supérieure à 130 °C peut causer une explosion.*

g) Suivez toutes les instructions de charge et ne rechargez pas la batterie ou l'outil en dehors de la plage de température spécifiée dans les instructions. *Recharger la batterie de façon inappropriée ou en dehors de la plage de température spécifiée peut l'endommager et augmente le risque d'incendie.*

6) Maintenance et entretien

a) Faire entretenir l'outil par un réparateur qualifié utilisant uniquement des pièces de rechange identiques. *Cela assurera le maintien de la sécurité de l'outil.*

b) Ne révisez jamais de batteries endommagées. *La révision de batteries doit uniquement être effectuée par le fabricant ou les prestataires de service autorisés.*

CONSIGNES DE SÉCURITÉ CONCERNANT LA PERCEUSE

1. Instructions de sécurité pour toutes opérations

a) Tenir l'outil par les zones de prises isolées lors d'une utilisation où l'outil tranchant pourrait entrer en contact avec des fils cachés ou avec son propre cordon. *Si les parties externes en métal entrent en contact avec un fil électrique « sous tension », elles pourraient elles aussi devenir « sous tension » et l'utilisateur pourrait recevoir une décharge électrique.*

2. Instructions de sécurité lorsque l'utilisation de forets long

a) Ne jamais fonctionner à une vitesse supérieure à la vitesse maximale autorisée du foret. *À des vitesses plus élevées, le foret risque de se plier s'il est autorisé à tourner librement sans toucher la pièce, entraînant des blessures corporelles.*

b) Commencez toujours le forage à basse vitesse avec la pointe du trépan tout en contactant la pièce. *À des vitesses plus élevées, le foret risque de se plier s'il est autorisé à tourner librement sans toucher la pièce, entraînant des blessures corporelles.*

c) Appliquer la pression uniquement en ligne directe avec le foret et ne pas appliquer de pression excessive. *Les forages peuvent se plier et provoquent une rupture ou une perte de contrôle, entraînant des blessures.*

MISES EN GARDE CONCERNANT LA BATTERIE

a) La batterie et les piles secondaires ne doivent pas être ouvertes, démontées ou broyées.

b) La batterie ne doit pas être court-circuitée. Évitez de mettre la batterie en vrac dans une boîte ou dans un tiroir où elles risqueraient de se court-circuiter entre elles ou au contact d'autres objets métalliques. *Après usage, évitez tout contact de la batterie avec d'autres objets métalliques de petite taille (trombones, pièces, clés, clous, vis etc.) susceptibles de court-circuiter les pôles. Un court-circuit entre les pôles de la batterie peut être à l'origine de brûlures ou d'un incendie.*

c) La batterie ne doit pas être exposée au feu et à la chaleur. Évitez de la ranger à la

lumière du soleil.

d) La batterie et les piles ne doivent pas être soumises à des chocs mécaniques.
e) En cas de fuite des piles, évitez tout contact du liquide avec la peau et les yeux. En cas de contact, rincez abondamment la surface touchée avec de l'eau et appelez les urgences.
f) La batterie et les piles doivent rester propres et sèches.
g) Si la batterie ou les piles se salissent, essuyez-les avec un chiffon propre et sec.
h) La batterie et les piles doivent être chargées avant usage. Utilisez toujours le chargeur adéquat, et respectez les instructions du fabricant ou le mode d'emploi de l'appareil concernant la procédure de recharge.
i) Évitez de laisser une batterie se charger pendant trop longtemps lorsqu'elle n'est pas utilisée.
j) Après de longues périodes d'inutilisation, il peut être nécessaire de charger et décharger la batterie et les piles à plusieurs reprises avant que celles-ci ne retrouvent leur capacité maximale.
k) Rechargez uniquement avec le chargeur spécifié par le fabricant. N'utilisez pas d'autre chargeur que celui spécifiquement fourni avec l'appareil.
l) N'utilisez en aucun cas une batterie autre que celle prévue pour cet appareil.
m) La batterie doit être tenue hors de portée des enfants.
n) Gardez la documentation d'origine du produit afin de pouvoir vous y référer ultérieurement.
o) Enlevez la batterie de l'appareil lorsque vous ne l'utilisez pas.
p) Respectez les procédures de mise au rebut.
q) Ne pas mélanger des piles de fabrication, capacité, taille ou type différents dans un appareil.
r) Protégez la batterie des micro-ondes et des hautes pressions.
s) Attention ! N'utilisez pas de piles non rechargeables.

SICHERHEITSHINWEISE FÜR DAS LADEGERÄT

ATTENTION! Lire toutes les instructions et tous les avertissements liés à la sécurité. *Lire toutes les instructions. Si les instructions ne sont pas respectées, il existe un risque de décharges électriques, d'incendie et/ou de blessures graves.*

FR

Conserver tous les avertissements et toutes les instructions pour pouvoir s'y reporter ultérieurement.

Cet appareil peut être utilisé par des enfants âgés de 8 ans et plus et des personnes ayant des capacités physiques, sensorielles ou mentales réduites, ou présentant un manque d'expérience et de connaissances, si elles sont sous surveillance ou formées à l'utilisation de l'appareil en toute sécurité et comprennent les risques qu'il entraîne. Les enfants ne doivent pas jouer avec l'appareil. L'entretien et le nettoyage ne doivent pas être effectués par des enfants sans surveillance.

Si l'alimentation est endommagée, elle doit être remplacée par le fabricant, son agent de maintenance ou une personne qualifiée de façon similaire, afin d'éviter tout danger.

1. Avant de charger, lisez les instructions.
2. Ne chargez pas une batterie qui fuit.
3. N'utilisez pas de chargeurs pour des travaux autres que ceux pour lesquels ils sont conçus.
4. Ne branchez le chargeur que sur une alimentation réseau alternatif (AC).
5. Usage interne uniquement, ne pas exposer à la pluie ou à l'eau.
6. Le chargeur doit être protégé de l'humidité !
7. N'utilisez pas le chargeur à l'extérieur.
8. Ne court-circuitez pas les contacts de la batterie ou du chargeur.
9. Respectez la polarité "+/-" lorsque vous chargez.
10. Ne pas ouvrir l'appareil et le tenir hors de portée des enfants.
11. Ne pas charger de batteries d'autres fabricants.
12. S'assurer que la connexion entre le chargeur de batterie et la batterie est correctement

PERCEUSE VISSEUSE SANS FIL

FR

positionnée.

13. Laissez les ouïes du chargeur de batterie libres d'objets étrangers et protégez-le de la poussière et de l'humidité. Stockez-le dans un endroit sec et hors gel.
14. Lors de la charge de batteries, s'assurer que le chargeur de batterie est dans un endroit bien ventilé et à l'écart de matériaux inflammables. Les batteries peuvent chauffer pendant la charge. Ne pas surcharger les batteries. S'assurer que les batteries et les chargeurs de batterie ne restent pas sans surveillance pendant la charge.
15. Ne pas charger des batteries non rechargeables, car elles peuvent chauffer et s'endommager.
16. Une vie plus longue et de meilleures performances peuvent être obtenues si le pack batterie est chargé lorsque la température de l'air est entre 18ºC et 24ºC. Ne pas charger le pack batterie avec des températures d'air au-dessous de 0ºC, ou au-dessus de 40ºC. Ceci est important car le pack batterie peut en être sérieusement endommagé.
17. Ne charger que le bloc-batterie du même modèle fourni par le fabricant et des modèles recommandés par le fabricant.

SYMBOLES

Pour réduire le risque de blessure, l'utilisateur doit lire le mode d'emploi.

Avertissement

Porter une protection pour les oreilles

Porter une protection pour les yeux

Porter un masque contre la poussière

Les déchets d'équipements électriques et électroniques ne doivent pas être déposés avec les ordures ménagères. Ils doivent être collectés pour être recyclés dans des centres spécialisés. Consultez les autorités locales ou votre revendeur pour obtenir des renseignements sur l'organisation de la collecte.

Lire le manuel

Usage interne uniquement

Borne positive

Borne négative

Fusible

Classe de protection

Ne pas brûler

Les piles peuvent entrer dans le cycle de l'eau si elles sont éliminées de manière inappropriée, ce qui peut être dangereux pour l'écosystème. Ne jetez pas les piles utilisées avec les déchets ménagers non triés.

Batterie Li-Ion Ce produit comporte un symbole de « Collecte séparée » de toutes les batteries. Il sera ensuite recyclé ou démantelé, afin de réduire l'impact sur l'environnement. Les batteries peuvent être dangereuses pour l'environnement et la santé humaine, car elles contiennent des substances dangereuses.

FR

LISTE DES COMPOSANTS

1. MANDRIN
2. EMBRAYAGE VARIABLE
3. CONTROLE DE L'ENGRENAGE
4. ROTATION AVANT ET INVERSÉE
5. POIGNÉE À PRISE SOUPLE
6. SUPPORT CEINTURE
7. PACK BATTERIE*
8. VERROU DE PACK BATTERIE*
9. ÉCLAIRAGE LED
10. COMMUTATEUR MARCHE/ARRÊT
11. CHARGEUR *
12. EMBOUT DOUBLE *

* Tous les accessoires illustrés ou décrits ne sont pas inclus dans la livraison standard.

DONNÉES TECHNIQUES

Modèle DD20S-40 DD20S-40TT DD20S-40T2T (DD20S-40-désignations des pièces, illustration de la perceuse sans-fil)

		DD20S-40	DD20S-40TT	DD20S-40T2T
Tension		18V ⎓ (20V Max.)		
Vitesse sans chargement		0-400/0-1600 /min		
Nombre de positions d'embrayage		20+1		
Couple max		40 N.m		
Capacité du mandrin		13 mm		
Capacité max. de perçage dans	Acier	13 mm		
	Bois	30 mm		
Batterie		/	BI20-2 (2.0Ah)	
Chargeur		/	C20-2 (2.0A)	
Poids de la machine		1 kg	1.4 kg	1.4 kg

PACKS DE BATTERIE ADAPTÉS

Numéro d'article	BI20-2	BI20-4
Capacité de la batterie	2.0Ah	4.0Ah

PERCEUSE VISSEUSE SANS FIL

CHARGEURS ADAPTÉS

Numéro d'article	C20-2	C20-4
Entrée chargeur	100-240V~50/60Hz, 55W	100-240V~50/60Hz, 95W
Sortie chargeur	20V ⎓ 2.0A	20V ⎓ 4.0A
Temps de charge (environ)	1hr (2.0 Ah) 2hrs (4.0 Ah)	30mins (2.0 Ah) 60mins (4.0 Ah)
Classe de protection du chargeur	⧈/II	⧈/II

FR

INFORMATIONS RELATIVES AU BRUIT

Niveau de pression acoustique: L_{pA} = 82.7 dB(A) K_{pA}= 5 dB(A)
Niveau de puissance acoustique: L_{wA} = 90.7 dB(A) K_{wA}= 5 dB(A)
Porter une protection pour les oreilles.

INFORMATIONS RELATIVES AUX VIBRATIONS

Valeurs totales de vibration (somme du vecteur triaxial) déterminées selon la norme EN 62841:	
Perçage dans le métal	Valeur d'émission de vibrations: $a_{h,D}$ = 4.06 m/s²
	Incertitude K = 1.5 m/s²

La valeur totale de vibration déclarée et la valeur d'émission de bruit déclarée ont été mesurées conformément à la méthode d'essai standard et peuvent être utilisées pour comparer un outil à un autre.
La valeur totale de vibration déclarée et la valeur d'émission de bruit déclarée peuvent également être utilisées lors d'une évaluation préliminaire de l'exposition.

AVERTISSEMENT! les vibrations et les émissions de bruit au cours de l'utilisation réelle de l'outil électrique peuvent varier de la valeur déclarée en fonction du mode d'utilisation de l'outil, en particulier du type de pièce traité selon les exemples suivants et d'autres variations concernant le mode d'utilisation de l'outil:
Comment l'outil est utilisé et quels matériaux sont coupés ou percés.
L'outil est en bon état et bien entretien.
L'utilisation du bon accessoire pour l'outil et l'assurance qu'il est affuté et en bon état.
La force avec laquelle vous serrez les poignées et l'utilisation éventuelle d'un quelconque accessoire anti-bruit et anti-vibration.
Et l'outil est utilisé comme prévu dans sa conception et dans les présentes instructions.

Cet outil peut causer un syndrome de vibration du bras et de la main s'il n'est pas correctement géré.

AVERTISSEMENT! Pour être précise, une évaluation du niveau d'exposition en conditions réelles d'utilisation doit également tenir compte de toutes les parties du cycle d'utilisation telles que les moments où l'outil est éteint, et ceux où il fonctionne au ralenti mais ne réalise pas réellement de tâche. Ceci peut réduire de façon significative le niveau d'exposition et la période de fonctionnement totale.
Facteurs contribuant à minimiser votre risque d'exposition aux vibrations et au bruit.
Utilisez TOUJOURS des ciseaux, des forets et des lames affutés.

Entretenez cet outil en accord avec les présentes instructions et maintenez-le lubrifié (si approprié). Si l’outil doit être fréquemment utilisé, investissez dans des accessoires anti-bruit et anti-vibration. Planifiez votre travail pour étaler toute utilisation d’outil à fortes vibrations sur plusieurs jours.

ACCESSORIES

	DD20S-40	DD20S-40TT	DD20S-40T2T
Batterie	/	1	2
Chargeur	/	1	1
Support ceinture	1	1	1
Embout double (PH2/SL5.5)	1	1	1

Nous vous recommandons d'acheter vos accessoires dans le même magasin qui vous a vendu l'outil. Reportez-vous à l'emballage des accessoires pour plus de détails. Le personnel du magasin peut vous aider et vous conseiller.

PERCEUSE VISSEUSE SANS FIL

INSTRUCTIONS D'UTILISATION

REMARQUE: Avant d'utiliser l'outil, lisez attentivement le manuel d'utilisation.

FR

UTILISATION PRÉVUE

La machine est destinée à visser et desserrer les vis ainsi qu'à percer le bois, le métal, le plastique, la maçonnerie et le béton.

AVANT LA MISE EN SERVICE

1. CHARGER LE BLOC-BATTERIE

N'utilisez aucun chargeur autre que celui spécifiquement fourni pour une utilisation avec l'équipement.
Si le bloc-batterie est très chaud, vous devez retirer votre bloc-batterie du chargeur et laisser le temps au bloc-batterie de refroidir avant de le recharger.
Veuillez charger la batterie pour atteindre sa pleine capacité avant de la stocker. Si l'outil ne sera pas utilisé pendant de longues périodes, chargez la batterie tous les 3 mois.

- PROCÉDURE DE CHARGEMENT (VOIR FIG. A1)

1) Branchez le chargeur dans une prise appropriée. La lumière verte s'allumera.
2) Glissez le bloc-batterie dans le chargeur, assurez-vous que la batterie est en position de charge correcte fermement. La lumière verte s'éteindra et la lumière rouge s'allumera pour indiquer que le processus de chargement a commencé.
3) Lorsque la charge est terminée, la lumière rouge s'éteindra et la lumière verte s'allumera.
4) Après une charge complète, débranchez le chargeur et retirez le bloc-batterie.

REMARQUE: Si le bloc-batterie est verrouillé dans le chargeur, appuyez sur le bouton de libération du bloc-batterie et retirez-le.

AVERTISSEMENT! Lorsque la charge de la batterie diminue après utilisation continue ou exposition à la lumière directe du soleil ou à la chaleur, laisser le temps à la batterie de refroidir avant de la recharger pour atteindre la pleine capacité.

- INDICATEUR DE CHARGE (VOIR FIG. A2)

Ce chargeur est fait pour repérer d'éventuels problèmes pouvant survenir avec l'accumulateur. Les voyants lumineux indiquent lorsqu'il y a un problème (voir tableau ci-dessous).
Si un problème survient, veuillez introduire un nouvel accumulateur pour vérifier que le chargeur fonctionne correctement. Si l'accumulateur se recharge normalement, la source du problème provient de l'autre accumulateur, indiquant qu'il est défectueux et qu'il doit être ramené à un centre de Service Après-Vente ou de recyclage. Si le nouvel accumulateur a le même problème que l'ancien, faites vérifier le chargeur dans un centre de Service Après-Vente.

Lumière	Allumé/ Clignote	Etat
Rouge	———	Charge en cours
Clignotement rouge	- - - - -	Batterie défectueuse
Vert	———	Complètement chargée
Clignotement	- - - - -	Batterie Chaude/ Froide

- VÉRIFICATION DE L'ÉTAT DE CHARGE DU BLOC-BATTERIE (VOIR FIG. A3)

Le niveau de charge de la batterie peut être connu à partir du voyant indicateur de batterie en appuyant sur le bouton à côté des lumières.

2. POUR RETIRER OU INSTALLER LA BATTERIE (VOIR FIG. B1, B2)

Pour retirer le pack batterie, appuyez d'abord fermement sur le bouton de libération du pack batterie, puis faites glisser le pack batterie hors de votre outil.
Pour installer le pack batterie, faites glisser le pack batterie entièrement chargé sur l'outil avec une force suffisante jusqu'à ce qu'il s'enclenche en position.

OPÉRATION

1. INTERRUPTEUR MARCHE / ARRÊT (VOIR FIG. C)

Appuyez sur l'interrupteur marche / arrêt pour démarrer et relâchez-le pour arrêter votre outil. L'interrupteur marche / arrêt est équipé d'une fonction de freinage qui arrête votre mandrin immédiatement lorsque vous relâchez rapidement l'interrupteur.
C'est également un interrupteur à vitesse variable qui offre une vitesse et une force de torsion plus élevés avec une pression de déclenchement accrue. La vitesse est contrôlée par le niveau de dépression de la gâchette.

AVERTISSEMENT! Ne pas faire fonctionner pendant de longues périodes à faible vitesse car une chaleur excessive sera produite en interne.

AVERTISSEMENT! En cas de surcharge, relâchez immédiatement le commutateur pour éviter la surchauffe du moteur.

2. VERROUILLAGE DE L'INTERRRUPTEUR (VOIR FIG. D)

La gâchette peut être verrouillée en position OFF. Cela aide à réduire la possibilité de démarrage accidentel lorsqu'il n'est pas utilisé. Pour verrouiller la gâchette, placez la direction de la commande de rotation en position centrale.

3. CONTRÔLE DE LA ROTATION VERS AVANT ET INVERSE (VOIR FIG. E1, E2)

Rotation vers l'avant: Poussez le contrôle de rotation avant/arrière vers la gauche (le foret pointe loin de vous). Il est utilisé pour le perçage et le vissage.
Rotation inverse: Poussez le contrôle de rotation avant/arrière vers la droite (le foret pointe loin de vous). Il est utilisé pour retirer les vis ou libérer un foret coincé.

AVERTISSEMENT! Ne changez jamais le sens de rotation lorsque l'outil tourne, attendez qu'il soit arrêté.

4. CONTRÔLE D'ENGRENAGES À DEUX VITESSES (VOIR FIG. F)

La perceuse a un contrôle de vitesse à deux niveaux conçue pour percer ou travailler à des vitesses LO (marquées par 1) ou HI (marquées par 2). Un interrupteur à glissière est situé sur le dessus de la perceuse pour sélectionner la vitesse LO ou HI. Lorsque vous utilisez la perceuse dans la plage de vitesse LO, la vitesse diminuera et la perceuse aura plus de puissance et une force de torsion supérieure. Lorsque vous utilisez la perceuse dans la plage de vitesse HI, la vitesse augmentera et la perceuse aura moins de puissance et une force de torsion inférieure.
NIVEAU I: Gamme vitesse basse : pour visser ou travailler avec un perçage de grand diamètre.
NIVEAU II: Gamme vitesse élevée : pour travailler avec un perçage de petit diamètre.

AVERTISSEMENT! Pour éviter d'endommager les engrenages, laissez toujours le mandrin s'arrêter complètement avant de changer le sens de rotation ou la vitesse.

AVERTISSEMENT! En cas de surcharge se présente fréquemment sur les pièces en haute vitesse, passez à basse vitesse pour éviter la surchauffe du moteur.

5. RÉGLAGE DU MANDRIN (VOIR FIG. G)

Pour ouvrir les mâchoires du mandrin, faites pivoter la partie du front du mandrin. Insérez le foret entre les mâchoires du mandrin et faites pivoter la section du front dans le sens opposé. Assurez-vous que le foret est au centre des mâchoires du mandrin. Enfin, tournez fermement la section du mandrin du front dans les directions opposées. Votre foret est maintenant serré dans le mandrin.

6. RÉGLAGE DE LA FORCE DE TORSION (VOIR FIG. H)

(La force de vissage de votre perceuse-visseuse)
La force de torsion peut être ajustée en tournant la bague de réglage. La force de torsion est plus grande lorsque la bague de réglage est réglée sur une position qui correspond à une force supérieure. La force de torsion est moindre lorsque la bague de réglage est réglée sur une position qui correspond à une force inférieure.

1-7	pour enfoncer de petites vis

FR

PERCEUSE VISSEUSE SANS FIL

8 - 14	pour enfoncer des vis dans un matériau souple
15- 20	pour enfoncer des vis dans des matériaux souples et durs
	pour le perçage lourd

FR

7. UTILISEZ LE VOYANT LED
Pour allumer la lumière, appuyez simplement sur l'interrupteur marche/arrêt. Lorsque vous relâchez l'interrupteur marche / arrêt, la lumière s'éteint. éclairage LED augmente la visibilité - idéal pour la zone sombre ou fermée La LED est également un indicateur de capacité de batterie. Il clignote lorsque la puissance diminue.

8. CROCHET DE CEINTURE (VOIR FIG. I)
Vissez le crochet de ceinture sur l'outil avec la vis. Le crochet de ceinture peut être accroché à votre ceinture ou à votre poche, etc.

9. VERROUILLAGE AUTOMATIQUE DE LA BROCHE (VOIR FIG. J)
Le verrouillage automatique de la broche vous permet de l'utiliser comme un tournevis ordinaire. Vous pouvez donner une force de torsion supplémentaire pour serrer fermement une vis, desserrer une vis très serrée ou continuer à travailler lorsque la batterie est épuisée. Pour l'utilisation manuelle de tournevis, le mandrin est automatiquement verrouillé lorsque l'outil est éteint.

10. FORAGE
Lorsque vous percez sur une surface dure et lisse, utilisez un poinçon central pour marquer l'emplacement du trou souhaité.
Cela empêchera le foret de glisser hors du centre lors du démarrage du travail. Tenez fermement l'outil et placez la pointe du foret à la position à percer. Appuyez sur la gâchette de l'interrupteur pour démarrer l'outil. Déplacez le foret dans la pièce à travailler, en appliquant uniquement une pression suffisante pour maintenir la machine de manière à ce que l'embout puisse travailler. Ne forcez pas et n'appliquez pas de pression latérale pour approfondir un trou.

AVERTISSEMENT! Les forets en carbure de tungstène doivent toujours être utilisés pour le béton et la maçonnerie. Lors du perçage dans le métal, utilisez uniquement des forets HSS en bon état. Utilisez toujours un porte-embout magnétique (non inclus) lorsque vous utilisez des embouts de tournevis courts. Lors du vissage, appliquez une petite quantité de savon liquide ou similaire sur les filets de la vis pour faciliter l'insertion.

11. PROTECTION DE SURCHARGE
En cas de surcharge, le moteur s'arrête. Relâchez immédiatement la charge de la machine et laissez refroidir pendant env. 30 secondes à la vitesse à vide la plus élevée.

12. PROTECTION CONTRE LES SURCHARGES DÉPENDANT DE LA TEMPÉRATURE
Lorsqu'il est utilisé comme prévu, l'outil électrique ne peut pas être soumis à une surcharge. Lorsque la charge est trop élevée ou que la température admissible de la batterie de 75 °C est dépassée, la commande électronique arrête l'outil électrique jusqu'à ce que la température soit à nouveau dans la plage de température optimale.

13. PROTECTION CONTRE LES DÉCHARGES PROFONDES
La batterie Li-ion est protégée contre les décharges profondes par le «système de protection contre la décharge». Lorsque la batterie est complètement déchargée, la machine est arrêtée par un circuit de protection: L'outil inséré ne tourne plus.

RESOLUTION DES PROBLEMES

1. POURQUOI LA MACHINE NE FONCTIONNE PAS LORSQUE J'APPUIE SUR LA GACHETTE?
L'inverseur au-dessus de la gâchette est en position centrale verrouillée. Placez-le à gauche ou à droite puis appuyez sur la gâchette.Vérifier que la batterie est bien connectée à l'outil de travail.

2. POURQUOI LA PERCEUSE S'ARRETE AVANT QUE LA VIS SOIT COMPLETEMENT SERREE?
Vérifiez la position de la bague de couple située entre le mandrin et le corps de la machine. La position 1 est le couple le plus faible et la position 20 est le couple le plus élevé. La position est utilisée pour le perçage. Ajustez la bague sur une valeur plus élevée pour serrer complètement la vis.

3. JE N'ARRIVE PAS À INSÉRER LA BATTERIE DANS LE CHARGEUR DE BATTERIE. POURQUOI?
La batterie ne peut être insérée dans le chargeur que dans une seule direction. Tournez la batterie jusqu'à ce qu'elle puisse être insérée dans la fente.

4. RAISONS DES DURÉES DE FONCTIONNEMENT DIFFÉRENTES DES PACKS DE BATTERIES
Des problèmes de temps de charge et de stockage prolongés peuvent réduire l'autonomie de la batterie. Ceci peut être corrigé après plusieurs cycles de charges et de décharges. Des conditions de travail sévères, par exemple de vissage de grosses vis dans du bois dur, déchargeront plus rapidement la batterie que des conditions moins sévères. Ne rechargez pas votre batterie en dessous de 0°C ni au-dessus de 40°C car ceci affecte ses performances.

ENTRETIEN

Retirer la batterie de l'outil avant de procéder à un réglage, une réparation ou un entretien.
L'outil ne requiert pas de graissage ou d'entretien particulier. Il n'y a pas de pièces réparables par l'utilisateur dans cet outil.
Ne jamais utiliser d'eau ou de nettoyants chimiques pour nettoyer l'outil. Nettoyer avec un chiffon sec. Toujours conserver l'outil motorisé dans un endroit sec. Maintenir les fentes de ventilation du moteur propres. Empêcher que les commandes de marche soient couvertes de sciure. Il est normal que des étincelles soient visibles dans les fentes de ventilation, cela n'endommagera pas l'outil motorisé.

POUR LES OUTILS À BATTERIE
La plage de température ambiante pour l'utilisation et le stockage de l'outil et de la batterie est de 0°C à 45°C.
La plage de température ambiante recommandée pour le système de recharge au cours de la charge est de 0°C à 40°C.

PROTECTION DE L'ENVIRONNEMENT

Les déchets d'équipements électriques et électroniques ne doivent pas être déposés avec les ordures ménagères. Ils sont collectés pour être recyclés dans des centres spécialisés. Consultez les autorités locales ou votre revendeur pour obtenir des renseignements sur l'organisation de la collecte.

FR

PERCEUSE VISSEUSE SANS FIL

EC Déclaration de Conformité

FR

Nous:

HYUNDAI Corporation Holdings Europe
Am Kronberger Hang 2A, 65824, Schwalbach am Taunus
Germany

Déclarons que le produit détaillé ci-dessous :
Perceuse visseuse sans fil

MODÈLE : DD20S-40 DD20S-40TT DD20S-40T2T
FONCTION : Perçage, Serrage et desserrage des vis, écrous

Satisfait les exigences des directives du Conseil:
2006/42/EC, 2011/65/EU & (EU)2015/863, 2014/30/EU, (EU) 2023/1542, 2014/35/EU

Les normes sont conformes à:
EN IEC 55014-1, EN IEC 55014-2, EN 62841-1, EN 62841-2-1, EN IEC 63000, EN 62133-2, EN 60335-1, EN 60335-2-29, EN 62233, EN IEC 61000-3-2, EN 61000-3-3

La personne autorisée à constituer le dossier technique,
Nom : Hyundae Kim
Adresse : HYUNDAI Corporation Holdings Europe
65824 Schwalbach am Taunus, Germany

	Directeur général	Chef de projet
Date : 2024.09.25	Jaiwon Hur	Sungwoo Hong

ISTRUZIONI ORIGINALI SICUREZZA DEL PRODOTTO AVVISI GENERALI PER LA SICUREZZA DEGLI UTENSILI A MOTORE

AVVERTENZA! Leggere tutte le avvertenze di sicurezza, le istruzioni, le illustrazioni e le specifiche fornite con questo elettroutensile. *La mancata osservanza delle istruzioni elencate di seguito potrebbe provocare una scossa elettrica, un incendio e/o lesioni gravi.*

Conservare tutti gli avvisi e le istruzioni per poterli consultare quando necessario.
Il termine «elettroutensile elettrico» utilizzato di seguito in questo manuale si riferisce a utensili elettrici alimentati dalla rete (con linea di allacciamento), oltre che ad utensili elettrici alimentati a batteria (senza linea di allacciamento).

1. Posto di lavoro
a) **Mantenere pulito ed ordinato il posto di lavoro.** *Il disordine e le zone di lavoro non illuminate possono essere fonte di incidenti.*
b) **Evitare d'impiegare l'utensile in ambienti soggetti al rischio di esplosioni nei quali si trovino liquidi, gas o polveri infiammabili.** *Gli utensili elettrici producono scintille che possono far infiammare la polvere o i gas.*
c) **Mantenere lontani I bambini ed altre persone durante l'impiego dell'utensile elettrico.** *Eventuali distrazioni potranno comportare la perdita del controllo sull'utensile.*

2. Sicurezza elettrica
a) **La spina per la presa di corrente dovrà essere adatta alla presa. Evitare assolutamente di apportare modifiche alla spina. Non impiegare spine adattatrici assieme ad utensili con collegamento a terra.** *Le spine non modificate e le prese adatte allo scopo riducono il rischio di scosse elettriche.*
b) **Evitare il contatto fisico con superfici collegate a terra, come tubi, riscaldamenti, cucine elettriche e frigoriferi.** *Sussiste un maggior rischio di scosse elettriche nel momento in cui il corpo é messo a massa.*
c) **Custodire l'utensile al riparo dalla pioggia o dall'umidità.** *L'eventuale infiltrazione di acqua in un utensile elettrico va ad aumentare il rischio d'insorgenza di scosse elettriche.*
d) **Non usare il cavo per scopi diversi da quelli previsti al fine di trasportare o appendere l'apparecchio, oppure di togliere la spina dalla presa di corrente.** *Mantenere l'utensile al riparo da fonti di calore, dall'olio, dagli spigolio da parti di strumenti in movimento. I cavi danneggiati o aggrovigliati aumentano il rischio d'insorgenza di scosse elettriche.*
e) **Qualora si voglia usare l'utensile all'aperto,impiegare solo ed esclusivamente cavi di prolunga omologati per l'impiego all'esterno.** *L'uso di un cavo di prolunga omologato per l'impiego all'esterno riduce il rischio d'insorgenza di scosse elettriche.*
f) **Se si deve utilizzare l'utensile a motore in un luogo umido, utilizzare una fonte di alimentazione con protezione a corrente residua.** *L'uso di un dispositivo a corrente residua reduce il rischio di folgorazioni elettriche.*

3. SICUREZZA DELLE PERSONE
a) **È importante concentrarsi su ciò che si sta facendo e a maneggiare con giudizio l'utensile elettrico durante le operazioni di lavoro.** *Non utilizzare l'utensile in caso di stanchezza o sotto l'effetto di droghe, bevande alcoliche e medicinali. Un attimo di distrazione durante l'uso dell'utensile potrà causare lesioni gravi.*
b) **Indossare sempre equipaggiamento protettivo individuale, nonché guanti protettivi.** *Se si avrà cura d'indossare equipaggiamento protettivo individuale come la maschera antipolvere, la calzatura antisdrucciolevole di sicurezza, il casco protettivo o la protezione dell'udito, a seconda dell'impiego previsto per l'utensile elettrico, si potrà ridurre il rischio di ferite.*

IT

TRAPANO AVVITATORE A BATTERIA

IT

c) **Evitare avviamenti involontari. Controllare che l'interruttore sia nella posizione off prima di effettuare il collegamento a una sorgente di alimentazione/batteria, e prima di sollevare o trasportare l'utensile.** *Il fatto di tenere il dito sopra all'interruttore o di collegare l'utensile accesso all'alimentazione di corrente potrà essere causa di incidenti.*
d) **Togliere gli attrezzi di regolazione o la chiave inglese prima di accendere l'utensile.** *Un utensile o una chiave inglese che si trovino in una parte di strumento in rotazione potranno causare lesioni.*
e) **È importante non sopravvalutarsi. Avere curadi mettersi in posizione sicura e di mantenere l'equilibrio.** *In tale maniera sarà possibile controllare meglio l'apparecchio in situazioni inaspettate.*
f) **Indossare vestiti adeguati. Evitare di indossare vestiti lenti o gioielli. Tenere i capelli, i vestiti ed i guanti lontani da pezzi in movimento.** *Vestiti lenti, gioielli o capelli lunghi potranno impigliarsi in pezzi in movimento.*
g) **Se sussiste la possibilità di montare dispositivi di aspirazione o di captazione della polvere, assicurarsi che gli stessi siano stati installati correttamente e vengano utilizzati senza errori.** *L'impiego dei suddetti dispositivi diminuisce il pericolo rappresentato dalla polvere.*
h) **Non lasciare che la familiarità acquisita con l'utilizzo frequente dell'elettroutensile si trasformi in autocompiacimento e trascuratezza dei principi di sicurezza.** *Un'azione imprudente può causare lesioni gravi entro una frazione di secondo.*

4) **Maneggio e impiego accurato di elettroutensili**
a) **Non sovraccaricare l'elettroutensile. Impiegare l'elettroutensile adatto per eseguire il lavoro.** *Utilizzando l'elettroutensile elettrico adatto si potrà lavorare meglio e con maggior sicurezza nell'ambito della gamma di potenza indicata.*
b) **Non utilizzare elettroutensili con interruttori difettosi.** *Un elettroutensile che non si può più accendere o spegnere è pericoloso e dovrà essere riparato.*
c) **Staccare la spina dalla presa di corrente e/o rimuovere la batteria, se rimovibile, dall'elettroutensile prima di effettuare qualsiasi regolazione, sostituire gli accessori o riporre gli utensili elettrici.** *Tale precauzione eviterà che la macchina possa essere messa in funzione inavvertitamente.*
d) **Custodire gli elettroutensili non utilizzati fuori della portata dei bambini. Non fare usare l'apparecchio a persone non abituate a farlo o che non abbiano letto le presenti istruzioni.** *Gli elettroutensili sono pericolosi se utilizzati da persone inesperte.*
e) **Eseguire la manutenzione di elettroutensile e accessori. Verificare che le parti mobili dell'elettroutensilefunzionino perfettamente e non s'inceppino, che non ci siano pezzi rotti o danneggiati al punto tale da limitare la funzione della macchina stessa. Far riparare le parti danneggiate prima di utilizzare l'elettroutensile.** *Numerosi incidenti vengono causati da elettroutensili la cui manutenzione è stata effettuata in modo poco accurato.*
f) **Mantenere affilati e puliti gli utensili da taglio.** *Gli utensili da taglio curati con particolare attenzione e con taglienti affilati s'inceppano meno di frequente e sono più facili da condurre.*
g) **Utilizzare elettroutensili, accessori, attrezzi, ecc. in conformità con le presenti istruzioni e secondo quanto previsto per questo tipo specifico di macchina. Osservare le condizioni di lavoro e il lavoro da eseguire durante l'impiego.** *L'impiego di elettroutensili per usi diversi da quelli consentiti potrà dar luogo a situazioni di pericolo.*
h) **Mantenere le impugnature e le superfici di presa asciutte, pulite e prive di olio e grasso.** *Le impugnature e le superfici di presa scivolose non permettono l'uso e il controllo sicuri dell'elettroutensile in situazioni impreviste.*

5) **Maneggio e impiego accurato delle batterie**
a) **Caricare la batteria solo ed esclusivamente con i dispositivi di carica consigliati dal produttore.** *Per un dispositivo di carica*

previsto per un determinato tipo di batteria, sussiste pericolo di incendio, se utilizzato con una batteria di tipo diverso.

b) **Utilizzare negli elettroutensili elettrici solo ed esclusivamente le batterie previste per tale scopo.** *L'uso di batterie di tipo diverso potrebbe dare insorgenza a lesioni a persone e comportare il rischio d'incendi.*

c) **Tenere la batteria non utilizzata lontano da graffette, monete, chiavi, chiodi, viti o altri oggetti in metallo di piccole dimensioni che potrebbero causare un ponte tra i contatti.** *Un eventuale cortocircuito tra i contatti della batteria può dare origine a bruciature o ad incendi.*

d) **In caso di impiego sbagliato, possono verificarsi fuoriuscite di liquido dalla batteria. Evitarne il contatto. In caso di contatto casuale, sciacquare con acqua. Qualora il liquido dovesse entrare in contatto con gli occhi, chiedere immediato consiglio a un medico.** *Il liquido fuoriuscito dalla batteria può causare irritazioni cutanee o bruciature.*

e) **Non utilizzare una batteria o un elettroutensile danneggiati o modificati.** *Le batterie danneggiate o modificate potrebbero manifestare un comportamento imprevedibile con la possibilità di causare un'esplosione o un incendio.*

f) **Non esporre una batteria o un utensile al fuoco o a temperature elevate.** *L'esposizione al fuoco o a una temperatura superiore a 130°C potrebbe provocare un'esplosione.*

g) **Seguire tutte le istruzioni per la carica e non caricare la batteria o l'elettroutensile a una temperatura che non rientri nell'intervallo di valori specificato nelle istruzioni.** *Una ricarica effettuata in maniera scorretta o a una temperatura che non rientra nell'intervallo di valori specificato, potrebbe danneggiare la batteria aumentando il rischio d'incendio.*

6) Assistenza

a) **Fare riparare l'apparecchio esclusivamente da personale specializzato e solo impiegando pezzi di ricambio originali.** *In tal modo potrà essere salvaguardata la sicurezza dell'apparecchio.*

b) **Non riparare le batterie danneggiate.** *Gli interventi di riparazione sulle batterie devono essere eseguiti dal costruttore o da fornitori di assistenza autorizzati.*

NORME DI SICUREZA SUPPLEMENTRI PER IL TRAPANO AVVITATORE A BATTERIA

1. Istruzioni di sicurezza per tutte le operazioni

a) **Qualora si eseguano attività che prevedano il contatto dell'attrezzo con fili elettrici nascosti o con lo stesso cavo di alimentazione, tenere l'utensile da taglio servendosi delle apposite impugnature isolate.** *In questo modo, si eviterà il contatto con i fili sotto tensione, impedendo il trasferimento della stessa alle parti metalliche dell'attrezzo ed il conseguente rischio di scossa elettrica per l'operatore.*

2. Istruzioni di sicurezza quando si usano punte del trapano lunghe

a) **Non operare mai a una velocità superiore a quella massima della velocità della punta del trapano.** *A velocità più elevate, è probabile essere piegata se gli si consente di ruotare liberamente senza toccare il pezzo, con conseguenti lesioni personali.*

b) **Iniziare sempre la foratura a bassa velocità e con la punta a contatto con il pezzo.** *A velocità più elevate, è probabile essere piegata se gli si consente di ruotare liberamente senza toccare il pezzo, con conseguenti lesioni personali.*

c) **Applicare la pressione solo in linea diretta con la punta e non dare una pressione eccessiva.** *Le punte possono piegarsi causando rotture o perdita di controllo, con conseguenti lesioni personali.*

ISTRUZIONI PER LA SICUREZZA DEL PACCO BATTERIA

a) **Non smontare, aprire o strappare le cellule**

IT

TRAPANO AVVITATORE A BATTERIA

IT

secondarie o il pacco batteria.

b) Non cortocircuitare un pacco batteria. Non conservare un pacco batteria disordinatamente in una scatola o un cassetto in cui potrebbero cortocircuitarsi tra essi o essere cortocircuitati da altri oggetti metallici. *Quando il pacco batteria non è in uso, tenerlo lontano da altri oggetti metallici come graffette, monete, chiavi, chiodi, viti e altri piccoli oggetti metallici, potrebbe avverarsi un collegamento tra i due terminali. Collegare i terminali della batteria potrebbe causare incendi o ustioni.*

c) Non esporre il pacco batteria a calore o fuoco. Evitare di conservarli alla luce diretta del sole.

d) Non sottoporre il pacco batteria a scosse meccaniche.

e) In caso di perdite da una cellula, evitare che il liquido entri in contatto con la pelle o gli occhi. In caso di contatto, lavare l'area interessata con abbondante acqua e consultare un medico.

f) Tenere le cellule e il pacco batteria puliti e asciutti.

g) Pulire i terminali delle cellule e del pacco batteria con un panno pulito e asciutto nel caso in cui si sporchino.

h) Il pacco batteria deve essere caricato prima dell'uso. Utilizzare sempre il caricatore corretto e consultare le istruzioni.

i) Non lasciare un pacco batteria in carica se non in uso.

j) Dopo lunghi periodi di conservazione, potrebbe essere necessario caricare e scaricare le cellule o il pacco batteria diverse volte per ottenere le massime prestazioni.

k) Ricaricare unicamente con il caricabatterie indicato dal costruttor. N'utilisez aucun autre chargeur que celui spécifiquement fourni pour une utilisation non utilizzare altri caricabatterie.

l) Non utilizzare un pacco batteria non progettato per l'uso con l'apparecchiatura.

m) Tenere il pacco batteria fuori dalla portata dei bambini.

n) Conservare i documenti originali del prodotto per riferimenti futuri.

o) Rimuovere la batteria dall'apparecchiatura, se non in uso.

p) Smaltire adeguatamente.

q) Non mischiare batterie di diverse marche, capacità, dimensioni o tipologia nello stesso dispositivo.

r) Proteggere la batteria dalle microonde e dall'alta pressione.

s) Stai attento! Non utilizzare batterie non ricaricabili.

SICUREZZA DEL PRODOTTO ISTRUZIONI GENERALI DI SICUREZZA

AVVERTENZA! Leggere tutte le avvertenze per la sicurezza e tutte le istruzioni. *Eventuali errori nell'adempimento delle istruzioni qui di seguito riportate potranno causare scosse elettriche, incendi e/o lesioni gravi.*

Conservare tutti gli avvisi e le istruzioni per poterle consultare quando necessario.
L'apparecchio non puo essere usato da bambini da 8 anni in su e persone con ridotte capacità fisiche, sensoriali o mentali, o con mancanza di esperienza e conoscenza, se sono sotto la supervisione o seguono le istruzioni sull'uso dell'apparecchio in modo sicuro e comprendono i possibili rischi. I bambini non devono giocare con l'apparecchio. La pulizia e la manutenzione non devono essere fatte dai bambini senza supervisione.
Se il cavo di alimentazione è danneggiato, deve essere sostituito dal produttore, dal centro servizi o da personale qualificato in modo da evitare rischi.

1. Prima di effettuare la carica delle batterie leggere le istruzioni.
2. Non caricare batterie con perdita di elettroliti.
3. Non utilizzare caricatori per operazioni diverse da quelle per le quali sono stati realizzati.
4. Collegare il caricatore solo ad alimentazione CA.
5. Solo uso interno, non esporre alla pioggia o all'acqua.

6. Il caricatore deve essere protetto dall'umidità.
7. Non usare il caricatore all'esterno.
8. Non cortocircuitare i contatti della batteria o del caricatore.
9. Rispettare la polarità "+/-" durante la ricarica.
10. Non aprire l'apparecchiatura. Tenerla fuori dalla portata dei bambini.
11. Non ricaricare le batterie di altri costruttori.
12. Verificare che il collegamento tra caricabatteria e la batteria sia posizionato in modo corretto.
13. Evitare che le aperture di ventilazione del caricabatterie siano ostruite da oggetti. Proteggere la macchina da polvere e umidità. Riporre il caricabatteroe in un luogo asciutto e temperato.
14. Durante la ricarica delle batterie, verificare che il caricabatterie si trovi in un'area ben ventilata e distante da materiali infiammabili. Le batterie possono scaldarsi durante la ricarica. Non lasciare incustoditi batterie e caricatori durante la ricarica.
15. Non ricaricare batterie che non siano ricaricabili, perché potrebbero surriscaldarsi ed esplodere.
16. Una maggior durata nel tempo e prestazioni migliori possono essere ottenute se le batterie vengono caricate a una temperatura dell'aria compresa tra i 18°C e i 24°C. Non caricare le batterie a temperature inferiori a 0°C o superiori a 40°C. Questo dettaglio è importante in quanto può evitare danni seri alle batterie.
17. Ne chargez que le pack batterie du même modèle fourni par le fabricant et des modèles recommandés par le fabricant.

SIMBOLI

Per ridurre il rischio di lesioni, l'utente deve leggere il manuale di istruzioni

Avvertenza

Indosarre protezione per le orecchie

Indossare protezione per gli occhi

Indossare una mascherina antipolvere

I prodotti elettrici non possono essere gettati tra i rifiuti domestici. L'apparecchio da rottamare deve essere portato al centro di riciclaggio per un corretto trattamento. Controllare con le autorità locali o con il rivenditore per localizzare il centro di riciclaggio più vicino.

Leggere il manuale

Solo uso interno

Terminale positivo

Terminale negativo

Fusibile

Classe protezione

Non bruciare

Se smaltite in maniera scorretta, le batterie potrebbero entrare nel ciclo dell'acqua, con conseguenti rischi per l'ambiente. Non smaltire le batterie esaurite nei rifiuti generici.

Batteria agli ioni di litio (Li-Ion). Questo prodotto è stato contrassegnato con un simbolo riguardante la raccolta differenziata per tutti i pacchi batteria. La batteria sarà poi riciclata o demolita allo scopo di ridurre l'impatto ambientale. I pacchi batteria possono costituire un pericolo per l'ambiente e per la salute umana in quanto contengono sostanze pericolose.

IT

TRAPANO AVVITATORE A BATTERIA

ELENCO DEI COMPONENTI

1. MANDRINO
2. MANOPOLA DI REGOLAZIONE DELLA COPPIA
3. CONTROLLO DELLE MARCE A DUE VELOCITÀ
4. CONTROLLO ROTAZIONE AVANTI/INDIETRO
5. MANICO CON GRIP MORBIDO
6. GANCIO PER CINTURA
7. BATTERIA *
8. SERRATURA A SCATTO UNITÀ BATTERIA*
9. LUCE LED
10. INTERRUTTORE D'ACCENSIONE/SPEGNIMENTO
11. CARICABATTERIA *
12. BIT A DOPPIA ESTREMITÀ *

IT

* Non tutti gli accessori illustrati o descritti sono inclusi nella consegna standard.

DATI TECNICI

Tipo DD20S-40 DD20S-40TT DD20S-40T2T (DD20S-40-designazione del macchinario rappresentativo del trapano a batteria)

		DD20S-40	DD20S-40TT	DD20S-40T2T
Voltaggio		18V ⎓ (20V Max.)		
Velocità a vuoto		0-400/0-1600 /min		
Numero di posizioni della frizione		20+1		
Coppia max.		40 N.m		
Capacità del mandrino		13 mm		
Perforazione max.	Acciaio	13 mm		
	Legno	30 mm		
Batteria		/	BI20-2 (2.0Ah)	
Caricabatteria		/	C20-2 (2.0A)	
Peso della macchina		1 kg	1.4 kg	1.4 kg

PACCHI BATTERIA ADATTI

Numero di articolo	BI20-2	BI20-4
Capacità della batteria	2.0Ah	4.0Ah

CARICABATTERIE ADATTI

Numero di articolo	C20-2	C20-4
Input di caricabatterie	100-240V~50/60Hz, 55W	100-240V~50/60Hz, 95W
Output di caricabatterie	20V ⎓ 2.0A	20V ⎓ 4.0A
Tempo di ricarica (approssimativo)	1hr (2.0 Ah) 2hrs (4.0 Ah)	30mins (2.0 Ah) 60mins (4.0 Ah)
Classe di protezione del caricabatterie	⧈/II	⧈/II

INFORMAZIONI SUL RUMORE

Pressione acustica ponderata: L_{pA} = 82.7 dB(A) K_{pA}= 5 dB(A)
Potenza acustica ponderata: L_{wA} = 90.7 dB(A) K_{wA}= 5 dB(A)
Indossare protezione per le orecchie.

IT

INFORMAZIONI SULLA VIBRAZIONE

I valori totali di vibrazione (somma vettoriale triassiale) sono determinati secondo lo standard EN 62841:	
Foratura su metallo	Valore emissione vibrazioni: $a_{h,D}$ = 4.06 m/s²
	Incertezza K = 1.5 m/s²

Il valore totale di emissione di vibrazioni dichiarato e il valore di emissioni sonore dichiarati sono stati misurati in base a un metodo di collaudo standard e possono essere utilizzati per il confronto di un utensile con un altro.
Il valore totale di emissione di vibrazioni dichiarato e il valore di emissioni sonore dichiarato possono anche essere utilizzati in una valutazione preliminare dell'esposizione.

AVVERTENZA! le emissioni di vibrazioni e sonore durante l'uso effettivo dell'elettroutensile possono differire dal valore dichiarato in base alle modalità con cui esso viene utilizzato. In particolare quale tipo di pezzo viene lavorato dipende dai seguenti fattori e da altre variazioni sulle modalità di utilizzo dell'elettroutensile:
Come viene usato l'elettroutensile e quali sono i materiali tagliati o forati.
Le condizioni e la buona manutenzione dell'elettroutensile.
L'uso dell'accessorio corretto per il taglio e la sua affilatura, nonché le sue buone condizioni.
La tenuta della presa sulle impugnature e se vengono utilizzati eventuali accessori antivibrazioni e anturumore.
L'adeguatezza dell'utilizzo dell'elettroutensile rispetto a quanto previsto.

Questo elettroutensile potrebbe causare l'insorgenza della sindrome della vibrazione dell'avambraccio se il suo utilizzo non viene gestito correttamente.

AVVERTENZA! per essere precisi, una stima del livello di esposizione nelle attuali condizioni di utilizzo dovrebbe anche tenere conto di tutte le parti del ciclo operativo, come le volte in cui lo strumento viene spento e il tempo in cui viene lasciato girare a vuoto senza realmente fare il suo lavoro. Questo potrebbe ridurre significativamente il livello di esposizione sul periodo di lavoro totale.
Aiuto a minimizzare il rischio di esposizione alle vibrazioni e al rumore.

TRAPANO AVVITATORE A BATTERIA

Usare sempre scalpelli, trapani e lame affilati.
Conservare questo elettroutensile sempre in conformità a queste istruzioni e mantenerlo ben lubrificato (dove appropriato).
Se l'utensile deve essere utilizzato regolarmente, investire in accessori antivibrazioni e antirumore.
Pianificare il lavoro in modo da suddividere i lavori che implicano le maggiori vibrazioni nell'arco di più giorni.

ACCESSORI

	DD20S-40	DD20S-40TT	DD20S-40T2T
Batteria	/	1	2
Caricabatteria	/	1	1
Gancio per cintura	1	1	1
Bit a doppia estremità (PH2/SL5.5)	1	1	1

Si consiglia di acquistare accessori dal negozio in cui viene venduto l'utensile. Per informazioni più dettagliate, consultare la confezione degli accessori. Il personale del negozio può aiutarti con consigli.

ISTRUZIONI PER L'USO

NOTA: Leggere attentamente il manuale di istruzioni prima di utilizzare l'utensile.

USO PREVISTO
La macchina è destinata a avvitare e svitare viti, nonché a forare legno, metallo, plastica, muratura e cemento.

PRIMA DELLA MESSA IN FUNZIONE
1. CARICA IL PACCO BATTERIA
Non utilizzare nessun caricabatterie diverso da quello specificatamente fornito per l'uso con l'attrezzatura.
Se il pacco batteria è molto caldo, devi rimuoverlo dal caricabatterie e permettere che si raffreddi prima di ricaricarlo.
Si prega di caricare completamente la batteria prima di immagazzinarla. Se l'attrezzo non verrà utilizzato per lunghi periodi di tempo, caricare la batteria ogni 3 mesi.

- PROCEDURA DI CARICA (VEDI FIG. A1)
1) Collega il caricabatterie a una presa appropriata. La luce verde si illuminerà.
2) Fai scorrere il pacco batteria nel caricabatterie, assicurandoti che la batteria sia posizionata correttamente per la carica. La luce verde si spegnerà e la luce rossa si illuminerà per indicare che il processo di carica è iniziato.
3) Quando la carica è completata, la luce rossa si spegnerà e la luce verde si illuminerà.
4) Dopo aver completamente caricato, scollega il caricabatterie e rimuovi il pacco batteria.

NOTA: Se il pacco batteria è bloccato nel caricabatterie, premi il pulsante di rilascio del pacco batteria e rimuovilo.

AVVERTENZA! Se la batteria viene caricata dopo un uso prolungato o dopo l'esposizione diretta alla luce solare o al calore, attendere affinche affinché la batteria si raffreddi prima della rcarica per ottenere la carica completa.

- INDICATORE DI CARICA (VEDI FIG. A2)
Questo caricatore è progettato per rilevare alcuni problemi che si possono riscontrare con i pacchi batteria. Le luci d'indicazione segnalano i problemi (fare riferimento alla tavola che segue). In questo caso, inserire un nuovo pacco batteria per determinare se il caricatore è OK. Se la nuova batteria si carica in modo corretto, allora il pacco batteria originale è difettoso e deve essere portato ad un centro di raccolta o riciclaggio. Se il nuovo pacco batteria manifesta gli stessi problemi, far controllare il caricatore presso un centro assistenza autorizzato.

Luce	Accesa/ Lampeggi-ante	Stato
Rossa accesa	———	Caricamento
Luce rossa	- - - - -	Batteria Difettosa
Verde accesa	———	Ricarica comple-tata
Luce verde intermittente	- - - - -	Attesa caldo/ freddo

- CONTROLLANDO LO STATO DI ALIMENTAZIONE DEL PACCO BATTERIE (VEDI FIG. A3)
Il livello della batteria può essere conosciuto dalla luce indicatrice della batteria premendo il pulsante accanto alle luci.

2. PER RIMUOVERE O INSTALLARE IL PACCO BATTERIA (VEDI FIG. B1, B2)
Per rimuovere il pacco batteria, premere prima saldamente il pulsante di rilascio del pacco batteria, quindi far scorrere il pacco batteria fuori dallo strumento.
Per installare il pacco batteria, far scorrere il pacco batteria completamente carico sull'utensile con la forza sufficiente fino a quando non si incastra in posizione.

FUNZIONAMENTO
1. INTERRUTTORE ON/OFF (VEDI FIG. C)
Premere l'interruttore acceso / spentoper attivare e arrestare il trapano. L'interruttore

IT

TRAPANO AVVITATORE A BATTERIA

IT

acceso / spento ha una funzione di freno: quando si rilascia rapidamente l'interruttore, la funzione di freno arresta immediatamente il mandrino.
È anche un interruttore a velocità variabile che può fornire velocità e coppia maggiori aumentando la pressione del grilletto.
La velocità è controllata dalla quantità di depressione del grilletto dell'interruttore.

AVVERTENZA! Non correre a bassa velocità a lungo, perché genererà troppo calore all'interno.

AVVERTENZA! Quando si verifica un sovraccarico, rilasciare immediatamente l'interruttore acceso / spento per evitare il surriscaldamento del motore.

2. BLOCCO DI INTERRUTTORE (VEDI FIG. D)
Il grilletto dell'interruttore può essere bloccato in posizione OFF.
Questo aiuta a ridurre la possibilità di avvio accidentale quando non in uso. Per bloccare il grilletto dell'interruttore, posizionare la manopola di rotazione in posizione centrale.

3. CONTROLLO DI ROTAZIONE IN AVANTI E INVERSA (VEDI FIG. E1, E2)
Rotazione in avanti: Premere il controllo di rotazione avanti/indietro a sinistra (il trapano punta lontano da voi). Viene utilizzato per forare e avvitare.
Rotazione inversa: Premere il controllo di rotazione avanti/indietro a destra (il trapano punta lontano da voi). Viene utilizzato per rimuovere le viti o liberare una punta da trapano inceppata.

AVVERTENZA! Non cambiare mai il senso di rotazione mentre l-utensile sta ruotando, attendere che si fermi.

4. CONTROLO DEGLI INGRANAGGI A DUE VELOCITÀ (VEDI FIG. F)
Il trapano ha il controllo degli ingranaggi a due velocità ed è progettato per perforare o guidare a velocità LO (contrassegnato 1) o HI (contrassegnato 2). L'interruttore a scorrimento si trova nella parte superiore della punta del trapano ed è possibile scegliere la velocità LO o HI. Quando si utilizza il trapano elettrico nella gamma di velocità LO, la velocità diminuirà e la potenza e la coppia del trapano elettrico saranno maggiori. Quando si utilizza il trapano elettrico nella gamma di velocità HI, la velocità aumenterà e la potenza e la coppia del trapano elettrico diminuiranno.
INGRANAGGIO I: Gamma a bassa velocità: utilizzata per avvitatura o foratura di grande diametro.
INGRANAGGIO II: Gamma ad alta velocità: adatta per perforazioni di piccolo diametro.

AVVERTENZA! Per evitare danni agli ingranaggi, assicurarsi di arrestare completamente il mandrino prima di cambiare il senso di rotazione o il controllo degli ingranaggi a due velocità.

AVVERTENZA! Quando si verifica frequentemente un sovraccarico sull'ingranaggio, passare agli ingranaggio a bassa velocità per evitare il surriscaldamento del motore.

5. REGOLAZIONE DEL MANDRINO (VEDI FIG. G)
Per aprire le ganasce del mandrino, ruotare la parte anteriore del mandrino. Inserire la punta tra le ganasce del mandrino e ruotare la parte anteriore nella direzione opposta. Accertarsi che la punta del trapano sia al centro delle ganasce del mandrino. Infine, ruotare saldamente la parte del mandrino anteriore nella direzione opposta.
Ora, la punta del trapano è stata bloccata nel mandrino.

6. REGOLAZIONE DELLA COPPIA (VEDI FIG. H)
(Forza di avvitamento delle viti del vostro trapano avvitatore)
La coppia viene regolata ruotando l'anello di regolazione della coppia. Quando l'anello di regolazione della coppia è impostato su un valore più alto, la coppia sarà maggiore. Quando l'anello di regolazione della coppia è impostato su un valore più basso, la coppia è più piccola

1-7	Utilizzato per avvitare piccole viti
8 - 14	Utilizzato per avvitare viti in materiali morbidi

15- 20	Utilizzato per avvitare viti in materiali duri e morbidi
	Utilizzato per perforazioni pesanti

7. USANDO LA LUCE A LED
Per accendere la luce, basta premere l'interruttore acceso/spento. Quando si rilascia l'interruttore acceso/spento, la luce si spegne. L'illuminazione a LED migliora la visibilità: le aree più scure o chiuse hanno una maggiore visibilità. Il LED è anche un indicatore di capacità della batteria. Quando la batteria è scarica, lampeggerà.

8. CLIP DA CINTURA (VEDI FIG. I)
Stringere la clip da cintura sull'utensile con le viti. La clip da cintura può essere agganciata a cinture o tasche o altro.

9. BLOCCO AUTOMATICO DEL MANDRINO (VEDI FIG. J)
Il blocco automatico del mandrino consente di usarlo come un normale cacciavite. È possibile applicare una coppia maggiore per serrare saldamente le viti, allentare viti molto strette o continuare a lavorare quando la batteria è scarica. Per il cacciavite manuale, il mandrino si bloccherà automaticamente dopo aver spento l'utensile.

10. PERFORAZIONE
Quando si fora su una superficie dura e liscia, utilizzare il punzone centrale per contrassegnare la posizione del foro desiderata. Ciò eviterà che la punta del trapano scivoli dal centro all'inizio della perforazione. Tenere saldamente l'UTENSILE e posizionare la punta del trapano nel punto in cui si desidera eseguire il trapano. Premere il grilletto interruttore per avviare l'utensile. Spostare la punta del trapano nel pezzo da lavorare e applicare una pressione sufficiente per mantenere il taglio della punta. Non usare la forza o la pressione laterale per allungare il foro.

AVVERTENZA! Le punte da trapano in carburo di tungsteno dovrebbero sempre essere utilizzate per cemento e muratura. Quando si trapanano metalli, utilizzare solo punte da trapano HSS in buone condizioni. Utilizzare sempre un porta-punte magnetico (non incluso) quando si utilizzano punte per cacciavite corte. Quando si avvita, applicare una piccola quantità di sapone liquido o simile ai filetti delle viti per agevolare l'inserimento.

11. PROTEZIONE DA SOVRACCARICO
In caso di sovraccarico, il motore si arresta. Rilasciare immediatamente il carico sulla macchina e lasciarlo raffreddare per circa 30 secondi a velocità massima a vuoto.

12. PROTEZIONE DI SOVRACCARICO DIPENDENTE DALLA TEMPERATURA
Se viene utilizzato per utensili elettrici come specificato, non può resistere a sovraccarichi. Quando il carico è troppo elevato o supera la temperatura della batteria consentita di 75 °C, il controllo elettronico spegne l'utensile elettrico fino a quando la temperatura non raggiunge nuovamente l'intervallo di temperatura ottimale.

13. PROTEZIONE CONTRO LESCARICHE PROFONDE
La batteria agli ioni di litio utilizza un "sistema di protezione da scarica" per evitare scariche profonde. Quando la batteria è scarica, la macchina si spegne attraverso il circuito di protezione: L’utensile inserito non ruota più.

SOLUZIONE DI PROBLEMI

1. PERCHÉ IL TRAPANO NON FUNZIONA QUANDO LO ACCENDO?
Il regolatore di rotazione normale e inversa, situato sopra l’apposito tasto a scatto è posizionato nella funzione di blocco. Attivare la funzione di rotazione richiesta, spostando la levetta nella relativa direzione. Premere nuovamente il tasto e il trapano inizierà a ruotare. Controllare per assicurarsi che la batteria sia ben collegata a una presa funzionante.

2. IL TRAPANO SI ARRESTA PRIMA CHE LA VITE SIA COMPLETAMENTE AVVITATA. PERCHÉ?
Controllare la posizione della coppia (forza di avvitamento) sull’anello di regolazione,

IT

TRAPANO AVVITATORE A BATTERIA

situato tra il mandrino e il corpo del trapano. La posizione 1 indica la coppia più bassa, mentre la posizione 20 indica quella più alta. La posizione è solamente per le perforazioni. Regolare l'anello della coppia impostandolo su una posizione più alta rispetto a quella attuale, per ottenere il risultato voluto.

3. NON RIESCO A INSERIRE LA BATTERIA NEL CARICABATTERIE. PERCHÉ?
La batteria può essere inserita nel caricabatterie solo in una direzione. Ruotare la batteria finché non può essere inserita nello slot.

IT

4. RAGIONI DI UNA DIVERSA DURATA DI ESERCIZIO DELL'UNITÀ BATTERIA
I problemi relativi ai tempi di caricamento elencati sopra e un prolungato non utilizzo di un'unità batteria provocano la riduzione della durata d'esercizio dell'unità batteria stessa. Questo inconveniente può essere risolto solamente grazie ad un utilizzo più continuo e a diverse operazioni di caricamento e scaricamento con l'uso del trapano. Condizioni di lavoro più pesanti, come ad esempio l'inserimento di viti di grandi dimensioni nel legno duro, provocano un consumo più rapido della batteria rispetto a condizioni di lavoro leggere. Non ricaricare l'unità batteria con temperature al di sotto di 0°C e al di sopra di 40°C poiché quest'operazione incide sul rendimento della batteria stessa.

MANUTENZIONE

Rimuovere il pacco batteria dall'utensile prima di eseguire qualsiasi regolazione, riparazione o manutenzione.
L'attrezzo non richiede lubrificazione o manutenzione aggiuntiva. All'interno dell'attrezzo non ci sono parti riparabili da parte dell'utente. Non usare mai acqua o detergenti chimici per pulire l'attrezzo. Pulire con un panno asciutto. Conservare sempre gli attrezzi elettrici in luoghi asciutti. Tenere pulite le aperture di ventilazione del motore. Tenere puliti dalla polvere tutti i controlli operativi. La formazione di scintille all'interno delle aperture di ventilazione, è un fenomeno normale che non crea danni all'attrezzo.

PER GLI UTENSILI A BATTERIA
La temperatura ambientale raccomandata per l'uso e la conservazione dell'utensile e della batteria è di 0°C-45°C.
La temperatura ambientale raccomandata per il caricabatterie durante la carica è di 0°C-40°C.

TUTELA AMBIENTALE

I prodotti elettrici non possono essere gettati tra i rifiuti domestici. L'apparecchio da rottamare deve essere portato al centro di riciclaggio per un corretto trattamento. Controllare con le autorità locali o con il rivenditore per localizzare il centro di riciclaggio più vicino.

EC Dichiarazione di Conformità

IT

Noi:

HYUNDAI Corporation Holdings Europe
Am Kronberger Hang 2A, 65824, Schwalbach am Taunus
Germany

Dichiariamo che il prodotto dettagliato di seguito :
Trapano avvitatore a batteria

MODELLO : DD20S-40 DD20S-40TT DD20S-40T2T
FUNZIONE : Perforazione, Serraggio e rimozione di viti e dadi

Soddisfa i requisiti delle direttive del Consiglio:
2006/42/EC, 2011/65/EU & (EU)2015/863, 2014/30/EU, (EU) 2023/1542, 2014/35/EU

Gli standard conformano alla:
EN IEC 55014-1, EN IEC 55014-2, EN 62841-1, EN 62841-2-1, EN IEC 63000, EN 62133-2, EN 60335-1, EN 60335-2-29, EN 62233, EN IEC 61000-3-2, EN 61000-3-3

La persona autorizzata a costituire il fascicolo tecnico,
Nome : Hyundae Kim
Indirizzo : HYUNDAI Corporation Holdings Europe
65824 Schwalbach am Taunus, Germany

	Direttore generale	Responsabile del progetto
Date : 2024.09.25	Jaiwon Hur	Sungwoo Hong

TALADRO ATORNILLADOR INALÁMBRICO

MANUAL ORIGINALSEGURIDAD DEL PRODUCTO ADVERTENCIAS DE SEGURIDAD GENERALES SOBRE HERRAMIENTAS ELÉCTRICAS

ES

ADVERTENCIA! Lea todas las advertencias de seguridad, instrucciones, ilustraciones y especificaciones que acompañan a esta herramienta eléctrica. *Si no se respetan todas las instrucciones que se indican abajo, podría producirse una descarga eléctrica, un incendio o alguien podría resultar herido de gravedad.*

Conserve todas las advertencias e instrucciones para futuras consultas. *El término "herramienta eléctrica" en todas las advertencias siguientes corresponde a la herramienta eléctrica con o sin cable.*

1. Zona de trabajo

a) **Mantener su lugar de trabajo limpio y bien iluminado.** *Bancos de trabajo desordenados y lugares oscuros invitan a los accidentes.*

b) **No utilizar herramientas eléctricas en atmósferas explosivas, como por ejemplo en presencia de líquidos inflamables, gases o polvo.** *Las herramientas eléctricas crean chispas que pueden encender el polvo o los vapores.*

c) **Mantener alejados a los niños y visitantes mientras opera una herramienta eléctrica.** *Las distracciones pueden hacerle perder el control.*

2) Seguridad eléctrica

a) **Los enchufes de la herramienta eléctrica deben encajar perfectamente en el tomacorriente. Nunca modificar el enchufe de ninguna manera.** *No utilizar adaptadores con herramientas eléctricas conectadas a tierra. Los enchufes no modificados y los que encajan perfectamente en el tomacorriente reducirán el riesgo de descarga eléctrica.*

b) **Evitar el contacto del cuerpo con superficies conectadas a tierra tales como caños, radiadores, cocinas y heladeras.** *Existe un riesgo creciente de descarga eléctrica si su cuerpo queda conectado a tierra.*

c) **No exponer las herramientas eléctricas a la lluvia y no guardar en lugares húmedos.** *El agua que penetra en ellas aumentará el riesgo de una descarga eléctrica.*

d) **No abusar del cable. Nunca utilizar el cable para transportar, tirar o desenchufar la herramienta eléctrica.** *Mantener el cable alejado del calor, del aceite, de bordes agudos o piezas móviles. Los cables dañados o enredadas aumentan el riesgo de descarga eléctrica.*

e) **Cuando utilice su herramienta eléctrica al aire libre, emplear un prolongador apto para uso en exteriores.** *El empleo de cables para uso al aire libre reduce el riesgo de descarga eléctrica.*

f) **Si es necesario utilizar la herramienta motorizada en un lugar muy húmedo, utilice una fuente de alimentación con dispositivo de corriente residual (RCD).** *El uso de un RCD reduce el riesgo de descarga eléctrica.*

3) Seguridad personal

a) **Mantenerse alerta, poner atención en lo que está haciendo y utilice el sentido común mientras opera una herramienta eléctrica. No emplear la herramienta cuando se encuentre cansado o bajo la influencia de drogas, alcohol o medicación.** *Un momento de falta de atención durante el manejo de herramientas eléctricas puede dar lugar a daños corporales serios.*

b) **Utilizar equipo de seguridad. Usar siempre protección ocular.** *Equipo de seguridad como máscaras contra el polvo, zapatos antideslizantes de seguridad, sombrero o protección auditiva para condiciones apropiadas reducirá daños corporales.*

c) **Evite el arranque accidental. Asegúrese de que el interruptor se encuentra desactivado antes de enchufar la máquina o colocar la batería, al tomar la herramienta**

o transportarla. *Transportar herramientas con el dedo en el interruptor o enchufar la herramienta cuando el interruptor está encendido invitan a los accidentes.*

d) **Retire llaves de ajuste o llaves inglesas antes de poner la herramienta en funcionamiento.** *Una llave que queda unida a una pieza móvil de la herramienta puede originar daños corporales.*

e) **No extralimitarse. Mantenerse firme y con buen equilibrio en todo momento.** *Esto permite un mejor control de la herramienta en situaciones inesperadas.*

f) **Vestirse apropiadamente. No usar ropa suelta ni alhajas. Mantenga el pelo, la ropa y los guantes alejados de las piezas en movimiento.** *La ropa suelta, las alhajas o el cabello largo pueden ser atrapados por las piezas móviles.*

g) **Si se proporcionan dispositivos para la extracción y recolección de polvo, asegurarse de que estos estén conectados y utilizados correctamente.** *El uso de estos dispositivos puede reducir peligros relacionados con el polvo.*

h) **No permita que el hecho de estar familiarizado con el uso de herramientas le haga volverse descuidado o ignorar las normas de seguridad.** *La falta de atención puede provocar heridas graves en una fracción de segundo.*

4) **Mantenimiento de la herramienta motorizada**

a) **No forzar la herramienta eléctrica. Utilizar la herramienta eléctrica correcta para su aplicación.** *La herramienta eléctrica correcta hará el trabajo mejor y más seguro a la velocidad para la cual fue diseñada.*

b) **No utilizar la herramienta eléctrica si el interruptor no la enciende o apaga.** *Cualquier herramienta eléctrica que no pueda ser controlada con el interruptor es peligrosa y debe ser reparada.*

c) **Desconecte la clavija de la fuente de alimentación o extraiga la batería (si es desmontable) de la herramienta eléctrica antes de realizar cualquier ajuste, cambiar los accesorios o guardar la herramienta.** *Tales medidas de seguridad preventivas reducen el riesgo de arranque accidental de la herramienta.*

d) **Mantener las herramientas eléctricas que no usa fuera del alcance de los niños y no permita que personas no familiarizadas con la herramienta o con estas instrucciones maneje la herramienta eléctrica.** *Las herramientas eléctricas son peligrosas en manos de usuarios inexpertos.*

e) **Realice un mantenimiento adecuado de las herramientas eléctricas y sus accesorios. Comprobar si hay desalineamiento o atascamiento de piezas móviles, rotura de piezas en general y cualquier otra condición que pueda afectar la operación normal de la herramienta.** *Si se verifican daños, recurra a un servicio calificado antes de volver a usar la herramienta. Las herramientas mal mantenidas causan muchos accidentes.*

f) **Mantener las piezas de corte limpias y afiladas.** *Puesto que son menos probables de atascarse y más fáciles de controlar.*

g) **Utilizar la herramienta eléctrica, accesorios y brocas etc., de acuerdo con estas instrucciones y de la manera prevista para el tipo particular de herramienta eléctrica, teniendo en cuenta las condiciones de trabajo y el trabajo a ser realizado.** *El uso de la herramienta eléctrica para otras operaciones distintas de lo previsto podría dar lugar a una situación peligrosa.*

h) **Mantenga las empuñaduras y las superficies de agarre secas, limpias y sin aceite ni grasa.** *Una empuñadura o una superficie de agarre resbaladiza dificultan la correcta manipulación y el control de la herramienta en situaciones imprevistas.*

5) **Utilización y mantenimiento de la batería**

a) **Recargar solamente con el cargador indicado por el fabricante.** *Un cargador adaptado a un tipo de batería podría crear un riesgo de incendio si se utiliza con una diferente batería.*

b) **Utilizar las herramientas eléctricas solamente con baterías especialmente adaptadas.** *La utilización de cualquier otra batería podría causar un riesgo de incendio o herida.*

c) **Cuando la batería no está en uso, tenerla**

lejos de los objetos metálicos como los trombones, las piezas de moneda, las llaves, los clavos, los tornillos, o cualquier otro pequeño objeto metálico susceptibles de establecer una conexión de un terminal a otra. *El cortocircuito de un terminal a otra puede causar quemaduras o un incendio.*

d) Hay una fuga de líquido de la batería. Evitar todo contacto. Si entre accidentalmente en contacto con este líquido, lavar con agua limpia. En caso de contacto con los ojos, consultar a un médico. *El líquido presente en las baterías puede causar irritaciones o quemaduras.*

e) No utilice una batería o una herramienta que estén dañadas o hayan sido modificadas. *Las baterías dañadas y modificadas pueden comportarse de forma imprevisible y provocar un incendio, una explosión o herir a alguien.*

f) No arroje una batería o herramienta al fuego ni las exponga a una temperatura excesiva. *La exposición al fuego y a temperaturas superiores a 130 °C puede provocar una explosión.*

g) Respete todas las instrucciones de carga y no cargue la batería o la herramienta fuera del rango de temperatura especificado en las instrucciones. *Una carga inadecuada o a una temperatura fuera del rango especificado puede ocasionar daños en la batería y aumentar el riesgo de incendio.*

6) Reparación

a) Permitir que el mantenimiento de su herramienta eléctrica sea efectuado por una persona calificada usando solamente piezas de recambio idénticas. *Esto es primordial para mantener la seguridad de la herramienta eléctrica.*

b) No intente reparar nunca una batería dañada. *Cualquier intervención técnica en una batería debe ser realizada exclusivamente por el fabricante o por un servicio técnico autorizado.*

ES

CONSIGNAS DE SEGURIDAD ESPECÍFICAS

1. Instrucciones de seguridad para todas las operaciones

a) Sujete la herramienta eléctrica por las empuñaduras aislantes, al realizar trabajos en los que la herramienta pueda entrar en contacto con una instalación eléctrica oculta. *El contacto de la pieza cortante con un cable de corriente podría cargar de electricidad las piezas metálicas expuestas de la herramienta y provocar una descarga eléctrica al usuario.*

2. Instrucciones de seguridad al usar brocas largas

a) Nunca opere a una velocidad mayor que la capacidad máxima de velocidad de la broca. *A velocidades más altas, es probable que la broca se doble si se permite que gire libremente sin tocar la pieza de trabajo, lo que ocasiona lesiones personales.*

b) Siempre comience a perforar a baja velocidad y con la punta de la broca en contacto con la pieza de trabajo. *A velocidades más altas, es probable que la broca se doble si se permite que gire libremente sin tocar la pieza de trabajo, lo que ocasiona lesiones personales.*

c) Aplique presión solo en línea directa con la broca y no aplique presión excesiva. *Los bits pueden doblarse causando rotura o pérdida de control, lo que resulta en lesiones personales.*

ADVERTENCIAS DE SEGURIDAD PARA LA BATERÍA

a) No desmonte, abra o destruya las pilas o las baterías recargables.

b) No provoque un cortocircuito en la batería. No almacene las baterías de forma descuidada en una caja o cajón donde podría provocar un cortocircuito entre ellas o mediante otros objetos metálicos. *Cuando la batería no esté siendo utilizada,*

manténgala alejada de objetos metálicos, como clips de papel, monedas, llaves, clavos, tornillos u otros objetos metálicos pequeños, que pueden posibilitar la conexión de un borne con otro. Al provocar un cortocircuito con los bornes de la batería se pueden sufrir quemaduras o generar un incendio.

c) **No exponga las baterías al calor o al fuego. No las guarde expuestas directamente al sol.**
d) **No exponga las baterías a impactos mecánicos.**
e) **En caso de que la batería tenga fugas de líquido, no permita que el líquido entre en contacto con la piel o los ojos. Si se produce el contacto, lave la zona afectada con grandes cantidades de agua y acuda a un médico.**
f) **Mantenga las baterías limpias y secas.**
g) **Limpie los bornes de la batería con un paño limpio si se ensucian.**
h) **Cargue la batería antes de utilizarla. Consulte siempre estas instrucciones y aplique el procedimiento de carga adecuado.**
i) **No deje la batería cargándose durante prolongados períodos de tiempo cuando no se utilice.**
j) **Después de prolongados períodos de almacenamiento, puede que sea necesario cargar y descargar la batería varias veces para obtener el máximo rendimiento.**
k) **Recargar solo con el cargador especificado por el fabricante. No utilice ningún otro cargador que no sea el proporcionado específicamente para usar con el equipo.**
l) **No utilice ninguna batería distinta a la diseñada para utilizarse con el aparato.**
m) **Mantenga la batería fuera del alcance de los niños.**
n) **Conserve la documentación original del producto por si tuviera que consultarla en otro momento.**
o) **Extraiga la batería del aparato cuando no lo utilice.**
p) **Deshágase del producto correctamente.**
q) **No se deben mezclar pilas de diferentes fabricantes, capacidad, tamaño o tipo en un mismo dispositivo.**
r) **Protégez la batterie des micro-ondes et des hautes pressions.**
s) **¡Advertencia! No utilice baterías no recargables.**

SEGURIDAD DE LOS PRODUCTOS INSTRUCCIONES DE SEGURIDAD

ADVERTENCIA! Lea todos los consejos e instrucciones de seguridad. *Si no se respetan las instrucciones, existe un riesgo de descargas eléctricas, de incendio y/o de graves heridas.*

Conserve todas las advertencias e instrucciones para futuras consultas.
Este dispositivo puede ser utilizado por niños a partir de 8 años y personas con capacidades físicas, sensoriales o mentales reducidas, o falta de experiencia y conocimiento si se les ha proporcionado supervisión o instrucción con referencia al uso de este dispositivo de manera segura y que entiendan los riesgos involucrados. Los niños no deben jugar con este aparato. La limpieza y mantenimiento de uso no deben ser llevados a cabo por niños sin supervisión de un adulto.
Si el cable de alimentación está dañado, debe ser reemplazado por el fabricante, su service autorizado o personas calificadas, a fin de evitar riesgos.

1. Antes de realizar la carga de la batería, lea las instrucciones.
2. No cargue una batería con fugas.
3. No utilice los cargadores para trabajos distintos a aquellos para los que han sido diseñados.
4. Conecte el cargador a una toma AC.
5. Uso interno solamente, no exponer a la lluvia o al agua.
6. Proteja de la humedad el cargador.
7. No utilice el cargador en ambientes exteriores.
8. No cortocircuite los contactos de la batería o el cargador.
9. Respete la polaridad “+/-“ al cargar.

TALADRO ATORNILLADOR INALÁMBRICO

10. No abra el aparato, y manténgalo alejado del alcance de los niños.
11. No cargue baterías de otros fabricantes.
12. Asegúrese de que la conexión entre el cargador y la batería se realiza de forma correcta.
13. Mantenga las ranuras del cargador libres de objetos extraños y protéjalas frente a la suciedad y la humedad. Consérvelo en un lugar seco y libre de congelación.
14. Al cargar las baterías, asegúrese de que el cargador se encuentre en un área bien ventilada, alejada de cualquier material inflamable. Las baterías podrían calentarse durante la carga. No sobrecargue las baterías. Asegúrese de que ni las baterías ni el cargador quedan sin supervisión durante la carga.
15. No recargue baterías no recargables. Podrían sobrecalentarse y romperse.
16. Se puede conseguir una vida más larga y mejor de la batería si se carga con una temperatura del aire entre 18 ºC y 24 ºC. No cargue la batería si la temperatura del aire es inferior a 0ºC o superior a 40ºC. Esto es importante, ya que puede evitar daños serios en la batería.
17. Cargue únicamente el paquete de baterías del mismo modelo proporcionado por el fabricante y los modelos recomendados por el fabricante.

ES

SÍMBOLOS

Para reducir el riesgo de lesión, lea el manual de instrucciones

Advertencia

Utilice protección auditiva

Utilice protección ocular

Utilice una máscara antipolvo

Los residuos de aparatos eléctricos y electrónicos no deben depositarse en la basura doméstica. Se deben reciclar en las instalaciones especializadas. Consulte a las autoridades locales o el establecimiento para saber cómo reciclar estos productos.

Leer el manual

Uso interno solamente

Terminal positivo

Terminal negativo

Fusible

Clase de protección

No quemar

Si no se eliminan correctamente, las baterías podrían interferir en el ciclo del agua, una situación que pondría en riesgo el ecosistema. Por este motivo, las baterías no deben eliminarse junto con los residuos municipales sin clasificar.

Batería de iones de litio. Este producto tiene una marca que lo designa para la recogida selectiva, junto con otras pilas y baterías. Una vez recogido, se reciclará o se desmontará con el fin de reducir el impacto en el medioambiente. Las baterías contienen sustancias peligrosas y pueden ser perjudiciales para el medioambiente y para la salud de las personas.

LISTA DE COMPONENTES

1. MANDRIL AUTOMÁTICO
2. EMBRAGUE VARIABLE
3. CONTROL DE LA CAJA DE CAMBIO DE VELOCIDADES
4. ROTACIÓN HACIA ADELANTE Y EN REVERSA
5. MANGO CON AGARRE SUAVE
6. GANCHO DE CINTURÓN
7. BATERÍA *
8. BLOQUEO DE LA BATERÍA *
9. LUZ DE LED
10. INTERRUPTOR DE ENCENDIDO/APAGADO
11. CARGADOR *
12. PUNTA DE DOBLE EXTREMO *

ES

* No todos los accesorios ilustrados o descritos están incluidos en la entrega estándar.

DATOS TÉCNICOS

Tipo DD20S-40 DD20S-40TT DD20S-40T2T (DD20S-40-denominaciones de maquinaria, representantes de Taladro a batería)

		DD20S-40	DD20S-40TT	DD20S-40T2T
Voltaje		18V ⎓ (20V Max.)		
Sin velocidad de carga		0-400/0-1600 /min		
Posiciones de embrague		20+1		
Torque máximo		40 N.m		
Capacidad del mandril		13 mm		
Capacidad de perforación máx	Acero	13 mm		
	Madera	30 mm		
Batería		/	BI20-2 (2.0Ah)	
Cargador		/	C20-2 (2.0A)	
Peso de la máquina		1 kg	1.4 kg	1.4 kg

PACKS DE BATERÍAS ADECUADOS

Número de artículo	BI20-2	BI20-4
Paquete de batteria	2.0Ah	4.0Ah

TALADRO ATORNILLADOR INALÁMBRICO

CARGADORES ADECUADOS

Número de artículo	C20-2	C20-4
Entrada del cargador	100-240V~50/60Hz, 55W	100-240V~50/60Hz, 95W
Salida del cargador	20V ⎓ 2.0A	20V ⎓ 4.0A
Tiempo de carga (aproximado)	1hr (2.0 Ah) 2hrs (4.0 Ah)	30mins (2.0 Ah) 60mins (4.0 Ah)
Clase de protección del cargador	⧈/II	⧈/II

INFORMACIÓN DE RUIDO

Nivel de presión acústica ponderada: L_{pA} = 82.7 dB(A) K_{pA}= 5 dB(A)
Nivel de potencia acústica ponderada: L_{wA} = 90.7 dB(A) K_{wA}= 5 dB(A)
Utilice protección auditiva.

ES

INFORMACIÓN DE VIBRACIÓN

Alores totales de vibración (suma vectorial triangular) determinados según la norma EN 62841:	
Taladrar metal	Valor de emisión de vibración: $a_{h,D}$ = 4.06 m/s²
	Incertidumbre K = 1.5 m/s²

El valor total de vibraciones declarado y el valor de emisiones acústicas declarado se han medido de conformidad con un método de prueba estándar y pueden utilizarse para realizar comparaciones entre herramientas.
El valor total de vibraciones declarado y el valor de emisiones acústicas declarado también pueden utilizarse en una evaluación preliminar de la exposición.

ADVERTENCIA! Las vibraciones y las emisiones acústicas que se producen durante el uso de la herramienta eléctrica pueden variar respecto a los valores declarados en función de cómo se utilice la herramienta, especialmente dependiendo del tipo de pieza de trabajo que se procese y de otras formas de usar la herramienta:
Cómo se utiliza la herramienta y se cortan o perforan los materiales.
Si la herramienta se encuentra en buenas condiciones de mantenimiento.
Si se utiliza el accesorio correcto para la herramienta y se garantiza que está afilado y en buenas condiciones.
La firmeza de sujeción de las empuñaduras, y el uso de accesorios para reducir las vibraciones y el ruido.
Y si la herramienta se utiliza según su diseño y estas instrucciones.

Esta herramienta podría causar síndrome de vibración del brazo y la mano si no se utiliza correctamente.

ADVERTENCIA! Para conseguir una mayor precisión, debe tenerse en cuenta una estimación del nivel de exposición en condiciones reales de todas las partes del ciclo de uso, como los tiempos durante los que la herramienta está apagado o cuando está en funcionamiento pero no está realizando ningún trabajo. Ello podría reducir notablemente el nivel de exposición sobre el periodo de carga total.

Minimización del riesgo de exposición a las vibraciones y el ruido.
Utilice SIEMPRE cinceles, brocas y cuchillas afiladas.
Mantenga esta herramienta de acuerdo con estas instrucciones y bien lubricada (si es necesario).
Si la herramienta se va a utilizar de forma habitual, se recomienda adquirir accesorios para reducir las vibraciones y el ruido.
Planifique su programa de trabajo para distribuir el uso de la herramienta a lo largo de varios días.

ACCESORIOS

	DD20S-40	DD20S-40TT	DD20S-40T2T
Batería	/	1	2
Cargador	/	1	1
Gancho de cinturón	1	1	1
Punta de doble extremo (PH2/ SL5.5)	1	1	1

Le recomendamos que compre sus accesorios en la misma tienda que le vendió la herramienta. Vea el paquete de accesorios para más información. El empleado puede ayudarlo y aconsejarlo.

TALADRO ATORNILLADOR INALÁMBRICO

INSTRUCCIONES

NOTA: Antes de utilizar la herramienta, lea atentamente el libro de instrucciones.

POSIBLE USO
La máquina está destinada para atornillar y aflojar tornillos, así como para perforar en madera, metal, plástico, albañilería y hormigón.

ANTES DE PONERLO EN FUNCIONAMIENTO
1. CARGUE EL PAQUETE DE BATERÍAS
No utilice ningún cargador que no sea el específicamente proporcionado para su uso con el equipo.
Si el paquete de baterías está muy caliente, debe retirarlo del cargador y permitir que se enfríe antes de recargarlo.
Por favor, cargue la batería completamente antes de almacenarla. Si la herramienta no se va a utilizar durante períodos largos, cargue la batería cada 3 meses.

ES

- PROCEDIMIENTO DE CARGA (VER FIG. A1)
1) Enchufe el cargador a un enchufe adecuado. La luz verde se iluminará.
2) Deslice el paquete de baterías en el cargador, asegurándose de que la batería esté en la posición correcta de carga firmemente. La luz verde se apagará y la luz roja se iluminará para indicar que el proceso de carga ha comenzado.
3) Cuando la carga esté completa, la luz roja se apagará y la luz verde se iluminará.
4) Una vez cargado completamente, desconecte el cargador y retire el paquete de baterías.

NOTA: Si el paquete de baterías está bloqueado en el cargador, presione el botón de liberación del paquete de baterías y retírelo.

ADVERTENCIA! Si se agota la carga de la batería debido al uso continuado o la exposición a la luz solar directa o el calor,deje tiempo suficiente para que la batería se enfríe antes de cargarla de nuevo para que se cargue al máxim.

- INDICADOR DE CARGA (VER FIG. A2)
Este cargador ha sido diseñado para detectar posibles problemas de funcionamiento de las baterías. El indicador se iluminará para indicar algún problema (consulte la tabla siguiente). Si esto ocurre , inserte una nueva batería para determinar si el cargador se encuentra en buenas condiciones. Si la batería nueva se carga correctamente, la batería original será defectuosa y deberá ser desechada a un Servicio Oficial o en un Punto de Residuos o Reciclado. Si la nueva batería muestra el mismo problema que la batería original, solicite a un Servicio Técnico Oficial su comprobación.

Luz	Continuidad /intermitente	Estado de la carga
Rojo continuo	———	En carga
Rojo intermitente	- - - - -	Batería defectuosa
Verde continuo	———	Carga completa
Verde intermitente	- - - - -	Demora de frío/ calor

- COMPROBANDO EL ESTADO DE LA BATERÍA DEL PAQUETE (VER FIG. A3)
El nivel de la batería se puede conocer a través de la luz indicadora de la batería presionando el botón al lado de las luces.

2. MONTAJE DEL PAPEL DE LIJA DE GANCHO Y BUCLE (VER FIG. B1, B2)
Para quitar el paquete de baterías, primero presiona firmemente el botón de liberación del paquete de baterías y luego desliza el paquete de baterías fuera de tu herramienta.
Para instalar el paquete de baterías, desliza el paquete de baterías completamente cargado sobre la herramienta con suficiente fuerza hasta que encaje en su posición.

OPERACIÓN
1. INTERRUPTOR ENCENDIDO/APAGADO (VER FIG. C)
Presione el interruptor de encendido/apagado

para iniciarlo y suéltelo para detener la herramienta. El interruptor de encendido/apagado está equipado con una función de freno que detiene su mandril inmediatamente cuando suelta rápidamente el interruptor. También es un interruptor de velocidad variable que ofrece mayor velocidad y par con mayor presión de maniobra. La velocidad es controlada por la cantidad de depresión del gatillo interruptor.

ADVERTENCIA! No opere durante largos períodos a baja velocidad porque puede producir sobrecalentamiento intero de la máquina.

ADVERTENCIA! Cuando se produce una sobrecarga, suelte el interruptor de encendido / apagado de inmediato para evitar el sobrecalentamiento del motor.

2. INTERRUPTOR DE BLOQUEO (VER FIG. D)
El gatillo del interruptor se puede bloquear en la posición OFF. Esto ayuda a reducir la posibilidad de un arranque accidental cuando no esté en uso. Para bloquear el gatillo del interruptor, coloque el control de rotación en la posición central.

3. CONTROL DE ROTACIÓN HACIA DELANTE Y HACIA DETRÁS (VER FIG. E1, E2)
Rotación hacia adelante: Empuje el control de rotación hacia adelante/atrás hacia la izquierda (el taladro apunta lejos de usted). Se utiliza para perforar y atornillar.
Rotación inversa: Empuje el control de rotación hacia adelante/atrás hacia la derecha (el taladro apunta lejos de usted). Se utiliza para quitar tornillos o liberar una broca atascada.

ADVERTENCIA! Nunca cambie la dirección de rotación mientras la herramienta está girando, espere hasta que se haya detenido.

4. CONTROL DE ENGRANAJES DE DOS VELOCIDADES (VER FIG. F)
El taladro tiene un control de engranaje de dos velocidades diseñado para perforar o conducir a velocidades en LO (la marca es 1) o HI (la marca es 2). Un interruptor deslizante se encuentra en la parte superior del taladro para seleccionar la velocidad BAJA o ALTA. Cuando use el taladro en el rango de velocidad en LO, la velocidad disminuirá y el taladro tendrá mayor potencia y torsión. Al usar el taladro en el rango de velocidad en HI, la velocidad aumentará y el taladro tendrá menos potencia y torsión.
ENGRANAJE I: Rango de baja velocidad: para atornillar o trabajar con un gran diámetro de perforación.
ENGRANAJE II: Rango de alta velocidad: para trabajar con diámetros de perforación pequeños.

ADVERTENCIA! Para evitar daños al engranaje, siempre permita que el mandril se detenga por completo antes de cambiar la dirección de rotación o el control del engranaje de dos velocidades.

ADVERTENCIA! Cuando se produce una sobrecarga frecuente en el engranaje de alta velocidad, cambie al engranaje de baja velocidad para evitar el sobrecalentamiento del motor.

5. AJUSTE DE LAS BROCAS (VER FIG. G)
Para abrir las mordazas del portabrocas, gire la sección frontal del portabrocas. Inserte la broca entre las mordazas del portabrocas y gire la sección frontal en la dirección opuesta. Asegúrese de que la broca esté en el centro de las mordazas del portabrocas. Finalmente, gire firmemente la sección del mandril delantero en las direcciones opuestas. Su broca ahora está fijada en el portabrocas.

6. AJUSTE DE LA TORSIÓN (VER FIG. H)
(Fuerza de atornillado de su taladro atornillador)
La torsión se ajusta girando el anillo de ajuste. La torsión es mayor cuando el anillo de ajuste se establece en una configuración más alta. La torsión es menor cuando el anillo de ajuste se establece en un ajuste más bajo.

1-7	para atornillar tornillos pequeños
8 - 14	para atornillar tornillos en material blando
15- 20	para atornillar tornillos en material blando y duro
	para taladrado pesado

ES

TALADRO ATORNILLADOR INALÁMBRICO

ES

7. UTILIZANDO LA LUZ LED
Para encender la luz simplemente presione el interruptor de encendido/apagado. Cuando suelte el interruptor de encendido/apagado, la luz se apagará. La iluminación LED aumenta la visibilidad, ideal para áreas oscuras o cerradas. La luz LED también es un indicador de capacidad de la batería. Parpadeará cuando haya poca energía.

8. PINZA DEL CINTURÓN (VER FIG. I)
Atornille el clip del cinturón en la herramienta con el tornillo. El clip para el cinturón se puede enganchar en su cinturón o bolsillo, etc.

9. BLOQUEO AUTOMÁTICO DEL HUSILLO (VER FIG. J)
El bloqueo automático del husillo le permite usarlo como un destornillador normal. Puede darle un giro adicional para apretar firmemente un tornillo, aflojar un tornillo muy apretado o continuar trabajando cuando la energía de la batería haya expirado. Para usarse como un destornillador manual, el portabrocas se bloquea automáticamente cuando la herramienta está apagada.

10. PERFORACIÓN
Al perforar en una superficie dura y lisa, use un punzón central para marcar la ubicación deseada del agujero. Esto evitará que la broca se salga del centro al comenzar la perforación. Sujete la herramienta firmemente y coloque la punta de la broca en el punto a perforar. Presione el gatillo interruptor para iniciar la herramienta. Mueva la broca dentro de la pieza de trabajo, aplicando solo la presión suficiente para mantener la broca trabajando. No fuerce ni aplique presión lateral para alargar el agujero.

ADVERTENCIA! Las brocas de carburo de tungsteno siempre deben usarse para hormigón y albañilería. Al perforar metal, solo use brocas HSS en buen estado. Siempre use un porta-brocas magnético (no incluido) al usar brocas de destornillador cortas. Al atornillar, aplique una pequeña cantidad de jabón líquido o similar en los hilos del tornillo para facilitar la inserción.

11. PROTECCIÓN CONTRA SOBRECARGAS
Cuando esté sobrecargado, el motor se detiene. Alivie la carga de la máquina inmediatamente y permita la refrigeración durante aproximadamente 30 segundos a la velocidad de carga más alta.

12. PROTECCIÓN DE SOBRECARGA ACORDE A LA TEMPERATURA
Cuando se utiliza la herramienta de manera intencionada no puede producirse una sobrecarga. Cuando la carga es demasiado alta o se supera la temperatura permitida de la batería de 75°C, el control electrónico apaga la herramienta eléctrica hasta que la temperatura vuelva a estar en el rango de temperatura óptimo.

13. PROTECCIÓN CONTRA DESCARGAS PROFUNDAS
La batería de iones de litio está protegida contra descargas profundas mediante el "Sistema de protección de descarga". Cuando la batería está agotada, la máquina se apaga mediante un circuito de protección: La herramienta insertada ya no gira.

SOLUCIÓN DE PROBLEMAS

1. POR QUÉ EL TALADRO NO SE ENCIENDE AL PRESIONAR EL INTERRUPTOR?
El inversor situado en la parte superior del gatillo, está colocado en la función de bloqueo. Desbloquéelo colocándolo a la izquierda o a la derecha luego accione el gatillo.Comprobar si el pack de baterías está correctamente conectado a una salida en funcionamiento.

2. EL TALADRO SE DETIENE ANTES DE QUE EL TORNILLO ESTÉ COMPLETAMENTE APRETADO. POR QUÉ?
Verifique la posición del anillo de par situado entre el mandril y el cuerpo de la máquina. La posición 1 corresponde al par más bajo y la posición 20 al par más alto. La posición corresponde a la función taladro. Regule el par llevando el anillo a una posición más alta para obtener el mejor resultado.

3. NO PUEDO COLOCAR LA BATERÍA EN EL CARGADOR DE BATERÍA. ¿POR QUÉ?
La batería solo se puede insertar en el cargador en una dirección. Gire la batería hasta que pueda insertarse en la ranura.

4. RAZONES DE LOS DISTINTOS TIEMPOS DE FUNCIONAMIENTO DEL PACK DE BATERÍ
Los problemas de tiempo de carga, como se señaló arriba, y el hecho de no haber usado la batería por un largo tiempo, reducen el rendimiento del pack de batería. Esto puede remediarse luego de varios ciclos de carga/descarga, utilizando su taladro.
Condiciones severas de trabajo, como por ejemplo tornillos grandes en madera dura, agotarán más rápido la energía de la batería que si se trabajara en condiciones más suaves.
No recargue su pack de batería por debajo de 0ºC ni por encima de 40ºC, ya que esto afectará el rendimiento.

MANTENIMIENTO

Retire el enchufe de la toma de corriente antes de efectuar cualquier ajuste, reparación o mantenimiento.
Su herramienta eléctrica no requiere de lubricación ni mantenimiento adicional.
No posee piezas en su interior que deban ser reparadas por el usuario. Nunca emplee agua o productos químicos para limpiar su herramienta. Use simplemente un paño seco. Guarde siempre su herramienta en un lugar seco. Mantenga limpias las ranuras de ventilación del motor. Mantenga todos los controles de funcionamiento libres de polvo. La observación de chispas que destellan bajo las ranuras de ventilación indica un funcionamiento normal que no dañará su herramienta.

PARA LAS HERRAMIENTAS A BATERÍA
El rango de temperatura ambiente de funcionamiento y almacenamiento para la herramienta y la batería es de 0ºC-45ºC.
El rango de temperatura ambiente ecomendado para el Sistema de carga durante el proceso de carga es de 0ºC-40ºC.

PROTECCION AMBIENTAL

Los residuos de aparatos eléctricos y electrónicos no deben depositarse en la basura doméstica. Se deben reciclar en las instalaciones especializadas. Consulte a las autoridades locales o el establecimiento para saber cómo reciclar estos productos.

TALADRO ATORNILLADOR INALÁMBRICO

EC Declaración de Conformidad

ES

Nosotros: **HYUNDAI Corporation Holdings Europe**
Am Kronberger Hang 2A, 65824, Schwalbach am Taunus
Germany

Declaramos que el producto detallado a continuación :
Taladro atornillador inalámbrico

MODELO : DD20S-40 DD20S-40TT DD20S-40T2T
FUNCIÓN : Taladrar, Apretar y aflojar tornillos y tuercas

Satisface los requisitos de las directivas del Consejo:
2006/42/EC, 2011/65/EU & (EU)2015/863, 2014/30/EU, (EU) 2023/1542, 2014/35/EU

Normas cumplen con :
EN IEC 55014-1, EN IEC 55014-2, EN 62841-1, EN 62841-2-1, EN IEC 63000, EN 62133-2, EN 60335-1, EN 60335-2-29, EN 62233, EN IEC 61000-3-2, EN 61000-3-3

La persona autorizada para elaborar el expediente técnico,
Nombre : Hyundae Kim
Dirección : HYUNDAI Corporation Holdings Europe
65824 Schwalbach am Taunus, Germany

	Gerente general	Director de proyecto
Fecha : 2024.09.25	Jaiwon Hur	Sungwoo Hong

OORSPRONKELIJKE GEBRUIKSAANWIJZING PRODUCTVEILIGHEID ALGEMENE VEILIGHEIDSWAAR-SCHUWINGEN VOOR VERMOGENSMACHINE

WAARSCHUWING! Lees alle veiligheidswaarschuwingen, instructies, illustraties en specificaties die bij dit elektrisch gereedschap werden meegeleverd. *Het niet opvolgen van alle onderstaande voorschriften kan tot een elektrische schok, brand en/of ernstig persoonlijk letsel leiden.*

Bewaar alle waarschuwingen en instructies voor latere naslag.
De term "(elektrisch) gereedschap" in de waarschuwingen hieronder, verwijst naar uw op netspanning werkende gereedschap (met stroomdraad) of uw accugereedschap (draadloos).

1. Werkgebied

a) **Houd uw werkgebied schoon en zorg ervoor dat deze goed verlicht is.** *In rommelige en slecht verlichte werkgebieden gebeuren sneller ongelukken.*

b) **Gebruik elektrisch gereedschap niet in explosieve atmosferen, zoals in de nabijheid van ontvlambare vloeistoffen, gassen of stof.** *Elektrisch gereedschap veroorzaakt vonken die de stof of de gassen kunnen doen ontvlammen.*

c) **Houd kinderen en omstanders uit de buurt terwijl u met elektrisch gereedschap werkt.** *Afleidingen kunnen ervoor zorgen dat u de controle over het gereedschap verliest.*

2) Elektrische veiligheid

a) **De stekker van het elektrisch gereedschap moet passen in het stopcontact. Pas de stekker op geen enkele manier aan om te zorgen dat hij wel past. Gebruik geen adapterstekkers terwijl u geaard elektrisch gereedschap gebruikt.** *Onaangepaste stekkers die in het stopcontact passen, verminderen de kans op een elektrische schok.*

b) **Vermijd lichamelijk contact met geaarde of gegronde oppervlakken, zoals buizen, radiatoren, fornuizen en koelkasten.** *Als uw lichaam geaard of gegrond is, is er een grotere kans op een elektrische schok.*

c) **Stel uw elektrische gereedschap niet bloot aan regen of natte omstandigheden.** *Water dat elektrisch gereedschap kan binnendringen, vergroot de kans op een elektrische schok.*

d) **Gebruik de stroomdraad niet op een andere manier dan waarvoor deze gemaakt is. Trek niet aan de stroomdraad, ook niet om de stekker uit het stopcontact te krijgen en draag het gereedschap niet door het aan de stroomdraad vast te houden. Houd de stroomdraad uit de buurt van hitte, olie, scherpe hoeken en bewegende onderdelen.** *Beschadigde of verwarde stroomdraden vergroten de kans op een elektrische schok.*

e) **Wanneer u het elektrische gereedschap buitenshuis gebruikt, dient u te zorgen voor een verlengsnoer dat geschikt is voor gebruik buitenshuis.** *Het gebruik van een verlengsnoer dat geschikt is voor gebruik buitenshuis, vermindert de kans op een elektrische schok.*

f) **Moet een krachtmachine in een vochtige locatie worden gebruikt, gebruik dan een aardlekschakelaar (ALS).** *Een ALS vermindert het gevaar op elektrische schokken.*

3) Persoonlijke veiligheid

a) **Blijf alert, kijk waar u mee bezig bent en gebruik uw gezonde verstand wanneer u met elektrisch gereedschap werkt. Gebruik geen elektrisch gereedschap wanneer u moe bent of onder de invloed van drugs, alcohol of medicijnen.** *Een moment van onoplettendheid bij het gebruik van elektrisch gereedschap kan leiden tot ernstig persoonlijk letsel.*

b) **Gebruik een veiligheidsuitrusting. Draag altijd oogbescherming.** *Een veiligheidsuitrusting, zoals een stofmasker, schoenen met antislipzolen, een*

NL

SNOERLOZE BOORMACHINE

veiligheidshelm, of oorbescherming die onder de juiste omstandigheden gebruikt wordt, vermindert de kans op persoonlijk letsel.

c) **Pas op dat het apparaat niet onbedoeld wordt gestart. Zorg ervoor dat de schakelaar uit staat voordat u de voeding en/of batterij aansluit, en als u de machine oppakt en draagt.** *Gereedschap dragen terwijl u uw vinger op de schakelaar houdt, of de stekker in het stopcontact steken terwijl het gereedschap ingeschakeld staat, is vragen om ongelukken.*

d) **Verwijder inbussleutels of moersleutels voordat u het gereedschap inschakelt.** *Een sleutel die nog in of op een draaiend onderdeel van het elektrische gereedschap zit, kan leiden tot ernstig persoonlijk letsel.*

e) **Werk niet boven uw macht. Zorg er altijd voor dat u stevig staat en goed in balans bent.** *Hierdoor heft u betere controle over het gereedschap in onverwachte situaties.*

NL

f) **Draag geschikte kleding. Draag geen loszittende kleding of sieraden. Houd uw haar en kleding uit de buurt van bewegende onderdelen.** *Loszittende kleding, sieraden of lang haar kan vast komen te zitten in bewegende onderdelen.*

g) **Wanneer er apparaten worden bijgeleverd voor stofafzuiging en –opvang, zorg er dan voor dat deze aangesloten zijn en op de juiste manier gebruikt worden.** *Het gebruik van deze apparaten vermindert de gevaren die door stof kunnen ontstaan.*

h) **Als u gereedschap veelvuldig gebruikt, dan kan dit leiden tot het negeren van de veiligheidsprincipes, probeer dit te vermijden.** *Een achteloze actie kan binnen een fractie van een seconde leiden tot ernstig letsel.*

4) **Gebruik en onderhoud van elektrisch gereedschap**

a) **Forceer het gereedschap niet. Gebruik gereedschap dat voor de toepassing geschikt is.** *Het gebruik van geschikt gereedschap levert beter werk af en werkt veiliger als het gebruikt wordt op de snelheid waar het voor ontworpen is.*

b) **Gebruik het gereedschap niet wanneer de aan/uitschakelaar niet functioneert.** *Gereedschap dat niet kan worden bediend met behulp van de schakelaar is gevaarlijk en dient te worden gerepareerd.*

c) **Haal de stekker uit het stopcontact en/of verwijder de accu, indien deze kan worden verwijderd, uit het gereedschap voordat u instellingen veranderd, toebehoren vervangt of de machine opbergt.** *Deze preventieve veiligheidsmaatregelen verminderen de kans op het ongewild inschakelen van het gereedschap.*

d) **Berg gereedschap dat niet gebruikt wordt buiten het bereik van kinderen op en laat personen die niet bekend zijn met het gereedschap of met deze veiligheidsinstructies het gereedschap niet bedienen.** *Elektrisch gereedschap kan in de handen van ongetrainde gebruikers gevaarlijk zijn.*

e) **Onderhouden van het gereedschap en accessoires. Controleer of bewegende onderdelen nog goed uitgelijnd staan, of ze niet ergens vastzitten en controleer op elke andere omstandigheid die ervoor kan zorgen dat het gereedschap niet goed functioneert. Wanneer het gereedschap beschadigd is, dient u het te repareren voordat u het in gebruik neemt.** *Veel ongelukken worden veroorzaakt door slecht onderhouden elektrisch gereedschap.*

f) **Houd snijdend gereedschap schoon en scherp.** *Goed onderhouden snijdend gereedschap met scherpe zaagbladen/messen zal minder snel vastlopen en is makkelijker te bedienen.*

g) **Gebruik het gereedschap, de accessoires, de bitjes, enz. in overeenstemming met deze instructies en op de manier zoals bedoeld voor het specifieke type elektrisch gereedschap, rekening houdend met de werkomstandigheden en het uit te voeren werk.** *Het gereedschap gebruiken voor andere doeleinden dan waar deze voor ontworpen is, kan gevaarlijke situaties opleveren.*

h) **Houd de handgrepen en grijpoppervlakten droog, schoon en vrij van olie en smeermiddel.** *Glibberige handgrepen en grijpoppervlakken laten geen veilige*

hantering toe, en zorgen ervoor dat u geen controle hebt over het gereedschap in onverwachte omstandigheden.

5) Gebruik en onderhoud van accugereedschap
a) Laad het accupack alleen op met de door de fabrikant aangegeven oplader. *Een oplader die geschikt is voor het ene type accupack, kan brand veroorzaken wanneer die gebruikt wordt voor een ander type accupack.*
b) Gebruik het gereedschap uitsluitend met het aangegeven accupack. *Door het gebruik van andere accupacks ontstaat de kans op letsel of brand.*
c) Wanneer het accupack niet gebruikt wordt, dient u het uit de buurt te houden van metalen voorwerpen, zoals paperclips, munten, sleutels, spijkers, schroeven of andere kleine metalen voorwerpen die een verbinding kunnen maken tussen de contactpunten van de terminal. *Het kortsluiten van de accuterminals kan zorgen voor brandwonden of brand.*
d) Onder extreme omstandigheden kan er vloeistof uit de accu lopen; raak deze vloeistof niet aan. Wanneer u toch onverhoopt met de vloeistof in aanraking komt, dient u dit onmiddellijk af te spoelen met water. Wanneer de vloeistof in de ogen komt, dient u zo snel mogelijk een arts te raadplegen. *Vloeistof die afkomstig is uit de accu kan irritatie of brandwonden veroorzaken.*
e) Gebruik geen accu of gereedschap dat beschadigd of aangepast is. *Beschadigde of aangepaste accu's kunnen onvoorspelbaar reageren, wat kan leiden tot brand, explosie of het veroorzaken van letsel.*
f) Stel een accu of gereedschap niet bloot aan vuur of extreme temperatuur. *Blootstelling aan brand of een temperatuur boven 130°C kan explosie veroorzaken.*
g) Volg alle instructies en laad de accu of het gereedschap niet op buiten het temperatuurbereik dat vermeld is in de handleiding. *Onjuist opladen of opladen bij temperaturen buiten het aangegeven bereik kan de accu beschadigen en het risico op brand vergroten.*

6) Service
a) Laat uw elektrisch gereedschap repareren door een bevoegde reparateur die alleen originele reserveonderdelen gebruikt. *Zo bent u er zeker van dat uw gereedschap veilig blijft.*
b) Repareer nooit beschadigde accu's. *Reparatie van accu's mag alleen worden uitgevoerd door de fabrikant of geautoriseerde onderhoudstechnici.*

VEILIGHEIDSWAARSCHUWINGEN VOOR BOOR

1) Een beschrijving van alle veiligheidsoperaties
a) Houd het gereedschap vast bij de geïsoleerde handgrepen wanneer de zaag in contact zou kunnen komen met verborgen leidingen of de eigen stroomdraad. *Contact met een draad die onder stroom staat, zorgt ervoor dat de metalen delen van de machine ook onder stroom komen te staan, waardoor u een elektrische schok kunt krijgen.*

2) Veiligheidsinstructies bij gebruik van lange boorbeitels
a) Werk niet met een hogere snelheid dan de maximale nominale snelheid van de boormachine. *Bij hogere snelheden kan de boor buigen als deze vrij kan roteren zonder het werkstuk aan te raken, wat kan leiden tot persoonlijk letsel.*
b) Begin altijd te boren op lage snelheid met de punt van de boor in contact met het werkstuk. *Bij hogere snelheden kan de boor buigen als deze vrij kan roteren zonder het werkstuk aan te raken, wat kan leiden tot persoonlijk letsel.*
c) Breng alleen druk aan wanneer deze rechtstreeks op de boor is uitgelijnd, oefen geen overmatige druk uit. *De boor buigt en veroorzaakt schade of verlies van controle, wat kan leiden tot persoonlijk letsel.*

VEILIGHEIDSINSTRUCTIES VOOR HET ACCUPACK

a) Batterijcellen en accupacks mogen niet gede monteerd, geopend of vernietigd worden.
b) Sluit accupacks niet kort. Bewaar accupacks niet willekeurig in een doos of lade waar ze elkaar kunnen kortsluiten of door geleidende voorwerpen kortgesloten kunnen worden. *Houd het accupack op een afstand van andere metalen voorwerpen als paperclips, muntstukken, sleutels, nagels, schroeven en andere kleine metalen voorwerpen die de contacten van de accupack kunnen verbinden. Kortgesloten contacten van accupacks kunnen brandwonden of brand veroorzaken.*
c) Stel accupacks niet bloot aan warmte of vuur. Vermijd opslag in direct zonlicht.
d) Stel accupacks niet bloot aan mechanische schokken.
e) Als een accu lekt dient men voorzichtig te zijn dat de vloeistof niet in contact komt met de huid of de ogen. Als dat toch gebeurt spoelt men de huid onder stromend water en raadpleegt men een arts.
f) Houd batterijcellen en accupacks schoon en droog.
g) Veeg de aansluitingen van het accupack schoon met een droge doek als ze vuil zijn geworden.
h) Accupacks moeten voor gebruik worden opgeladen. Lees de gebruiksaanwijzing voor de juiste laadinstructies.
i) Laat accupacks niet langdurig opladen als ze niet worden gebruikt.
j) Na een lange opslagperiode kan het nodig zijn het accupack enkele keren op te laden en te ontladen voor een optimale prestatie.
k) Laad uitsluitend op met de door de fabrikant gespecificeerde oplader. Gebruik geen andere oplader dan die specifiek is meegeleverd voor gebruik met de apparatuur.
l) Gebruikt geen accupack dat niet bedoeld is voor gebruik met deze apparatuur.
m) Houd accupacks buiten het bereik van kinderen.
n) Bewaar de oorspronkelijke instructies van het product voor latere gebruik.
o) Verwijder het batterijpakket uit de apparatuur als het niet in gebruik is.
p) Volg de juiste procedure voor afvalverwijdering na afdanken van dit apparaat.
q) Gebruik geen cellen van verschillende fabrikanten, capaciteit, afmetingen of typen binnen een apparaat.
r) Houd de batterij uit de buurt van magnetrons en hoog druk.
s) Waarschuwing! Gebruik geen nietoplaadbare batterijen.

NL

VEILIGHEID VAN HET PRODUCT VEILIGHEIDSINSTRUCTIES

WAARSCHUWING! Lees alle veiligheidsvoorschriften en instructies.
Lees alle instructies zorgvuldig door. Indien u zich niet aan alle onderstaande instructies houdt, kan dat leiden tot een elektrische schok, brand en/of ernstig letsel.

Bewaar alle waarschuwingen en instructies voor latere naslag.
Dit toestel kan worden gebruikt door kinderen vanaf 8 jaar en personen met een verminderde lichamelijke, zintuiglijke of mentale vermogens, of met gebrek aan ervaring en kennis, als ze onder toezicht staan of de nodige instructies betreffende het veilige gebruik van het apparaat hebben ontvangen en als ze de gevaren begrijpen. Kinderen mogen niet met het toestel spelen. De reiniging en het gebruikersonderhoud mogen niet gebeuren door kinderen zonder toezicht. Wanneer de stroomtoevoerdraad beschadigd is, dient deze vervangen te worden door de fabrikant, de reparatiedienst of een soortgelijk bevoegde persoon, om zo gevaren te voorkomen.

1. Lees de instructies voor u begint met laden
2. Lekkende batterijen niet verwisselen.
3. Gebruik acculaders niet voor andere doelen dan die waarvoor ze ontworpen zijn.
4. De lader alleen aansluiten op een wisselstroomvoeding.
5. Alleen voor gebruik binnenshuis, niet

blootstellen aan regen of water.
6. De acculader mag niet blootgesteld worden aan water en vocht.
7. De lader niet buiten gebruiken.
8. De contacten van de batterij of de lader niet kortsluiten.
9. De polariteit respecteren bij het opladen.
10. Open de acculader niet en houdt hem buiten bereik van kinderen.
11. Laad geen accu’s van andere merken op.
12. Zorg ervoor dat de connectie tussen de acculader en de accu juist is gepositioneerd.
13. Houd de aansluitingen van de acculader vrij van vreemde voorwerpen en bescherm deze tegen vuil en vocht. Bewaar de acculader in een droge en vorstvrije ruimte.
14. Tijdens het laadproces, zorg ervoor dat de acculader zich in een goed geventileerde ruimte bevind, uit de buurt van licht ontvlambare materialen. Accu’s kuunen heet worden tijdens het laden. Overlaad accu’s niet. Laat accu’s en acculaders niet onbewaakt tijdens het laadproces.
15. Probeer geen niet-oplaadbare accu’s te laden, deze kunnen oververhit raken.
16. U krijgt een langere levensduur en betere prestaties als de batterij wordt geladen met een luchttemperatuur tussen 18°C en 24°C. Laad de batterij niet bij een luchttemperatuur onder 0°C of boven 40°C. U kunt daarmee ernstige schade aan de batterij veroorzaken.
17. Laad alleen accu's op van hetzelfde model geleverd door de fabrikant en van modellen aanbevolen door de fabrikant.

SYMBOLEN

Om het risico op letsels te beperken, moet u de gebruikershandleiding lezen

Waarschuwing

Draag oorbescherming

Draag een veiligheidsbril

Draag een stofmasker

Afgedankte elektrische producten mogen niet bij het normale huisafval terechtkomen. Breng deze producten waar mogelijk naar een recyclecentrum bij u in de buurt. Vraag de verkoper of de gemeente informatie en advies over het recyclen van elektrische apparatuur.

Lees de gebruiksaanwijzing

Uitsluitend voor binnengebruik

Positieve aansluiting

Negatieve aansluiting

Zekering

Veiligheidsklasse

Niet verbranden

Accu‘s kunnen in de waterkringloop terechtkomen als ze op onjuiste wijze worden weggegooid, wat gevaarlijk kan zijn voor het ecosysteem. Gooi afgedankte accu‘s niet weg bij het ongesorteerde huishoudelijke afval.

Li-Ion-accu Dit product is uitgerust met een symbool dat 'gescheiden inzameling' aanduidt voor alle accu's. Ze worden dan gerecycled of gedemonteerd om de impact op het milieu te verminderen. Accu's kunnen gevaarlijk zijn voor het milieu en de menselijke gezondheid, omdat ze gevaarlijke stoffen bevatten.

NL

SNOERLOZE BOORMACHINE

COMPONENTENLIJST

1. SNELSPAN BOORKOP
2. KOPPELINSTELLINGEN
3. KNOP VOOR INSTELLEN MECHANISCHE SNELHEID
4. RECHTS- EN LINKSDRAAIEND
5. ZACHTE GRIP HANDVAT
6. HAAK VOOR BROEKRIEM
7. ACCUPACK *
8. ONTGRENDELKNOP ACCUPACK *
9. LED LAMPJE
10. AAN/UIT-SCHAKELAAR
11. LADER *
12. DUBBELZIJDIGE BIT *

* Niet alle afgebeelde of beschreven accessoires zijn opgenomen in de standaard levering.

NL

TECHNISCHE GEGEVENS

Type DD20S-40 DD20S-40TT DD20S-40T2T (DD20S-40-aanduiding van machines, kenmerkend voor accu-boormachine)

		DD20S-40	DD20S-40TT	DD20S-40T2T
Spanning		18V ⎓ (20V Max.)		
Geen laadsnelheid		0-400/0-1600 /min		
Aantal koppelstanden		20+1		
Max. Koppel		40 N.m		
Spanwijdte boorhouder		13 mm		
Max. boor capaciteit	Staal	13 mm		
	Hout	30 mm		
Accupack		/	BI20-2 (2.0Ah)	
Lader		/	C20-2 (2.0A)	
Machinegewicht		1 kg	1.4 kg	1.4 kg

GESCHIKTE BATTERIJEN

Artikelnummer	BI20-2	BI20-4
Batteri capaciteit	2.0Ah	4.0Ah

GESCHIKTE OPLADERS

Artikelnummer	C20-2	C20-4
Ingang oplader	100-240V~50/60Hz, 55W	100-240V~50/60Hz, 95W
Uitgang oplader	20V ⎓ 2.0A	20V ⎓ 4.0A
Laadtijd (ongeveer)	1hr (2.0 Ah) 2hrs (4.0 Ah)	30mins (2.0 Ah) 60mins (4.0 Ah)
Oplader beschermingsklasse	⧈/II	⧈/II

GELUIDSPRODUCTIE

A-gewogen geluidsdruk: L_{pA} = 82.7 dB(A) K_{pA}= 5 dB(A)
A-gewogen geluidsniveau: L_{wA} = 90.7 dB(A) K_{wA}= 5 dB(A)
Draag oorbescherming.

TRILLINGSGEGEVENS

Totale trillingswaarden (som triax vector) bepaald volgens EN 62841:	
Boren in metaal	Trillingsemissie waarde: $a_{h,D}$ = 4.06 m/s²
	Onzekerheid K = 1.5 m/s²

NL

De gedeclareerde totale trillingswaarde en de gedeclareerde geluidsemissiewaarde zijn gemeten volgens een standaard testmethode en kunnen worden gebruikt om één gereedschap te vergelijken met een ander. De gedeclareerde totale trillingswaarde en de gedeclareerde geluidsemissiewaarde kunnen ook worden gebruikt bij een voorlopige beoordeling van de blootstelling.

WAARSCHUWING! De trillingsemissiewaarde tijdens het feitelijke gebruik van dit elektrisch gereedschap kan afwijken van de opgegeven waarde, afhankelijk van de wijze waarop het gereedschap wordt gebruikt, zoals in de volgende voorbeelden:
Hoe de machine gebruikt wordt en hoe het materiaal gesneden of geboord wordt.
De conditie en de onderhoudstoestand van de machine.
Gebruik van de juiste toebehoren. Zorg ervoor dat ze scherp zijn en in goede conditie.
Hoe stevig de handgreep wordt vastgehouden en of er anti-trilling en -geluidsaccessoires worden gebruikt.
De machine moet gebruik worden zoals door de ontwerper bedoeld is en in overeenstemming met deze instructies.

Deze machine kan een trillingssyndroom in hand en arm veroorzaken als hij niet op de juiste wijze gehanteerd wordt.

WAARSCHUWING! Voor de nauwkeurigheid moet bij een schatting van het blootstellingsniveau in de feitelijke gebruiksomstandigheden rekening worden gehouden met alle delen van de bewerking, zoals het moment dat de machine wordt uitgeschakeld en de tijden waarop de machine loopt zonder daadwerkelijk gebruikt te worden. Dit kan het blootstellingsniveau over de totale werkperiode aanzienlijk verminderen.
Het risico op blootstelling aan trillingen en geluid verminderen.
Gebruik ALTIJD scherpe beitels, boren en zaagbladen.
Onderhoud de machine volgens deze instructies en houd hem goed gesmeerd (voor zover van toepassing).

SNOERLOZE BOORMACHINE

Als het gereedschap regelmatig wordt gebruikt, investeer dan in anti-trilling en -geluidsaccessoires. Plan de werkzaamheden zodat de taken met veel trillingen over een aantal dagen verspreid worden.

ACCESSORIES

	DD20S-40	DD20S-40TT	DD20S-40T2T
Accupack	/	1	2
Lader	/	1	1
Haak voor broekriem	1	1	1
Dubbelzijdige bit (PH2/SL5.5)	1	1	1

We raden u aan uw accessoires te kopen in dezelfde winkel die u de tool heeft verkocht. Zie de accessoire-verpakking voor meer informatie. Winkelpersoneel kan u helpen met advies.

BEDIENINGSIN-STRUCTIES

OPMERKING: Lees de handleiding zorgvuldig door voordat u het gereedschap gebruikt.

BEOOGDE GEBRUIK
De machine is bedoeld voor het indraaien en losdraaien van schroeven, evenals voor het boren in hout, metaal, plastic, steen en beton.

VOOR HET STARTEN
1. LAAD HET BATTERIJPAKKET OP
Gebruik geen andere oplader dan die specifiek voor gebruik met het apparaat is meegeleverd. Als het batterijpakket erg heet is, moet u het batterijpakket uit de oplader halen en de tijd nemen om de batterij af te laten koelen voordat u deze opnieuw oplaadt.
Laad de batterij volledig op voordat u deze opbergt. Als het gereedschap lange tijd niet gebruikt zal worden, laad de batterij dan elke 3 maanden op.

- OPLAADPROCEDURE (ZIE AFB. A1)
1) Steek de oplader in een geschikt stopcontact. Het groene licht zal oplichten.
2) Schuif het batterijpakket in de oplader, zorg ervoor dat de batterij stevig in de juiste oplaadpositie zit. Het groene licht zal uitgaan en het rode licht zal oplichten om aan te geven dat het oplaadproces is begonnen.
3) Wanneer het opladen voltooid is, zal het rode licht uitgaan en het groene licht zal oplichten.
4) Nadat het volledig opgeladen is, ontkoppel de oplader en verwijder het batterijpakket.

OPMERKING: Als het batterijpakket in de oplader vastzit, druk dan op de ontgrendelknop van het batterijpakket en verwijder het.

WAARSCHUWING! Wanneer de acculading opraakt na continu gebruik of door blootstelling aan direct zonlicht of hitte,laat de batterij afkoelen voordat u deze oplaadt, zodat deze volledig kan worden opgeladen.

- OPLAADINDICATOR (ZIE AFB. A2)
Deze oplader is ontworpen om problemen op te sporen die voor kunnen komen met een set batterijen. De indicatorlichtjes geven problemen aan (zie de tabel hieronder). Voer, als dit gebeurt, nieuwe batterijen in om na te gaan of de oplader goed is. Als de nieuwe batterijen wel correct opladen, werkt de andere set niet goed. Deze batterijen moeten naar een onderhouds- of recyclingcentrum worden gebracht. Als de nieuwe batterijen hetzelfde probleem tonen als de andere set, laat dan de oplader testen in een gecertificeerd servicecentrum.

Licht	Aan/ knipperlicht	Status
Rood aan	———	Batterij laadt op
Rood knipperend	- - - - -	Batterij defect
Groen aan	———	Volledig geladen
Groen knipperend	- - - - -	Hete/koude vertraging

- CONTROLEREN VAN DE STROOMTOESTAND VAN DE BATTERIJ (ZIE AFB. A3)
Het batterijniveau kunt u aflezen aan het batterij-indicatielampje door op de knop naast de lampjes te drukken.

2. HET AANPASSEN VAN DE HAAK EN LUS SCHUREN PAPIER (ZIE AFB. B1, B2)
Om de accu te verwijderen, drukt u eerst stevig op de ontgrendelknop van de accu en schuift u vervolgens de accu uit het gereedschap.
Om de accu te installeren, schuift u de volledig opgeladen accu met voldoende kracht op het gereedschap totdat deze op zijn plaats klikt.

FUNCTIONEERT
1. AAN/UIT SCHAKELAAR (ZIE AFB. C)
Druk op de aan/uit-schakelaar voor het opstarten en laat deze los om stoppen boren. De aan/uit-schakelaar direct voorzien van een remfunctie voor je klauwplaat als je snel de schakelaar aanzet.

NL

SNOERLOZE BOORMACHINE

Het is ook een variabele snelheid schakelaar die meer snelheid en koppel biedt met verhoogde trigger druk. De snelheid wordt bepaald door de hoeveelheid van de trigger schakelaar wordt ingedrukt.

WAARSCHUWING! Niet gebruiken voor lange periodes bij lage snelheden, omdat overtollige warmte wordt geproduceerd.

WAARSCHUWING! Bij overbelasting gaat het ontgrendelen onmiddellijk aan/uit om te voorkomen dat de motor oververhit raakt.

2. BLOKKERINGSSCHAKELAAR (ZIE AFB. D)
De schakelaar kan in de UIT-stand worden vergrendeld. Dit helpt de mogelijkheid van onbedoelde activering te verminderen wanneer deze niet in gebruik is. Om de trekker te vergrendelen draait de roterende knop in het midden positie.

NL

3. VOORUIT EN ACHTERUIT CONTROLE (ZIE AFB. E1, E2)
Voorwaartse rotatie: Duw de vooruit/achteruit rotatiebediening naar links (de boor wijst van je af). Dit wordt gebruikt voor boren en schroeven.
Omgekeerde rotatie: Duw de vooruit/achteruit rotatiebediening naar rechts (de boor wijst van je af). Dit wordt gebruikt om schroeven los te draaien of een vastgelopen boorbit vrij te maken.

WAARSCHUWING! Verander nooit de draairichting terwijl het gereedschap draait, wacht tot het stopt.

4. TWEE SNELHEDEN VERSNELLINGSBEDIENING (ZIE AFB. F)
De boor is uitgerust met een versnellingsbediening met twee snelheden ontworpen voor het boren of indrijven LO (merk is 1) of HI (merk is gelijk aan 2). Een schuifschakelaar bevindt zich boven de boren om LO of HI te selecteren. Bij het boren wordt gebruikt in de LO-snelheid bereik, de snelheid afneemt en de oefening zal meer vermogen en koppel hebben. Bij het boren wordt gebruikt in de HI-snelheidsbereik, de snelheid toeneemt en de oefening zal minder vermogen en koppel hebben.

VERSNELLING I: Lage snelheid bereik: schroeven of werken met een grote diameter boren.
VERSNELLING II: Hogesnelheidslijn: werken met een kleine diameter van het boren.

WAARSCHUWING! Om beschadiging van de apparatuur te voorkomen, laat u de klauwplaat altijd volledig stoppen voordat u de draairichting of twee snelheden versnellingsbediening.

WAARSCHUWING! Wanneer er te vaak een overbelasting van hoge snelheid is, schakelt u over op een lage snelheid om oververhitting van de motor te voorkomen.

5. KLAUWPLAAT AANPASSING (ZIE AFB. G)
Draai het voorste gedeelte van de klauwplaat bekken om de klauwplaat te openen. Plaats de boorbeitels tussen klauwplaat bekken en draai het voorste deel in de tegenovergestelde richting. Zorg ervoor dat de boor zich in het midden van de klauwplaat bekken. Draai ten slotte het voorste deel van de klem strak in tegengestelde richting.
Het boorbeitels is klemmen in je boorbeitels.

6. KOPPELINSTELLING (ZIE AFB. H)
(Schroefkracht van uw accuschroefboormachine)
Het koppel wordt ingesteld door het draaien van de koppelverstellingsring. Het koppel is groter wanneer de koppelverstelring in een hogere positie wordt geplaatst. Het koppel is lager wanneer de koppelverstelring op een lagere waarde is ingesteld.

1-7	voor rijden klein schroeven
8 - 14	voor rijden schroeven in een zacht materiaal
15- 20	voor rijden schroeven in een zacht en hard materiaal
	voor zwaar boren

7. GEBRUIK VAN LED-LICHT
Als u het licht wilt inschakelen, drukt u gewoon op het aan/uit. Laat los wanneer het aan/uit gaat, het lampje gaat uit. LED-verlichting verhoogt het zicht voor het donkere of gesloten gebied. LED is ook een indicator van de

batterijcapaciteit. Het knippert wanneer het vermogen laag wordt.

8. RIEMCLIP (ZIE AFB. I)
Schroef riemclip de werktuig met schroef De riemclip kan worden genomen in de riem of in de zak, enz.

9. AUTOMATISCHE SPINDELVERGRENDELING (ZIE AFB. J)
Automatische spindelvergrendeling Hiermee u het gebruiken als een régulier schroevendraaier. Het kan een extra beurt geven om een schroef aan te draaien, een zeer strakke schroef los te maken blijven werken of wanneer de batterij is verlopen heeft. Voor handmatige schroevendraaierdoeleinden wordt de klauwplaat automatisch vergrendeld wanneer het gereedschap is uitgeschakeld.

10. BOREN
Gebruik bij het boren van een hard, glad oppervlak een punt om de locatie van het gewenste gat te markeren. Dit voorkomt dat de boor aan het begin van het gat uit het midden glijdt. Houd het gereedschap stevig vast en plaats het boorpunt op het boorpunt.
Haal de trekker over om het gereedschap te starten. Verplaats de boor in de werkstuk, waarbij voldoende druk wordt uitgeoefend om de bit snijden te houden. Forceer of zet geen zijdelingse druk om een gat te verlengen.

WAARSCHUWING! Wolfraamcarbide boorbits moeten altijd worden gebruikt voor beton en steen. Bij het boren in metaal, gebruik alleen HSS boorbits in goede staat. Gebruik altijd een magnetische bit houder (niet inbegrepen) bij het gebruik van korte schroevendraaierbits. Breng bij het schroeven een kleine hoeveelheid vloeibare zeep of iets soortgelijks aan op de schroefdraad om het inbrengen te vergemakkelijken.

11. OVERBELASTING BESCHERMING
Bij overbelasting stopt de motorn. Neem een oplaadmachine en laat onmiddellijk koeling voor ongeveer 30 seconden op de hogere laadsnelheid.

12. TEMPERATUUR AFHANKELIJKE OVERBELASTING BESCHERMING
Bij gebruik zoals bedoeld voor het elektrisch gereedschap kan niet worden overbelast. Wanneer de belasting te hoog is of de toegestane accutemperatuur van 75 °C overschrijdt, schakelt het elektronische besturingssysteem het apparaat uit totdat de temperatuur weer het optimale temperatuurbereik bereikt.

13. BESCHERMING TEGEN DIEP ONTLADEN
Lithium-ionbatterijen voorkomen diepe ontlading door een "Ontlaadbeschermingssysteem". Wanneer de batterij leeg is, wordt de machine uitgeschakeld door het beveiligingscircuit: Het ingevoegde gereedschap roteert niet meer.

PROBLEMEN OPLOSSINGEN

1. WAAROM SCHAKELT DE BOORMACHINE NIET IN ALS IK OP DE SCHAKELAAR DUW?
De knop voor het kiezen van de draairichting, bovenop de schakelaar, is vergrendeld. Zet de knop in de gewenste stand, druk de trekker in en de boor begint te draaien.Controleer of de accu goed is aangesloten en of de aansluiting functioneert.

2. WAAROM STOPT DE BOORMACHINE VOORDAT DE SCHROEF HELEMAAL VASTZIT?
Controleer de koppelstand van de koppelstelring. De koppelstelring bevindt zich tussen de boorhouder en de behuizing van de boor. Stand 1 is het laagste koppel (voor schroeven draaien) en stand 20 is het hoogste koppel (voor schroeven draaien). Stand is om te boren. Stel de koppelstelring in op een hogere stand om het beste resultaat te verkrijgen.

3. IK KAN DE BATTERIJ NIET IN DE BATTERIJLADER PLAATSEN. WAAROM?
De batterij kan alleen in één richting in de lader worden gestoken. Draai de batterij om tot deze in de sleuf kan worden gestoken.

NL

4. REDENEN VOOR VERSCHILLENDE ACCUDUUR

Problemen met de oplaadtijden, zoals hierboven, en als u het accupack lange tijd niet gebruikt hebt, verkorten de werkduur van het accupack. Dit kan worden gecorrigeerd door het accupack een paar keer op te laden en weer leeg te laten lopen doordat u de zaag heeft gebruikt. Laad het accupack niet op bij temperaturen onder de 0°C en boven de 40°C aangezien dit een slecht effect heeft op de prestaties.

ONDERHOUD

Trek de voedingskabel uit de aansluiting voordat u eventuele aanpassingen, reparaties of onderhoud uitvoert.

Dit elektrische gereedschap hoeft niet extra gesmeerd of onderhouden te worden. Dit gereedschap bevat geen onderdelen waaraan de gebruiker onderhoud kan of moet uitvoeren. Gebruik nooit water of chemische reinigingsmiddelen voor het schoonmaken van uw elektrische gereedschap. Veeg het schoon met een droge doek. Bewaar uw elektrische gereedschap altijd op een droge plek. Houd de ventilatiegleuven van de motor schoon. Houd alle bedieningselementen vrij van stof. Er kunnen vonken zichtbaar zijn in de ventilatiegleuven. Dit is normaal en leidt niet tot beschadiging van uw gereedschap.

VOOR GEREEDSCHAP MET ACCU'S

De omgevingstemperatuur voor het gebruik en de opslag van het gereedschap ligt tussen 0°C-45°C.

De aanbevolen omgevingstemperatuur voor het oplaadsysteem tijdens het opladen ligt tussen 0°C-40°C.

BESCHERMING VAN HET MILIEU

Afgedankte elektrische producten mogen niet bij het normale huisafval terechtkomen. Breng deze producten waar mogelijk naar een recyclecentrum bij u in de buurt. Vraag de verkoper of de gemeente informatie en advies over het recyclen van elektrische apparatuur.

EC Verklaring van Overeenstemming

Wij:

HYUNDAI Corporation Holdings Europe
Am Kronberger Hang 2A, 65824, Schwalbach am Taunus
Germany

Verklaren dat het onderstaande product :
Snoerloze boormachine

MODEL : DD20S-40 DD20S-40TT DD20S-40T2T
FUNCTIE : Boren, Schroeven, moeren vastdraaien en losdraaien

Voldoet aan de vereisten van de richtlijnen van de Raad:
2006/42/EC, 2011/65/EU & (EU)2015/863, 2014/30/EU, (EU) 2023/1542, 2014/35/EU

Normen voldoen aan :
EN IEC 55014-1, EN IEC 55014-2, EN 62841-1, EN 62841-2-1, EN IEC 63000, EN 62133-2, EN 60335-1, EN 60335-2-29, EN 62233, EN IEC 61000-3-2, EN 61000-3-3

De persoon die bevoegd is om het technisch dossier samen te stellen,
Naam : Hyundae Kim
Adres : HYUNDAI Corporation Holdings Europe
65824 Schwalbach am Taunus, Germany

NL

	Algemeen directeur	Projectmanager
Datum : 2024.09.25	Jaiwon Hur	Sungwoo Hong

MAȘINĂ DE GĂURIT CU ACUMULATOR

INSTRUCŢIUNI ORIGINALE SECURITATEA PRODUSULUI AVERTISMENTE GENERALE DE SIGURANŢĂ PENTRU UNELTE ELECTRICE

ATENŢIONARE! Citiţi toate atenţionările de siguranţă şi parcurgeţi toate instrucţiunile, ilustraţiile şi specificaţiile ataşate acestei scule electrice. *Nerespectarea tuturor instrucţiunilor enumerate mai jos poate duce la electrocutare, incendiu şi/sau leziune corporală gravă.*

Păstraţi toate avertismentele şi instrucţiunile pentru consultări ulterioare.
Termenul „unealtă electrică" din avertismente se referă la o unealtă electrică alimentată de la reţeaua de energie electrică (prin cablu) sau la o unealtă electrică alimentată de la un acumulator (fără cablu).

RO

1. Siguranţa zonei de lucru

a) **Menţineţi zona de lucru curată şi bine iluminată.** *Zonele de lucru în dezordine şi întunecoase favorizează accidentele.*

b) **Nu utilizaţi uneltele electrice în atmosfere explozive, de exemplu în prezenţa unor lichide, gaze sau praf inflamabile.** *Uneltele electrice provoacă scântei ce pot aprinde pulberea sau vaporii.*

c) **Asiguraţi-vă că nu sunt în apropiere persoane şi copii în timpul funcţionării unei unelte electrice.** *Distragerea atenţiei poate duce la pierderea controlului uneltei.*

2. Siguranţa electrică

a) **Fişele uneltei electrice trebuie să se potrivească perfect în priza de alimentare. Nu modificaţi niciodată ştecherul. Nu folosiţi niciun adaptor pentru uneltele electrice cu împământare.** *Utilizarea ştecherelor nemodificate în prize corespunzătoare va reduce riscul electrocutării.*

b) **Evitaţi contactul fizic cu suprafeţe cu legătură la pământ, cum ar fi ţevi, radiatoare, maşini de gătit sau frigidere.** *Riscul electrocutării este mai mare în cazul în care corpul dumneavoastră vine în contact cu suprafaţa împământată.*

c) **Nu expuneţi uneltele electrice la ploaie sau la umiditate.** *Dacă intră apă în unealta electrică, riscul electrocutării este mai mare.*

d) **Nu deterioraţi cablul de alimentare. Nu folosiţi niciodată cablul pentru transportarea, tragerea sau scoaterea din priză a uneltei electrice.** *Păstraţi cablul de alimentare la distanţă de căldură, ulei, margini ascuţite sau părţi mobile. Cablurile deteriorate sau încurcate măresc riscul electrocutării.*

e) **Când folosiţi unealta electrică în exterior, utilizaţi un prelungitor potrivit pentru utilizarea în exterior.** *Utilizarea unui cablu potrivit pentru uzul în exterior reduce riscul electrocutării.*

f) **Dacă utilizarea uneltei electrice într-un loc umed nu poate fi evitată, folosiţi o alimentare protejată cu dispozitiv de curent rezidual (RCD).** *Folosirea unui dispozitiv RCD reduce riscul electrocutării.*

3. Siguranţa personală

a) **Fiţi concentrat, urmăriţi ceea ce faceţi şi daţi dovadă de simţ practic când folosiţi o unealtă electrică. Nu folosiţi o unealtă electrică dacă sunteţi obosit sau sub influenţa drogurilor, a alcoolului sau a medicamentelor.** *O clipă de neatenţie în timpul funcţionării uneltei electrice poate duce la accidentări personale grave.*

b) **Folosiţi echipament personal de protecţie. Purtaţi întotdeauna ochelari de protecţie.** *Echipamentele de protecţie precum masca de protecţie contra prafului, încălţămintea cu talpă antiderapantă, casca sau protecţia pentru urechi vor reduce riscul accidentărilor, utilizate în mod corespunzător.*

c) **Preveniţi punerea accidentală în funcţiune. Asiguraţi-vă că întrerupătorul se află în poziţia de oprire înainte de a face conectarea la sursa de alimentare şi/sau la acumulator, înainte de a ridica sau a transporta unealta.** *Transportarea*

uneltelor electrice ţinând degetul pe întrerupător sau alimentarea acestora cu întrerupătorul pornit poate duce la accidentări.

d) **Scoateţi orice cheie de reglare sau cheie de piuliţe înainte de a porni unealta electrică.** *O cheie de piuliţe sau o altă cheie rămasă prinsă de o componentă rotativă a uneltei poate duce la rănirea personală.*

e) **Păstraţi un echilibru corect. Menţineţi-vă permanent echilibrul şi sprijiniţi-vă ferm pe picioare.** *Acest lucru permite un control mai bun al uneltei electrice în situaţii neprevăzute.*

f) **Îmbrăcaţi-vă corespunzător. Nu purtaţi îmbrăcăminte prea largă sau bijuterii. Ţineţi la distanţă părul şi hainele dvs. de piesele în mişcare ale uneltei electrice.** *Hainele prea largi, bijuteriile şi părul lung se pot prinde în piesele mobile.*

g) **Dacă sunt furnizate accesorii pentru conectarea unor dispozitive de aspirare şi colectare a prafului, asiguraţi-vă că acestea sunt montate şi folosite corect.** *Folosirea colectorului de praf poate reduce riscul accidentărilor din cauza prafului.*

h) **Nu lăsaţi ca odată cu familiarizarea dvs. cu utilizarea uneltei să deveniţi indolenţi şi să uitaţi respectarea principiilor de siguranţă ale uneltei electrice.** *Orice acţiune nesăbuită poate duce la leziuni corporale grave într-o fracţiune de secundă.*

4. Utilizarea şi întreţinerea uneltelor electrice

a) **Nu forţaţi unealta electrică. Folosiţi unealta electrică potrivită pentru aplicaţie.** *Cu unealta electrică potrivită, veţi lucra mai bine şi mai în siguranţă, la viteza pentru care a fost concepută.*

b) **Nu folosiţi unealta electrică dacă nu o puteţi porni sau opri de la întrerupător.** *Orice unealtă electrică ce nu poate fi acţionată de la întrerupător este periculoasă şi trebuie reparată.*

c) **Scoateţi ştecherul din sursa de curent şi/sau scoateţi bateria din unealta electrică înainte de a efectua reglaje, de a schimba accesoriile sau de a depozita uneltele electrice.** *Astfel de măsuri de siguranţă reduc riscul pornirii accidentale a uneltei electrice.*

d) **Nu lăsaţi uneltele electrice la îndemâna copiilor şi nu permiteţi persoanelor ce nu ştiu să le manevreze şi nu cunosc instrucţiunile să acţioneze aceste unelte.** *Uneltele electrice sunt periculoase în mâinile utilizatorilor neinstruiţi.*

e) **Întreţinerea uneltei electrice şi ale accesoriilor aferente. Verificaţi posibila aliniere incorectă sau posibila blocare a componentelor mobile, deteriorarea componentelor sau orice alte situaţii care pot afecta funcţionarea uneltei electrice. Dacă unealta electrică este deteriorată, reparaţi-o înainte de utilizare.** *Multe accidente sunt provocate din cauza întreţinerii incorecte a uneltelor.*

f) **Uneltele de tăiere trebuie menţinute ascuţite şi curate.** *Riscul blocării uneltelor de tăiere cu margini ascuţite întreţinute corect este mai mic şi acestea sunt mai uşor de controlat.*

g) **Folosiţi unealta electrică, accesoriile, piesele etc. conform acestor instrucţiuni, luând în considerare condiţiile de lucru şi operaţia de efectuat.** *Folosirea uneltei electrice pentru operaţii diferite de cele pentru care a fost concepută poate duce la accidentare.*

h) **Păstraţi uscate, curate şi fără urme de ulei sau grăsime mânerele şi suprafeţele de apucare ale uneltei.** *Mânerele şi suprafeţele de apucare alunecoase împiedică manipularea şi controlul sigur al uneltei tocmai în cele mai neaşteptate situaţii.*

5. Utilizarea şi întreţinerea uneltelor cu acumulatori

a) **Efectuaţi reîncărcarea numai cu încărcătorul specificat de producător.** *Un încărcător adecvat pentru un anumit tip de acumulator poate prezenta risc de incendiu dacă este utilizat cu alt tip de acumulator.*

b) **Folosiţi maşinile electrice numai cu acumulatorii special destinaţi acestora.** *Utilizarea oricăror altor acumulatori poate prezenta risc de rănire şi de incendiu.*

c) **Când nu folosiţi acumulatorul, ţineţi-l**

RO

la distanţă de obiecte metalice precum agrafe de birou, monede, chei, cuie, şuruburi sau alte obiecte metalice mici, ce pot constitui o legătură între cele două borne. *Un scurtcircuit al bornelor acumulatorului poate duce la arsuri sau incendiu.*

d) **În condiţii necorespunzătoare de utilizare, se poate prelinge lichid din acumulator; evitaţi contactul. În caz de producere accidentală a contactului, clătiţi bine cu apă. Dacă v-a intrat lichid în ochi, consultaţi imediat medicul.** *Lichidul expulzat din acumulator poate cauza iritaţii sau arsuri.*

e) **Nu utilizaţi acumulatorul sau scula dacă acestea sunt deteriorate sau modificate.** *Acumulatoarele deteriorate sau modificate se pot comporta într-un mod impredictibil, crescând riscul unui incendiu, unei explozii sau leziunilor corporale.*

f) **Evitaţi expunerea la foc şi la temperaturi excesive a acumulatorului sau a sculei.** *Expunerea la foc sau la temperaturi care depăşesc 130°C poate duce la explozie.*

g) **Respectaţi toate instrucţiunile de reîncărcare şi nu încărcaţi acumulatorul sau scula decât în plaja de temperaturi specificată în instrucţiuni.** *Reîncărcarea necorespunzătoare sau la temperaturi din afara plajei de temperaturi specificate poate duce la deteriorarea acumulatorului şi la creşterea riscului de incendiu.*

6. **Service**

a) **Service-ul uneltei electrice trebuie efectuat de persoane calificate, folosind doar piese de schimb originale.** *Acest lucru va asigura folosirea în continuare a uneltei electrice în siguranţă.*

b) **Nu reparaţi niciodată acumulatoarele deteriorate.** *Service-ul acumulatoarelor trebuie efectuat numai de către fabricant sau de centre de service autorizate.*

RO

INSTRUCŢIUNI PRIVIND SIGURANŢA PENTRU MAŞINI DE GĂURIT

1) **Instrucțiuni de siguranță pentru toate operațiile**

a) **Ţineţi unealta electrică de suprafeţele de prindere izolate atunci când efectuaţi o operaţiune în care accesoriul de tăiere poate intra în contact cu fire ascunse.** *Accesoriul de tăiere care intră în contact cu un fir aflat sub tensiune poate pune sub tensiune componentele metalice neizolate ale maşinii electrice şi poate produce un şoc electric asupra operatorului.*

2) **Instrucțiuni de siguranță când folosiți biți de foraj lung**

a) **Nu funcționați la o viteză mai mare decât viteza maximă nominală a semănătoarei.** *La viteze mai mari, burghiul se poate îndoi dacă este liber să se rotească fără a atinge piesa de prelucrat, ducând la rănirea personală.*

b) **Începeți întotdeauna găurirea la viteză mică cu vârful burghiului în contact cu piesa de prelucrat.** *La viteze mai mari, burghiul se poate îndoi dacă este liber să se rotească fără a atinge piesa de prelucrat, ducând la rănirea personală.*

c) **Aplicați presiune numai atunci când sunt aliniate direct cu burghiul, nu aplicați presiune excesivă.** *Burghiul se va îndoi și va provoca avarierea sau pierderea controlului, ducând la vătămări corporale.*

AVERTISMENTE PRIVIND SIGURANŢA PENTRU ACUMULATOR

a) **Nu demontaţi, deschideţi sau rupeţi celulele sau acumulatorul.**

b) **Nu scurtcircuitaţi un acumulator. Nu depozitaţi acumulatoarele la întâmplare într-o cutie sau într-un sertar unde s-ar putea scurtcircuita între ele sau prin materiale conductoare.** *Când acumulatorul nu este utilizat, ţineţi-l la distanţă de alte*

obiecte metalice, precum agrafele de birou, monede, chei, cuie, şuruburi sau alte obiecte metalice mici, care pot crea contact între cele două borne. Scurtcircuitarea bornelor acumulatorului poate cauza arsuri sau incendii.

c) **Nu expuneţi acumulatorul la căldură sau foc. Evitaţi depozitarea în lumina directă a soarelui.**
d) **Nu supuneţi acumulatorul la şocuri mecanice.**
e) **În cazul scurgerii acumulatorului, aveţi grijă ca lichidul să nu intre în contact cu pielea sau ochii. În cazul contactului, spălaţi zona afectată cu apă din belşug şi solicitaţi asistenţă medicală.**
f) **Menţineţi acumulatorul curat şi uscat.**
g) **Ştergeţi bornele acumulatorului cu o cârpă curată şi uscată dacă se murdăresc.**
h) **Acumulatorul trebuie încărcat înainte de utilizare. Consultaţi întotdeauna aceste instrucţiuni şi utilizaţi procedura de încărcare corectă.**
i) **Nu lăsaţi acumulatorul la încărcat dacă nu îl utilizaţi.**
j) **După perioade extinse de depozitare, poate fi necesară încărcarea şi descărcarea acumulatorului de mai multe ori pentru a obţine performanţe maxime.**
k) **Reîncărcaţi doar cu încărcătorul specificat de producător. Nu utilizaţi niciun alt încărcător decât cel furnizat special pentru utilizarea cu echipamentul.**
l) **Nu utilizaţi acumulatoare care nu sunt concepute pentru utilizarea cu acest echipament.**
m) **Nu lăsaţi acumulatorul la îndemâna copiilor.**
n) **Păstraţi documentaţia originală a produsului pentru consultări ulterioare.**
o) **Scoateţi acumulatorul din echipament dacă nu îl utilizaţi.**
p) **Depuneţi acumulatorul la deşeuri în mod corespunzător.**
q) **Nu introduceţi în aparat acumulatoare care provin de la producători diferiţi sau cu capacităţi, dimensiuni sau tipuri diferite.**
r) **Ţineţi acumulatorul departe de microunde şi presiune ridicată.**
s) **Atenție! Nu utilizați baterii nereîncărcabile.**

SECURITATEA PRODUSULUI INSTRUCȚIUNI DE SIGURANȚĂ

AVERTISMENT! Citiţi toate avertismentele privind siguranţa şi toate instrucţiunile. *Nerespectarea avertismentelor şi instrucţiunilor poate duce la şoc electric, incendiu şi/sau accidentare gravă.*

Păstraţi toate avertismentele şi instrucţiunile pentru consultări ulterioare.
Acest echipament poate fi utilizat de copiii cu vârsta minimă de 8 ani sau de persoanele cu capacităţi fizice, senzoriale sau mentale reduse sau lipsite de experienţă şi cunoştinţe numai dacă acestea au fost supravegheate sau instruite cu privire la utilizarea aparatului în mod sigur şi înţeleg pericolele implicate. Copiii nu au voie să se joace cu echipamentul. Procedura de curăţare şi procedura de întreţinere efectuată de către utilizator nu vor fi efectuate de copii fără supraveghere.
În cazul în care cordonul de alimentare este deteriorat, trebuie înlocuit de producător, agentul său de service sau de persoane calificate, pentru evitarea pericolului.

1. Înainte de încărcare, citiţi instrucţiunile.
2. Nu încărcaţi o baterie care curge.
3. Nu utilizaţi încărcătoare pentru alte lucrări decât cele pentru care acestea sunt concepute.
4. Conectaţi încărcătorul numai la o sursă de alimentare c.a.
5. Numai pentru uz în interior, nu expuneţi la ploaie.
6. Dispozitivul de încărcare trebuie protejat de umezeală.
7. Nu utilizaþi încărcătorul în aer liber.
8. Nu scurtcircuitaþi contactele bateriei sau încărcătorului.
9. Respectaþi polaritatea „+/-” în timpul încărcării.
10. Nu deschideţi unitatea şi menţineţi departe de accesul copiilor.
11. Nu încărcaţi bateriile altor producători.
12. Asiguraţi-vă că conexiunea între încărcătorul bateriei şi baterie este este poziţionată

RO

MAȘINĂ DE GĂURIT CU ACUMULATOR

corect şi că nu este obstrucţionată de corpuri străine.

13. Menţineţi renurile încărcătorului bateriei fără corpuri străine şi protejaţile împotriva murdăriei şi umidităţii. Depozitaţi în loc uscat şi fără îngheţ.
14. Atunci când încărcaţi bateriile, asiguraţivă că bateria se află într-o zonă bine ventilată şi departe de materiale inflamabile. Bateriile se pot înfierbânta în timpul încărcării. Nu supraîncărcaţi nicio baterie. Asiguraţi-vă că bateriile şi încărcătoarele nu sunt lăsate nesupravegheate în timpul încărcării.
15. Nu încărcaţi din nou bateriile neîncărcabile, întrucât se pot supraîncălzi sau rupe.
16. Viaţa mai lungă şi performanţa mai bună pot fi obţinute, dacă acumulatorul este încărcat la o temperatură a aerului între 18^{0}C şi 24^{0}C. Nu încărcaţi acumulatorul la temperaturi ale aerului de sub 0^{0}C, sau de peste 40^{0}C. Acest lucru este important, întrucât poate preveni pagube considerabile la acumulator.
17. Incarcați doar pachetul de baterii de același model furnizat de producător și modelele recomandate de producător.

RO

SIMBOLURI

Pentru a reduce riscul de accidentări, utilizatorul trebuie să citească manualul de instrucţiuni

Atenţionare

Purtaţi echipament de protecţie pentru urechi

Purtaţi echipament de protecţie pentru ochi

Purtaţi mască de protecţie contra prafului

Produsele electrice nu trebuie depuse la deşeuri împreună cu gunoiul menajer. Vă rugăm să depuneţi produsele electrice la unităţile de reciclare existente. Consultaţivă cu autorităţile locale sau cu distribuitorul pentru sfaturi privind reciclarea.

Consultaţi manualul

Numai pentru uz în interior

Terminal pozitiv

Terminal negativ

Siguranţă

Izolaţie dublă

Niet verbranden

Accu‘s kunnen in de waterkringloop terechtkomen als ze op onjuiste wijze worden weggegooid, wat gevaarlijk kan zijn voor het ecosysteem. Gooi afgedankte accu‘s niet weg bij het ongesorteerde huishoudelijke afval.

Baterie Li-Ion. Acest produs a fost marcat cu simbolul referitor la ‘colectarea separată’ a tuturor blocurilor de baterii și a carcasei de baterie. Acestea vor fi apoi reciclate sau demontate pentru a se reduce impactul asupra mediului. Blocurile de baterii pot fi periculoase pentru mediu și sănătatea umană pentru că ele conțin substanțe periculoase.

LISTA COMPONENTELOR

1. MANDRINĂ FĂRĂ CHEIE
2. INEL DE REGLARE A CUPLULUI
3. CONTROLUL TRANSMISIEI ÎN DOUĂ VITEZE
4. ÎMPINGĂTOR ROTAȚIE ÎNAINTE ȘI ÎNAPOI
5. MÂNER CU PRINDERE MOALE
6. CLEMĂ PRINDERE CUREA
7. ACUMULATOR *
8. BUTON PENTRU ELIBERARE ACUMULATOR *
9. BEC LED
10. BUTON DE PORNIT/OPRIT
11. ÎNCĂRCĂTOR *
12. BIT DUBLU, CU DOUĂ CAPETE *

* Nu toate accesoriile ilustrate sau descrise sunt incluse în furnitura standard.

DATE TEHNICE

Tip DD20S-40 DD20S-40TT DD20S-40T2T (DD20S-40-denumirea aparatului, reprezentativă pentru mașina de înfiletat)

		DD20S-40	DD20S-40TT	DD20S-40T2T
Tensiune nominală		18V ⎓ (20V Max.)		
Viteză fără sarcină		0-400/0-1600 /min		
Număr de poziții ale ambreiajului		20+1		
Cuplu maxim		40 N.m		
Capacitatea mandrinei		13 mm		
Capacitate max. de înfiletare	Oțel	13 mm		
	Lemn	30 mm		
Acumulator		/	BI20-2 (2.0Ah)	
Încărcător		/	C20-2 (2.0A)	
Greutatea mașinii		1 kg	1.4 kg	1.4 kg

PACHETE DE BATERII POTRIVITE

Număr de articol	BI20-2	BI20-4
Capacitatea acumulatorului	2.0Ah	4.0Ah

RO

MAŞINĂ DE GĂURIT CU ACUMULATOR

ÎNCĂRCĂTOARE POTRIVITE

Număr de articol	C20-2	C20-4
Intrare încărcător	100-240V~50/60Hz, 55W	100-240V~50/60Hz, 95W
Ieșire încărcător	20V ⎓ 2.0A	20V ⎓ 4.0A
Timp de încărcare (aproximativ)	1hr (2.0 Ah) 2hrs (4.0 Ah)	30mins (2.0 Ah) 60mins (4.0 Ah)
Clasa de protecție a încărcătorului	⧈/II	⧈/II

INFORMAŢII PRIVIND ZGOMOTUL

Presiune sonică ponderată: L_{pA} = 82.7 dB(A) K_{pA}= 5 dB(A)
Putere acustică ponderată: L_{wA} = 90.7 dB(A) K_{wA}= 5 dB(A)
Purtaţi echipament de protecţie pentru urechi.

INFORMAŢII PRIVIND VIBRAŢIILE

Valori totale vibraţii (sumă vectorială triaxială) determinată conform EN 62841:	
Găurire în metal	Valoare emisii de vibraţii: $a_{h,D}$ = 4.06 m/s²
	Marjă de eroare K = 1.5 m/s²

Aloarea totală declarată pentru vibraţii şi pentru zgomot a fost măsurată în concordanţă cu metoda de testare standard şi poate fi utilizată şi la compararea a două unelte.
Valoarea totală declarată pentru vibraţii şi pentru zgomot poate fi utilizată şi la evaluarea preliminară a expunerii la acestea.

RO

ATENŢIONARE! Nivelul emisiilor de vibraţii şi de zgomot în timpul utilizării reale a uneltei poate să difere de valorile declarate, aceste valori fiind în funcţie de modalităţlle de utilizare ale sculei, dar mai ales de felul piesei prelucrate cu unealta. Iată în continuare nişte exemple de utilizare care conduc la apariţia diferenţelor de valori:
Modul în care scula este folosită şi tipul de materiale tăiate sau sfredelite.
Scula este în stare bună de funcţionare şi bine întreţinută.
Folosirea accesoriului corect pentru sculă şi păstrarea acesteia în condiţii bune.
Forţa de apucare a mânerelor şi dacă s-a utilizat vreun accesoriu de reducere a vibraţiilor şi a zgomotului.
Scula este folosită conform indicaţiilor din fabrică şi conform acestor instrucţiuni.

Această sculă poate cauza sindromul vibraţie mână-braţ dacă nu este folosită în mod corespunzător.

ATENŢIONARE! Pentru a fi corectă, estimarea nivelului de expunere în condiţii concrete de folosire trebuie să ia în considerare toate părţile ciclului de operare cum ar fi de câte ori scula este oprită şi cât timp este pornită dar nu lucrează. Acest lucru poate reduce semnificativ nivelul de expunere de-a lungul perioadei de lucru totale.
Minimalizarea riscului de expunere la vibraţii şi la zgomot.
Folosiţi ÎNTOTDEAUNA dalte, burghiuri şi lame ascuţite.
Păstraţi acest aparat în conformitate cu aceste instrucţiuni şi păstraţi-l bine gresat (dacă e cazul).

Dacă unealta va fi utilizată în mod regulat, atunci nu ezitaţi să investiţi în procurarea de accesorii antivibraţie şi antizgomot.
Planificaţi-vă programul de lucru pentru a folosi sculele cu număr mare de vibraţii de-a lungul a mai multe zile.

ACCESORII

	DD20S-40	DD20S-40TT	DD20S-40T2T
Acumulator	/	1	2
Încărcător	/	1	1
Clemă prindere curea	1	1	1
Bit dublu, cu două capete (PH2/ SL5.5)	1	1	1

Vă recomandăm să achiziţionaţi accesoriile de la acelaşi magazin de la care aţi cumpărat unealta. Consultaţi ambalajul accesoriului pentru detalii suplimentare. Personalul din magazin vă poate oferi asistenţă şi sfaturi.

MAȘINĂ DE GĂURIT CU ACUMULATOR

INSTRUCȚIUNI DE OPERARE

NOTĂ: Înainte de a utiliza unealta, citiți cu atenție manualul de instrucțiuni.

UTILIZAREA RECOMANDATĂ
Mașina este destinată pentru înșurubarea și desfășurarea șuruburilor, precum și pentru găurire în lemn, metal, plastic, zidărie și beton.

ÎNAINTE DE PUNEREA ÎN FUNCȚIUNE
1. ÎNCĂRCAȚI PACHETUL DE BATERII
Nu utilizați niciun încărcător în afara celui furnizat special pentru utilizare cu echipamentul. Dacă pachetul de baterii este foarte fierbinte, trebuie să îl scoateți din încărcător și să-i permiteți bateriei să se răcească înainte de reîncărcare.
Vă rugăm să încărcați bateria până la capacitatea maximă înainte de depozitare. Dacă uneltele nu vor fi utilizate pentru perioade lungi de timp, încărcați bateria la fiecare 3 luni.

- PROCEDURA DE ÎNCĂRCARE (A SE VEDEA FIG. A1)
1) Conectați încărcătorul la o priză corespunzătoare. Lumina verde va lumina.
2) Glisați pachetul de baterii în încărcător, asigurați-vă că bateria este în poziția corectă de încărcare ferm. Lumina verde se va stinge, iar lumina roșie va lumina pentru a indica începerea procesului de încărcare.
3) Când încărcarea este completă, lumina roșie se va stinge, iar lumina verde va lumina.
4) După încărcare completă, deconectați încărcătorul și scoateți pachetul de baterii.

NOTĂ: Dacă pachetul de baterii este blocat în încărcător, apăsați butonul de eliberare a pachetului de baterii și scoateți-l.

ATENŢIONARE! Dacă încărcarea bateriei se opreşte după utilizare continuă sau expunerea directă la soare sau căldură, pentru atingerea capacității maxime de încărcare, înainte de începerea reîncărcării, lăsați bateria să se răcească.

- INDICATOR ÎNCĂRCARE (A SE VEDEA FIG. A2)
Acest încărcător este conceput pentru a detecta unele probleme care pot apărea în legătură cu acumulatoarele. Luminile indicatoare semnalizează probleme (vezi tabelul de mai jos). Dacă acest lucru apare, introduceţi un nou acumulator pentru a stabili dacă încărcătorul este OK. Dacă noua baterie se încarcă corect, atunci acumulatorul original este defect şi trebuie returnat centrului de service sau centrului de service pentru reciclare. Dacă noul acumulator prezintă aceeaşi problemă ca şi acumulatorul original, testaţi încărcătorul la un centru de service autorizat.

Indicator luminos	Clipit, aprins/ stins	Stare
Aprins în culoarea roșie	———	Se încarcă
Clipește în culoarea roșie	- - - - -	Acumulator defect
Aprins în culoarea verde	———	Încărcat complet
Clipește în culoarea verde	- - - - -	Întârziere la cald/rece

- VERIFICAREA STĂRII DE ALIMENTARE A PACHETULUI DE BATERII (A SE VEDEA FIG. A3)
Nivelul bateriei poate fi cunoscut din lumina indicatorului de baterie apăsând butonul de lângă lumini.

2. MONTAREA HÂRTIEI ABRAZIVE CU SISTEM TIP CÂRLIG ȘI BUCLĂ (A SE VEDEA FIG. B1, B2)
Pentru a îndepărta pachetul de baterii, apăsați ferm butonul de eliberare a pachetului de baterii, apoi glisați pachetul de baterii din unelte.
Pentru a instala pachetul de baterii, glisați pachetul de baterii complet încărcat pe unelte cu suficientă forță până când se fixează în poziție.

RO

FUNCȚIONAREA

1. BUTON DE PORNIT/OPRIT (A SE VEDEA FIG. C)

Apăsați butonul de pornit/oprit pentru a porni și eliberați-l pentru a vă opri mașina. Butonul de pornit/oprit este prevăzut cu o funcție de frânare care oprește imediat mandrina atunci când eliberați rapid comutatorul.
De asemenea, există un comutator de viteză variabilă, care permite viteza ridicată și cuplul odată cu creștere presiunii de declanșare. Viteza este controlată prin volumul de presare a declanșatorului comutatorului.

ATENŢIONARE! A nu se utiliza perioade îndelungate la viteze mici, deoarece intern se generează căldură în exces.

ATENŢIONARE! Când apare supraîncărcarea, eliberați imediat butonul de pornit/oprit pentru a evita supraîncălzirea motorului.

2. SISTEMUL DE BLOCARE A COMUTATORULUI (A SE VEDEA FIG. D)

Declanșatorul comutatorului poate fi blocat în poziția OPRIT. Astfel se reduce posibilitatea pornirii accidentale când nu se utilizează mașina. Pentru a bloca declanșatorul comutatorului, așezați elementul de control pentru rotație în poziția centrală.

3. ÎMPINGĂTOR ROTAȚIE ÎNAINTE ȘI ÎNAPOI (A SE VEDEA FIG. E1, E2)

Rotația înainte: Apăsați comutatorul de rotație înainte/înapoi în stânga (burghiu se îndreaptă de la dvs.). Este folosit pentru găurire și înșurubare.
Rotația înapoi: Apăsați comutatorul de rotație înainte/înapoi în dreapta (burghiu se îndreaptă de la dvs.). Este folosit pentru îndepărtarea șuruburilor sau eliberarea unui burghiu blocat.

ATENŢIONARE! Nu schimbați niciodată direcția de rotație cât timp se rotește mașina, așteptați până se oprește.

4. CONTROLUL TRANSMISIEI ÎN DOUĂ VITEZE (A SE VEDEA FIG. F)

Mașina are un sistem de control al transmisiei în două viteze, proiectat pentru găurire sau înfiletare la viteză LO (marcajul este 1) sau HI (marcajul este 2). În partea de sus a mașinii se află un comutator glisant, pentru a se selecta viteza LO sau HI. Atunci când se utilizează mașina în intervalul de viteze LO, viteza scade și mașina are o putere și un cuplu mai mare. Atunci când se utilizează mașina în intervalul de viteze HI, viteza crește și mașina are o putere și un cuplu reduse.
TRANSMISIE I: Intervalul de viteză redusă: pentru înșurubare sau lucrul cu diametre de găurire mari.
TRANSMISIE II: Intervalul de viteză mare: pentru lucrul cu diametre de găurire mici.

ATENŢIONARE! Pentru a împiedica deteriorarea transmisiei, permiteți întotdeauna mandrinei să se oprească complet înainte de a schimba direcția de rotație sau controlul transmisiei în două viteze.

ATENŢIONARE! Dacă apare frecvent supraîncărcarea la transmisia cu viteză mare, comutați pe transmisia cu viteză redusă pentru a evita supraîncălzirea motorului.

5. REGLAREA MANDRINEI (A SE VEDEA FIG. G)

Pentru a deschide fălcile mandrinei, rotiți secțiunea frontală a mandrinei. Introduceți burghiul între fălcile mandrinei și rotiți secțiunea frontală în direcție opusă.
Asigurați-vă că burghiul este în centrul fălcilor mandrinei. La final, rotiți ferm secțiunea mandrinei frontale în direcție opusă.
Burghiul dvs. este acum fixat în mandrină.

6. REGLAREA CUPLULUI (A SE VEDEA FIG. H)

(Forța de înșurubare a burghiului de șurubelniță dvs)
Cuplul este reglat prin rotirea inelului de reglare a cuplului. Cuplul este mai mare atunci când inelul de reglare a cuplului este setat pe o setare mai mare. Cuplul este mai mic atunci când inelul de reglare a cuplului este setat pe o setare mai mică.

1-7	pentru înfiletarea șuruburilor mici
8 - 14	pentru înfiletarea șuruburilor în materiale moi

RO

MAȘINĂ DE GĂURIT CU ACUMULATOR

15- 20	pentru înfiletarea șuruburilor în și dure materiale moi și dure
	pentru găurire dură

7. UTILIZAREA BECULUI LED
Pentru a porni lumina, apăsați doar butonul de pornit/oprit. Atunci când eliberați butonul de pornit/oprit, lumina se stinge.
Becul LED crește vizibilitatea - este ideal pentru zone întunecate sau închise. Becul LED este și indicator al capacității bateriei. Se aprinde intermitent când se descarcă bateria.

8. CLEMĂ PRINDERE CUREA (A SE VEDEA FIG. I)
Înșurubați clema pentru prinderea pe curea de pe mașină cu un șurub. Clema pentru prinderea pe curea se poate agăța pe curea sau pe buzunar etc.

9. BLOCAREA AUTOMATĂ A AXULUI (A SE VEDEA FIG. J)
Sistemul de blocare automată a axului vă permite să o folosiți ca pe o șurubelniță obișnuită. Puteți răsuci suplimentar pentru a strânge ferm un șurub, a slăbi un șurub foarte strâns sau a continua să lucrați când se descarcă bateria. Pentru folosirea ca șurubelniță manuală, mandrina este blocată automat când este oprită mașina.

10. GĂURIREA
Atunci când găuriți o suprafața dură netedă, folosiți un punct perforat central pentru a marca locația dorită a găurii. Astfel, burghiul nu poate aluneca din centru după ce începeți să faceți o gaură. Țineți strâns mașina și așezați vârful burghiului în punctul ce trebuie găurit. Apăsați declanșatorul comutatorului pentru a porni mașina. Mutați burghiul în piesa de lucru, aplicând presiune suficientă pentru a menține burghiul în lucru. Nu forțați și nu aplicați presiune laterală pentru a mări o gaură.
ATENŢIONARE! Burghiurile din carbură de wolfram ar trebui să fie întotdeauna folosite pentru beton și zidărie. Atunci când găuriți în metal, utilizați doar burghiuri HSS în stare bună. Folosiți întotdeauna un suport magnetic pentru biți (nu este inclus) atunci când utilizați biți scurți de șurubelniță. La înșurubare, aplicați o cantitate mică de săpun lichid sau similar pe filetul șurubului pentru a ușura inserția.

11. PROTECȚIA LA SUPRASARCINĂ
Când este supraîncărcat, motorul se oprește. Eliminați imediat sarcina de pe mașină și lăsați-o să se răcorească aprox. 30 de secunde la cea mai mare viteză fără sarcină.

12. PROTECȚIA LA SUPRASARCINĂ ÎN FUNCȚIE DE TEMPERATURĂ
Atunci când este utilizată conform scopului, mașina electrică nu se poate confrunta cu suprasarcina. Când sarcina este prea mare sau se depășește temperatura permisă pentru baterie de 75 °C, comanda electronică oprește mașina electrică până când temperatura ajunge din nou în intervalul optim.

13. PROTECȚIA ÎMPOTRIVA DESCĂRCĂRII MASIVE
Bateria de li-ion este protejată împotriva descărcării masive prin „sistemul de protecție împotriva descărcării”.
Când bateria este descărcată, mașina este oprită cu ajutorul unui circuit de protecție: elementul introdus nu se mai rotește.

SOLUŢII LA PROBLEME

1. DE CE NU PORNEŞTE MAŞINA DE GĂURIT CÂND APĂSAŢI COMUTATORUL?
Butonul de rotire înainte/înapoi, care se află deasupra butonului declanşator, este poziţionat în funcţia de blocare. Deblocaţi butonul pentru rotaţie înainte/înapoi aşezându-l în poziţia de rotaţie necesară. Apăsaţi butonul declanşator, iar burghiul va începe să se învârtă.

2. MAŞINA DE GĂURIT SE OPREŞTE ÎNAINTE CA ŞURUBUL SĂ FIE STRÂNS COMPLET. DE CE?
Verificaţi poziţia discului de reglare electronică a cuplului. Discul de reglare electronică a cuplului se găseţte la capătul mânerului din material moale. Poziţia 1 este cel mai mic cuplu de strângere (forţa de înşurubare), iar poziţia 20 este cel mai mare cuplu de strângere (forţa de

RO

înşurubare). Poziţia este pentru operarea maşinii de găurit. Rotiţi discul de reglare electronică a cuplului într-o poziţie numerotată cu o cifră mai mare pentru a obţine un rezultat mai bun.

3. NU POTRIVESC BATERIA ÎN ÎNCĂRCĂTORUL DE BATERIE. DE CE?
Bateria poate fi introdusă în încărcător doar într-o direcție. Rotiți bateria până când poate fi introdusă în slot.

4. MOTIVE PENTRU TIMPI DE LUCRU DIFERIŢI AI ACUMULATORULUI
Problemele privind timpul de încărcare, conform specificaţiilor de mai sus, şi neutilizarea acumulatorului o perioadă îndelungată vor reduce timpul de operare al acumulatorului. Acest lucru poate fi corectat după mai multe operaţii de încărcare şi descărcare prin încărcarea şi operarea maşinii de găurit. Condiţiile de lucru dificile, precum înşurubarea şuruburilor mari în lemn dur, vor consuma acumulatorul mai repede decât în condiţii de lucru uşoare. Nu reîncărcaţi acumulatorul la sub 0°C şi peste 40°C deoarece acest lucru va afecta performanţa acumulatorului.

ÎNTREŢINEREA

Scoateţi acumulatorul din unealtă înainte de a efectua orice ajustări, operaţiuni de service sau întreţinere.
Scula electrică nu necesită gresare sau întreţinere suplimentară. Nu există piese care pot fi depanate de utilizator în scula electrică. Nu utilizaţi niciodată apă sau agenţi de curăţare chimici pentru curăţarea sculei electrice. Ştergeţi cu o cârpă uscată. Depozitaţi întotdeauna scula electrică într-un loc uscat. Menţineţi fantele de
ventilaţie a motorului curate. Menţineţi toate controalele de lucru ferite de praf. Ocazional, puteţi vedea scântei prin fantele de ventilaţie. Acest lucru este normal şi nu deteriorează scula electrică.

CONSIDERAŢII PRIVIND UNELTELE ALIMENTATE CU ACUMULATOR
Plaja temperaturii ambientale în care se poate utiliza şi stoca unealta electrică şi acumulatorul, este cuprinsă între 0-45°C.
Plaja temperaturii ambientale în care se poate utiliza sistemul de reîncărcare şi se poate reîncărca acumulatorul, este cuprinsă între 0-40°C.

PROTECŢIA MEDIULUI

Produsele electrice nu trebuie depuse la deşeuri împreună cu gunoiul menajer. Vă rugăm să depuneţi produsele electrice la unităţile de reciclare existente. Consultaţi-vă cu autorităţile locale sau cu distribuitorul pentru sfaturi privind reciclarea.

MAȘINĂ DE GĂURIT CU ACUMULATOR

EC Declarație de Conformitate

Noi:

HYUNDAI Corporation Holdings Europe
Am Kronberger Hang 2A, 65824, Schwalbach am Taunus
Germany

Declaram că produsul detaliat mai jos :
Mașină de găurit cu acumulator

MODEL : DD20S-40 DD20S-40TT DD20S-40T2T
FUNCŢIE : Găurire, Strângerea şi slăbirea şuruburilor, piuliţelor

Satisface cerințele directivelor Consiliului :
2006/42/EC, 2011/65/EU & (EU)2015/863, 2014/30/EU, (EU) 2023/1542, 2014/35/EU

Corespunde standardelor :
EN IEC 55014-1, EN IEC 55014-2, EN 62841-1, EN 62841-2-1, EN IEC 63000, EN 62133-2, EN 60335-1, EN 60335-2-29, EN 62233, EN IEC 61000-3-2, EN 61000-3-3

Persoana împuternicită să întocmească dosarul tehnic,
Nume : Hyundae Kim
Abordare : HYUNDAI Corporation Holdings Europe
65824 Schwalbach am Taunus, Germany

RO

	Director general	Manager de proiect
Data : 2024.09.25	Jaiwon Hur	Sungwoo Hong

EREDETI HASZNÁLATI UTASÍTÁS TERMÉKBIZTONSÁG ELEKTROMOS KÉZISZERSZÁMOK BIZTONSÁGOS HASZNÁLATÁVAL KAPCSOLATOS ÁLTALÁNOS FIGYELMEZTETÉSEK

FIGYELEM! Olvassa el az összes, ehhez az elektromos kéziszerszámhoz mellékelt biztonsági figyelmeztetést, utasítást és részletes ismertetést, illetve tekintse meg az ábrákat. *Az alább felsorolt utasítások bármelyikének figyelmen kívül hagyása áramütést, tüzet és/vagy súlyos testi sérüléseket eredményezhet.*

Őrizzen meg minden figyelmeztetést és utasítást, a jövőben szüksége lehet ezekre. *A figyelmeztetésekben használatos "elektromos kéziszerszám" kifejezés az ön hálózatról üzemeltetett (vezetékes) elektromos kéziszerszámára vagy akkumulátoros (vezeték nélküli) elektromos kéziszerszámára vonatkozik.*

1. A munkaterület biztonsága

a) **A munkaterületet tartsa tisztán és jól megvilágítva.** *A zsúfolt vagy sötét munkaterület balesethez vezethet.*

b) **Ne üzemeltessen elektromos kéziszerszámot robbanékony légkörben, például gyúlékony folyadékok, gázok vagy por jelenléte mellett.** *Az elektromos kéziszerszámok használata során szikrák keletkeznek, amelyek hatására a por vagy gáz kigyulladhat.*

c) **Elektromos kéziszerszámok működtetése közben tartsa távol a gyermekeket és bámészkodókat.** *A figyelem elterelése kontrollvesztést eredményezhet.*

2. Elektromos biztonság

a) **Az elektromos kéziszerszámok dugójának illeszkednie kell a dugaljba. Soha, semmilyen módon ne módosítsa a dugót. Földelt elektromos kéziszerszámokkal ne használjon adaptert.** *Ha nem módosított dugókat és megfelelő dugaljat használ, azzal csökkenti az áramütés kockázatát.*

b) **Ne érintse meg a földelt felületeket, például csöveket, radiátorokat, tűzhelyeket vagy hűtőszekrényeket.** *Ha a test földelt, nagyobb az áramütés kockázata.*

c) **Ne tegye ki esőnek vagy nedves körülményeknek az elektromos kéziszerszámokat.** *Ha egy elektromos kéziszerszámba víz kerül, megnő az áramütés kockázata.*

d) **Vigyázzon a szerszám kábelére. Soha ne hordozza, húzogassa vagy húzza ki az áramból az elektromos kéziszerszámot a kábelnél fogva. A kábelt tartsa távol a hőtől, olajtól, éles peremektől vagy mozgó részektől.** *A sérült vagy összegubancolódott kábel növeli az áramütés kockázatát.*

e) **Ha az elektromos kéziszerszámot szabadtérben üzemelteti, használjon külső használatra alkalmas hosszabbítót.** *A külső használatra alkalmas kábel használatával csökken az áramütés kockázata.*

f) **Ha elkerülhetetlen, hogy az elektromos kéziszerszámot nedves helyen működtesse, használjon maradékáramműködtetésű megszakító (RCD) védelemmel rendelkező áramforrást.** *A maradékáram-működtetésű megszakító használata csökkenti az áramütés kockázatát.*

3. Személyi biztonság

a) **Az elektromos kéziszerszám működtetése közben maradjon éber, figyeljen arra, amit csinál, és használja a józan eszét. Ne működtesse az elektromos kéziszerszámot, ha fáradt, illetve gyógyszerek, alkohol vagy drogok hatása alatt áll.** *Egy pillanatnyi figyelmetlenség az elektromos kéziszerszámok működtetése közben súlyos sérülésekhez vezethet.*

b) **Használjon személyi védőfelszereléseket. Mindig használjon szemvédelmet.** *A személyi védőfelszerelés, például pormaszk, csúszásmentes biztonsági lábbeli, védősisak*

HU

AKKUMULÁTOROS FÚRÓ ÜTVEFÚRÓ-CSAVAROZÓ

vagy szükség esetén hallásvédelem használatával csökkenthető a személyi sérülések kockázata.

c) **Kerülje el, hogy a szerszám véletlenül működésbe lépjen. Mielőtt az elektromos kéziszerszámot áramhoz csatlakoztatná, behelyezné az akkumulátort, felvenné vagy vinné a szerszámot ellenőrizze, hogy a kapcsoló "ki" helyzetbe legyen állítva.** *Ha a szerszám hordozásakor ujját a kapcsolón tartja, vagy áram alá helyezi a bekapcsolt készüléket, az balesetekhez vezethet.*

d) **Mielőtt az elektromos kéziszerszámot bekapcsolná, távolítson el róla minden állítókulcsot.** *Ha az elektromos kéziszerszám forgórészein állítókulcs marad, az személyi sérüléshez vezethet.*

e) **Ne próbáljon túl messzire nyúlni. Mindig vigyázzon, hogy stabilan álljon, és őrizze meg egyensúlyát.** *Ez segít, hogy váratlan helyzetekben uralja az elektromos kéziszerszámot.*

f) **Viseljen megfelelő öltözéket. Ne viseljen bő ruházatot vagy hosszú ékszert. Haját, ruházatát és kesztyűjét tartsa a mozgó alkatrészektől távol.** *A bő ruházatot, hosszú ékszert vagy hosszú hajat bekaphatják a mozgó elemek.*

g) **Ha a szerszámhoz porszívó vagy -gyűjtő is csatlakoztatható, gondoskodjon ezek megfelelő csatlakoztatásáról és használatáról.** *A porgyűjtő használatával csökkenthetőek a porral kapcsolatos kockázatok.*

h) **Ne hagyja, hogy a szerszám gyakori használata túl elbizakodottá tegye, és hogy ezáltal figyelmen kívül hagyja a szerszám biztonsági követelményeit.** *A másodperc töredéke is elég ahhoz, hogy egy figyelmetlen mozdulat súlyos sérüléshez vezessen.*

4. **Az elektromos kéziszerszám használata és karbantartása**

a) **Ne erőltesse az elektromos kéziszerszámot. Mindig megfelelő elektromos kéziszerszámot használjon.** *Ha a megfelelő elektromos kéziszerszámot használja, azzal a rendeltetési területén jobban és biztonságosabban elvégezhető a munka.*

b) **Ne használja az elektromos kéziszerszámot, ha azt nem lehet kikapcsolni.** *Ha egy elektromos kéziszerszám nem szabályozható a kapcsolóval, az veszélyes, és javításra szorul.*

c) **Mielőtt a szerszámot beállítaná, tartozékot cserélne, illetve tároláskor húzza ki a dugót az áramforrásból, és/ vagy vegye ki az akkumulátort az elektromos kéziszerszámból.** *Ezekkel a megelőző biztonsági intézkedésekkel csökken annak a kockázata, hogy a kéziszerszám véletlenül bekapcsoljon.*

d) **Az elektromos kéziszerszámokat használaton kívül tartsa a gyermekektől távol, és ne hagyja, hogy a szerszámot vagy ezeket az utasításokat nem ismerő személyek működtessék azt.** *A tapasztalatlan felhasználók kezében az elektromos kéziszerszámok veszélyessé válnak.*

e) **Tartsa karban az elektromos kéziszerszámokat. Ellenőrizze, hogy a mozgó elemek megfelelően helyezkednek-e el és nem szorultak-e be, az alkatrészek épek, és semmilyen más hiba nincs kihatással az elektromos kéziszerszám működésére. Ha sérülést talál, használat előtt javíttassa meg a szerszámot.** *A nem megfelelően karbantartott elektromos kéziszerszámok sok balesetet okoznak.*

f) **A vágószerszámokat tartsa tisztán, és figyeljen, hogy élesek maradjanak.** *A megfelelően karbantartott, éles vágószerszámok ritkábban akadnak meg, és egyszerűbben irányíthatóak.*

g) **Az elektromos kéziszerszámot, a kiegészítőket és fejeket használja a fenti utasításoknak megfelelően, figyelembe véve a munkakörülményeket és az elvégzendő munkát.** *Ha az elektromos kéziszerszámot nem rendeltetésszerűen használja, az veszélyhelyzetet teremthet.*

h) **Őrizze szárazon, tisztán, olaj- és zsírmentesen a szerszám fogantyúit és megragadási részeit.** *A csúszos fogantyúk*

HU

és megragadási részek főleg váratlan helyzetekben akadályozzák a szerszám biztonságos megfogását, kezelését és irányítását.

5. **Az akkumulátoros kéziszerszám használata és karbantartása**

a) **Csak a gyártó által javasolt töltővel töltse fel.** *Ha egy adott akkumulátorhoz megfelelő töltőt másik akkumulátorral használ, az tűzveszélyes lehet.*

b) **Az elektromos kéziszerszámokat csak a kijelölt akkumulátorokkal használja.** *Ha más akkumulátorokat használ, az sérülés- és tűzveszélyes.*

c) **Az akkumulátorokat használaton kívül tartsa a fémtárgyaktól, például gémkapcsoktól, pénzérméktől, kulcsoktól, szögektől, csavaroktól vagy más kis fémtárgyaktól távol, mert ezek összekapcsolhatják a pólusokat.** *Az akkumulátor pólusainak rövidzárlata égés- és tűzveszélyes.*

d) **Nem megfelelő körülmények között az akkumulátorból folyadék szivároghat; kerülje az érintkezést ezzel a folyadékkal. Véletlen érintkezés esetén mossa le vízzel. Ha a folyadék szembe kerül, mossa ki vízzel, és forduljon orvoshoz.** *Az akkumulátorból szivárgó folyadék irritációt vagy égési sérülést okozhat.*

e) **Ne használjon károsodott vagy módosított akkucsomagot vagy szerszámot.** *A károsodott vagy módosított akkucsomagok használata előreláthatatlan következményekkel jár, mert ezek felgyulladhatnak, felrobbanhatnak vagy személyi sérüléseket okozhatnak.*

f) **Óvja az akkucsomagot és a szerszámot a tűztől vagy a magas hőmérsékletektől.** *A 130°C-t meghaladó hőmérséklet vagy tűz robbanást okozhat.*

g) **Tartsa be az összes újratöltési utasítást és az akkucsomagot vagy a szerszámot csak az utasításokban megadott hőmérsékleti tartományban töltse újra.** *Az előírásoktól vagy a megengedett hőmérsékleti tartománytól eltérő töltési folyamat az akkucsomag károsodását okozhatja, és növeli a tűzveszély kockázatát.*

6. **Szerviz**

a) **Az elektromos kéziszerszámot csak képzett szerelő javíthatja megfelelő cserealkatrészekkel.** *Ez biztosítja az elektromos kéziszerszám biztonságos működését.*

b) **Soha ne szervizelje a károsodott akkucsomagokat.** *A károsodott akkucsomagok szervizelését csak a gyártó vagy az erre felhatalmazott szervizközpontok hajthatják végre.*

BIZTONSGÁGI ELŐÍRÁSOK FÚRÓGÉPEKHEZ

1) **Biztonsági utasítások minden művelethez**

a) **Ha fennáll a veszély, hogy a vágótartozék rejtett vezetékeket érint, az elektromos kéziszerszámot tartsa szigetelt tapadófelület mellett.** *Ha a vágótartozék feszültség alatt álló vezetéket érint, az elektromos kéziszerszám külső fémalkatrészei feszültség alá kerülhetnek, aminek hatására a szerszám működtetője áramütést szenvedhet.*

2) **Biztonsági utasítások a hosszú fúrók használatakor**

a) **Ne használja a fúró maximális névleges fordulatszámánál nagyobb sebességet.** *Nagyobb fordulatszámon a fúrószár elhajolhat, ha szabadon foroghat a munkadarab megérintése nélkül, ami személyi sérülést okozhat.*

b) **A fúrást mindig alacsony fordulatszámon kezdje a fúrófej érintésével a munkadarabbal.** *Nagyobb fordulatszámon a fúrószár elhajolhat, ha szabadon foroghat a munkadarab megérintése nélkül, ami személyi sérülést okozhat.*

c) **A nyomást csak akkor használja, ha közvetlenül a fúrószerszámhoz igazodik, ne használjon túlzott nyomást.** *A fúrószár kanyarodik, és sérülést vagy elvesztést okoz, ami személyi sérülést okozhat.*

HU

AZ AKKUMULÁTORRAL KAPCSOLATOS BIZTONSÁGI FIGYELMEZTETÉSEK

a) **Az akkumulátort ne szedje szét, ne nyissa fel és ne vágja meg.**
b) **Ne zárja rövidre az akkumulátort. Az akkumulátorokat ne tárolja olyan dobozban vagy fiókban, ahol rövidre zárhatják egymást, vagy valamilyen vezető anyag a rövidzárlatukat okozhatja.** *Az akkumulátorokat használaton kívül tartsa a fémtárgyaktól, például gemkapcsoktól, pénzérméktől, kulcsoktól, szögektől, csavaroktól vagy más kis fémtárgyaktól távol, mert ezek összekapcsolhatják a pólusokat. Az akkumulátor pólusainak rövidzárlata égés- és tűzveszélyes.*
c) **Ne tegye ki hőnek vagy tűznek az akkumulátort. Ne tárolja közvetlen napfényben.**
d) **Az akkumulátort ne tegye ki ütésnek.**
e) **Ha az akkumulátor szivárog, vigyázzon, hogy a folyadék ne kerüljön a bőrre vagy szembe. Amennyiben a bőrre vagy szembe kerül, az érintett területet mossa le bő vízzel, és forduljon orvoshoz.**
f) **Vigyázzon, hogy az akkumulátor tiszta és száraz maradjon.**
g) **Ha az akkumulátor pólusaira szennyeződés kerül, azt egy tiszta, száraz ruhával törölje le.**
h) **Az akkumulátort használat előtt fel kell tölteni. A töltést mindig az utasításoknak megfelelően, helyes eljárást használva végezze.**
i) **Használaton kívül ne hagyja töltőn az akkumulátort.**
j) **Hosszan tartó tárolást követően a maximális teljesítmény elérése érdekében szükséges lehet, hogy az akkumulátort többször feltöltse és lemerítse.**
k) **Csak a gyártó által meghatározott töltővel töltsd fel. Ne használj olyan töltőt, amelyet kifejezetten nem az eszközhöz szállítottak.**
l) **Ne használjon a készülékkel való használatra tervezettől eltérő akkumulátort.**
m) **Az akkumulátor gyermekektől távol tartandó.**
n) **Őrizze meg a termékhez mellékelt utasításokat, a későbbiekben szüksége lehet ezekre.**
o) **Amikor a szerszámot nem használja, vegye ki belőle az akkumulátort.**
p) **Ártalmatlanításnál megfelelően járjon el.**
q) **Ne helyezzen be különböző gyártóktól származó, illetve eltérő kapacitású, méretű vagy típusú akkukat a készülékbe.**
r) **Tartsa távol az akkumulátort mikrohullámoktól és nagy nyomástól.**
s) **Figyelem! Ne használjon nem újratölthető elemeket.**

TERMÉKBIZTONSÁG BIZTONSÁGOS HASZNÁLATÁVAL KAPCSOLATOS ÁLTALÁNOS FIGYELMEZTETÉSEK

FIGYELEM! Olvasson el minden biztonsági figyelmeztetést és valamennyi utasítást. *A figyelmeztetések és utasítások figyelmen kívül hatása áramütést, tüzet és/ vagy súlyos sérülést eredményezhet.*

Őrizzen meg minden figyelmeztetést és utasítást, a jövőben szüksége lehet ezekre.
A készüléket használhatják 8 év fölötti gyermekek és csökkent testi, érzékszervi vagy mentális képességű, illetve tapasztalatlan személyek felügyelet mellett, illetve ha elmagyarázták nekik az eszköz biztonságos használat, és tisztában vannak a veszélyekkel. A gyermekek nem játszhatnak a készülékkel. A készülék tisztítását és karbantartását a gyermekek felügyelet nélkül nem végezhetik.
Amennyiben az áramellátó kábel sérült, a gyártónak, a megbízott szerviznek vagy egy hasonlóan képesített szakembernek ki kell cserélnie azt a kockázatok elkerülése érdekében.

1. Töltés előtt olvassa el az utasításokat.
2. Ne töltsön szivárgó akkumulátort.
3. Ne használja a töltőt a rendeltetésétől eltérő,

HU

más feladatra.
4. A töltés előtt ellenőrizze, hogy a töltő megfelel a helyi váltóáramú hálózatnak.
5. Beltéren használja, vagy ne tegye ki esőnek.
6. A töltőt óvni kell a nedvességtől.
7. Ne használja a töltőt a szabadban.
8. Ne idézze elő a töltő vagy az akkumulátor rövidzárlatát.
9. Töltéskor tartsa be a “+/-“ polaritást.
10. Ne nyissa fel az egységet, és tartsa távol azt a gyermekektől.
11. Ne töltse más gyártók akkumulátorait, vagy nem megfelelően illeszkedő modelleket.
12. Győződjön meg arról, hogy a akkumulátor töltő és az akkumulátor közötti kapcsolat helyesen van elhelyezve.
13. Tartsa távol az akkumulátortöltő nyílásaitól az idegen tárgyakat, és óvja a töltőt a szennyeződéstől és nedvességtől. Száraz, fagymentes helyen tárolja.
14. Az akkumulátortöltőt jól szellőző helyen, gyúlékony anyagoktól távol tárolja. Töltés közben az akkumulátor felforrósodhat. Ne töltse túl az akkumulátorokat. Gondoskodjon róla, hogy az akkumulátorok és töltők ne maradjanak felügyelet nélkül töltés közben.
15. Ne töltse újra a nem tölthető elemeket, mivel ezek felforrósodhatnak vagy eltörhetnek.
16. Hosszabb élettartamot és jobb teljesítményt biztosíthat, ha az akkumulátort 18°C és 24°C közötti hőmérsékleten tölti. Ne töltse az akkumulátort 0°C alatt, vagy 40°C fölött. Ezt fontos betartani, mivel megelőzheti az akkumulátor súlyos károsodását.
17. Csak a gyártó által szállított azonos típusú akkumulátor csomagot töltsön, valamint a gyártó által ajánlott modelleket.

SZIMBÓLUMOK

A sérülésveszély csökkentése érdekében a felhasználónak el kell olvasnia az utasításokat

Figyelmeztetés

Viseljen fülvédőt

Viseljen szemvédőt

Viseljen pormaszkot

A leselejtezett elektromos készülékek nem dobhatók ki a háztartási hulladékkal. Ha van a közelben elektromos hulladék gyűjtő udvar, vigye oda a készüléket. Az újrahasznosítási lehetőségekről tájékozódjon a helyi hatóságoknál vagy a kereskedőnél.

Olvassa el az üzemeltetői kézikönyvet.

Csak beltérben használható

Pozitív terminál

Negatív terminál

Vezeték

Dupla szigetelés

Ne dobja tűzbe

Az akkumulátorok bekerülhetnek a vízkörforgásba, ha nem megfelelően kezelik őket, ami veszélyes lehet az ökoszisztémára. Ne dobja ki az elhasznált elemeket válogatatlan települési hulladékként.

Li-Ion akkumulátor Ezt a terméket a következő szimbólummal látták el „külön gyűjtés” minden akkumulátorcsomaghoz és akkumulátorcsomaghoz. Ezt követően újrahasznosítják vagy szétszerelik a környezetre gyakorolt hatás csökkentése érdekében. Az akkumulátorcsomagok veszélyesek lehetnek a környezetre és az emberi egészségre, mivel veszélyes anyagokat tartalmaznak.

HU

AKKUMULÁTOROS FÚRÓ ÜTVEFÚRÓ-CSAVAROZÓ

ALKATRÉSZLISTA

1. SZERSZÁM NÉLKÜLI TOKMÁNY
2. NYOMATÉKÁLLÍTÓ GYŰRŰ
3. KÉTFOKOZATÚ HAJTÓMŰ VEZÉRLÉSE
4. ELŐRE- ÉS HÁTRA FORGÁSIRÁNY SZABÁLYZÁSA
5. PUHA FOGANTYÚ
6. ÖVCSÍPTETŐ
7. AKKUMULÁTOR *
8. AKKUMULÁTOR KIOLDÓ GOMB *
9. LED-JELZŐFÉNY
10. KI/BE KAPCSOLÓ GOMB
11. AKKUMULÁTOR TÖLTŐ *
12. KÉTFÉLE VÉGŰ BITFEJ *

* Az alapkivitelnek nem része az illusztrációkon vagy leírásban szereplő mindegyik tartozék.

MŰSZAKI ADATOK

Típus DD20S-40 DD20S-40TT DD20S-40T2T (DD20S-40-gép megnevezése, csavarbehajtó jelzése)

		DD20S-40	DD20S-40TT	DD20S-40T2T
Névleges feszültség		18V ⎓ (20V Max.)		
Üresjárati fordulatszám		0-400/0-1600 ford./perc		
Tengelykapcsoló állásainak száma		20+1		
Maximális nyomaték		40 N.m		
Tokmányba befogható maximális méret		13 mm		
Maximális fúrási teljesítmény	Acél	13 mm		
	Fa	30 mm		
Akkumulátor		/	BI20-2 (2.0Ah)	
Akkumulátortöltő		/	C20-2 (2.0A)	
Gép súlya		1 kg	1.4 kg	1.4 kg

KOMPATIBILIS AKKUMULÁTOROK

Modellszám	BI20-2	BI20-4
Akkumulátor teljesítmény	2.0Ah	4.0Ah

HU

KOMPATIBILIS AKKUMULÁTOR TÖLTŐK

Modellszám	C20-2	C20-4
Töltő bemenet	100-240V~50/60Hz, 55W	100-240V~50/60Hz, 95W
Töltő kimenet	20V ⎓ 2.0A	20V ⎓ 4.0A
Töltési idő (kb.)	1 óra (2.0 Ah) 2 óra (4.0 Ah)	30 perc (2.0 Ah) 60 perc (4.0 Ah)
A töltő védelmi osztálya	⧈/II	⧈/II

ZAJVÉDELMI TÁJÉKOZTATÁS

A-súlyozású hangnyomásszint: L_{pA} = 82.7 dB(A) K_{pA}= 5 dB(A)
A-súlyozású hangerő: L_{wA} = 90.7 dB(A) K_{wA}= 5 dB(A)
Viseljen fülvédőt.

REZGÉSÉRTÉKEK

Az EN62841 szabvány szerint meghatározott összes rezgés (háromtengelyű vektoriálisösszeg) a következő:	
Fúrás fémbe	Rezgéskibocsátás: $a_{h,D}$ = 4.06 m/s²
	Bizonytalanság K = 1.5 m/s²

A vibráció és a zaj bejelentett összértékét szabványos mérési módszerrel állapították meg, és ezeket az értékeket két szerszám összehasonlításához is fel lehet használni.
A vibráció és a zaj bejelentett összértékeit a rezgéseknek és zajártalomnak való kitettség előzetes felbecsléséhez is fel lehet használni.

FIGYELEM! A kéziszerszám aktuális használatakor mérhető vibráció és zajkibocsátási értékek eltérhetnek a bejelentett értékektől, mert nagyban függnek a szerszám használati módjától és a megmunkált alkatrész típusától. Íme néhány példa és eltérő érték a szerszám használatától függően:
Hogyan használják a szerszámot, milyen anyagokat vágnak vagy fúrnak.
Az eszköz jó állapotban van-e, megfelelően karbantartják-e.
Megfelelő tartozékokat használnak-e az eszközhöz, vigyáznak-e, hogy éles legyen, és jó állapotban maradjon.
A fogantyú megragadásának erősségétől és az esetleg használt vibrációs- és zajcsökkentő tartozék típusától.
A szerszámot rendeltetésszerűen, kialakításának és a jelen utasításoknak megfelelően használják-e.

Ha a szerszámot nem kezelik megfelelően, kéz-kar vibrációs szindrómát okozhat.

FIGYELEM! A pontosság érdekében az expozíciós szint becsült értékéhez a valós használati körülmények között figyelembe kell venni a működési ciklus valamennyi elemét, így azt az időt is, amikor a szerszám ki van kapcsolva, és amikor üresjáratban működik. Ez a teljes munkaidőszak viszonylatában jelentősen csökkentheti az expozíciós szintet.
A vibrációnak és zajnak való kitettség kockázatának csökkentése.
MINDIG éles vésőt, pengét, és hegyes fúrófejet használjon.
Az eszközt jelen utasításoknak megfelelően tartsa karban, és vigyázzon a megfelelő kenésre (ahol

HU

erre szükség van).
Ha a szerszám rendszeres használatát tervezik, akkor megéri a vibráció- és zajcsökkentő tartozékok beszerzése.
Úgy tervezze meg a munkáját, hogy a magas rezgésszámú eszközök használatát igénylő feladatokat több napra ossza el.

TARTOZÉKOK

	DD20S-40	DD20S-40TT	DD20S-40T2T
Akkumulátor	/	1	2
Akkumulátor töltő	/	1	1
Övcsíptető	1	1	1
Kétféle végű bitfej (PH2/SL5.5)	1	1	1

Javasoljuk, hogy a tartozékokat ugyanabból a boltból vásárolja meg, ahol a szerszámot is vásárolta.
További részleteket a tartozék csomagolásán talál. Kérjen segítséget és tanácsot a bolti eladóktól.

HASZNÁLATI UTASÍTÁSOK

MEGJEGYZÉS: A szerszám használata előtt olvassa el figyelmesen a használati útmutatót.

RENDELTETÉSSZERŰ HASZNÁLAT
A gép a csavarok behajtására és kifogásolására szolgál, valamint a fa, fém, műanyag, téglák és beton fúrására.

ÜZEMBE HELYEZÉS ELŐTT
1. AKKUMULÁTORCSOMAGOT
Ne használjon más töltőt, csak azt, amelyet kifejezetten az eszközzel való használatra biztosítanak.
Ha az akkumulátorcsomag nagyon meleg, el kell távolítania az akkumulátorcsomagot a töltőből, és hagyni kell időt az akkumulátor lehűlésére, mielőtt újratöltené. Kérjük, töltse fel az akkumulátort teljesen, mielőtt tárolja.
Ha az eszközt hosszabb időn keresztül nem használják, minden 3 hónapban töltse fel az akkumulátort.

- A TÖLTÉSI ELJÁRÁS (LÁSD AZ A1. ÁBRÁT)
1) Csatlakoztassa a töltőt egy megfelelő aljzatba. A zöld fény világítani fog.
2) Csúsztassa az akkumulátorcsomagot a töltőbe, győződjön meg arról, hogy az akkumulátor helyesen, szilárdan van-e a töltési pozícióban. A zöld fény kialszik és a piros fény világít, jelezve, hogy elindult a töltési folyamat.
3) A töltés befejeztével a piros fény kialszik és a zöld fény világít.
4) Teljesen feltöltött állapotban húzza ki a töltőt a konnektorból és vegye ki az akkumulátorcsomagot.

MEGJEGYZÉ: Ha az akkumulátorcsomag be van zárva a töltőbe, nyomja meg az akkumulátorcsomag kioldógombját és távolítsa el azt.

FIGYELEM! Ha az akkumulátor folyamatos használatot követően vagy közvetlen napfénynek/forrásságnak kitéve merült le, A teljes feltöltés elérése érdekében, a töltés megkezdése előtt az akkumulátort hagyja lehűlni.

- TÖLTÉSJELZŐ (LÁSD AZ A2. ÁBRÁT)
A töltőt úgy tervezték, hogy észlelje az akkumulátorokkal kapcsolatos problémákat. A jelzőfények problémákat jeleznek (lásd az alábbi táblázatot). Ha a probléma fellép, helyezzen be egy másik akkumulátort, hogy ellenőrizze, a töltő megfelelően működik-e. Ha az új akkumulátor
megfelelően töltődik, akkor az eredeti akkumulátor hibás, és a szervizközpontba vagy az újrahasznosító központba kell eljuttatni. Ha az új akkumulátor is ugyanazt a hibát jelzi, mint az eredeti akkumulátor, teszteltesse a töltőt egy hivatalos szervizközpontban.

Jelzőfény	BE/KI villogás	Állapot
Pirosan világít	———	Töltés
Pirosan villog	- - - - -	Hibás akkumulátor
Zölden világít	———	Teljes töltöttség
Zölden villog	- - - - -	Meleg/hideg késleltetés

- AZ AKKUMULÁTORCSOMAG ÁRAMFELTÉTELENEK ELLENŐRZÉSE (LÁSD AZ A3. ÁBRÁT)
Az akkumulátor szintje megállapítható az akkumulátor jelzőfény segítségével, a fények melletti gomb megnyomásával.

2. A KAMPÓS ÉS HUROKKAL ELLÁTOTT CSISZOLÓPAPÍR FELSZERELÉSE (LÁSD AZ B1, B2. ÁBRÁT)
Akkumulátor csomag eltávolításához először erőteljesen nyomja le az akkumulátor csomag kioldó gombját, majd csúsztassa ki az akkumulátor csomagot a gépből.
Az akkumulátor csomag telepítéséhez csúsztassa fel a teljesen feltöltött akkumulátor csomagot a gépre megfelelő erővel, amíg kattanást nem hall.

AKKUMULÁTOROS FÚRÓ ÜTVEFÚRÓ-CSAVAROZÓ

MŰKÖDTETÉS

1. FŐKAPCSOLÓ (LÁSD AZ C. ÁBRÁT)

Nyomja le a be-/kikapcsolót a fúrógép elindításához, illetve engedje fel a leállításához. A be/-kikapcsolót fék funkcióval szerelték fel, amely azonnal leállítja a tokmányt a kapcsoló gyors elengedésekor.
Ezen felül ez egy fordulatszám-szabályzó kapcsoló is, amelynek nagyobb mértékű lenyomása nagyobb fordulatszámot és nyomatékot eredményez. A fordulatszámot a kapcsolóretesz lenyomásának mértéke szabályozza.

FIGYELEM! Ne működtesse hosszú időn keresztül kis fordulatszámon, mivel ez nagy mértékű belső hő keletkezését eredményezi.

FIGYELEM! Túlterhelés esetén a motor túlhevülésének megelőzése érdekében engedje fel azonnal a be/-kikapcsolót.

2. KAPCSOLÓ RETESZE (LÁSD AZ D. ÁBRÁTD)

A kapcsoló reteszét a KI helyzetben lehet rögzíteni. Ez segít csökkenteni a használaton kívüli véletlen elindítás kockázatát. A kapcsoló reteszének rögzítésének állítsa a fordulatirány szabályzóját a középső helyzetbe.

3. ELŐRE- ÉS HÁTRA FORGÁSIRÁNY IRÁNYÍTÁSA (LÁSD AZ E1, E2. ÁBRÁT)

Előre forgásirány: Az előre/hátra forgásvezérlőt balra nyomja (a fúró Öntől távolabb mutat). Ez a fúrásra és csavarozásra szolgál.
Hátra forgásirány: Az előre/hátra forgásvezérlőt jobbra nyomja (a fúró Öntől távolabb mutat). Ez a csavarok eltávolítására vagy egy beragadt fúrószár felszabadítására szolgál.

FIGYELEM! A szerszámgép forgása közben soha ne módosítson a forgásirányon, várja meg a gép leállását.

4. KÉTFOKOZATÚ HAJTÓMŰ VEZÉRLÉSE (LÁSD AZ F. ÁBRÁT)

A szerszámgépet egy kétfokozatú hajtóművel látták el, amely képes LO (kis fordulatszám, 1 jelzés) vagy HI (nagy fordulatszám, 2 jelzés) fordulatszámon üzemelni. A szerszámgép tetején lévő csúszókapcsolóval választható ki a LO vagy HI fordulatszám. A szerszámgépet a LO fordulatszám-tartományban működtetve a fordulatszám kisebb lesz, és a szerszámgép nagyobb teljesítményt és nyomatékot ad le. A szerszámgépet a HI fordulatszámtartományban működtetve a fordulatszám nagyobb lesz, és a szerszámgép kisebb teljesítményt és nyomatékot ad le.
I. FOKOZAT: Kis fordulatszám-tartomány: csavarbehajtáshoz vagy nagy átmérőjű fúráshoz.
II. FOKOZAT: Nagy fordulatszám-tartomány: kis átmérőjű fúráshoz.

FIGYELEM! A hajtómű károsodásának elkerüléséhez minden hagyja teljesen megállni a tokmányt a forgásirány vagy a kétfokozatú hajtómű átkapcsolása előtt.

FIGYELEM! Ha a nagy fordulatszámtartományban gyakran következik be túlterhelés, akkor a motor túlhevülésének elkerülése érdekében váltson át alacsony fordulatszám-tartományra.

5. TOKMÁNY BEÁLLÍTÁSA (LÁSD AZ G. ÁBRÁT)

A tokmány befogópofáinak kinyitásához forgassa el a tokmány elülső részét. Helyezze be a fúrószárat a tokmány befogópofái közéi, és forgassa el ellentétes irányba a tokmány elülső részét. Győződjön meg arról, hogy a fúrószár a tokmány befogópofájának közepén van. Végül forgassa el erőteljesen a tokmány elülső részét az ellentétes irányba. A fúrószár most be van fogva a tokmányba.

6. NYOMATÉK BEÁLLÍTÁSA (LÁSD AZ H. ÁBRÁT)

(A csavarhajtó furatja)
A nyomatékot a nyomatékállító gyűrű elforgatásával lehet beállítani. A nyomaték értéke akkor nagyobb, amikor a nyomatékállító gyűrűt nagyobb értékre állították be. A nyomaték értéke akkor kisebb, amikor a nyomatékállító gyűrűt kisebb értékre állították be.

1-7	kis méretű csavarok behajtásához
8 - 14	csavarok lágy anyagba történő behajtásához

HU

15- 20	csavarok lágy és kemény anyagba történő behajtásához
	nehéz fúráshoz

7. LED-JELZŐFÉNY HASZNÁLATA
A lámpa bekapcsolásához egyszerűen csak nyomja meg a be/-kikapcsolót. A be/-kikapcsoló elengedésekor a jelzőfény kikapcsol.
A LED-jelzőfény javítja a látási viszonyokat sötét vagy zárt helyeken. A LED ezen felül az akkumulátor töltöttségét is jelzi. Alacsony töltöttség esetén villogni kezd.

8. ÖVCSÍPTETŐ (LÁSD AZ I. ÁBRÁT)
Csavarozza fel a csavarral az öncsíptetőt a szerszámgépre. Az övcsíptető az övére, zsebére, stb. akasztható.

9. TENGELY AUTOMATIKUS RETESZELÉSE (LÁSD AZ J. ÁBRÁT)
A tengely automatikus reteszelésével a szerszámgépet normál csavarhúzóként használhatja. További erőt fejthet ki egy csavar erős meghúzásához, egy beszorult csavar meglazításához, és az akkumulátor lemerülését követően is folytathatja a munkát. A kézi csavarbehajtáshoz a tokmány automatikusan reteszelődik a szerszámgép kikapcsolt állapotában.

10. FÚRÁS
Egy kemény és sima felületbe történő fúrás esetén használjon pontozóeszközt a furat kívánt helyének megjelöléséhez. Ez megakadályozza a fúrószár kicsúszását a középpontból a furat megkezdése közben. Tartsa meg szilárdan a szerszámgépet és helyezze a fúrószár csúcsát a fúrandó pontra. A szerszámgép elindításához nyomja le a kioldó kapcsolót. Tolja befelé a fúrószárat a munkadarabba, a fúrószár ágásához éppen elégséges mértékű nyomást kifejtve. Ne erőltesse és ne fejtsen ki oldalirányú erőt egy furat kiszélesítéséhez.
FIGYELEM! A volfrám karbid fúrók mindig betonhoz és téglához használhatók. Fém fúrásakor csak jó állapotú HSS fúrókat használjon. Mindig használjon mágneses bit tartót (nem tartalmazza), ha rövid csavarhúzó biteket használ. Csavarozáskor vigyen fel kis mennyiségű folyékony szappant vagy hasonlót a csavar menetére az könnyebb beillesztés érdekében.

11. TÚLTERHELÉS ELLENI VÉDELEM
Túlterhelés esetén a motor leáll. Azonnal szüntesse meg a gép terhelését és hagyja körülbelül 30 másodpercen keresztül lehűlni a legmagasabb üresjárati fordulatszámon.

12. TÚLTERHELÉS ELLENI HŐMÉRSÉKLETFÜGGŐ VÉDELEM
A tervezett módon történő használat esetén a szerszámgép nem terhelhető túl. Amikor a terhelés túl nagy vagy az akkumulátor meghaladja a megengedett 75 °C hőmérsékletet, akkor az elektronikus vezérlés kikapcsolja a szerszámgépet, amíg a hőmérséklet vissza nem áll az optimális hőmérsékleti tartományba.

13. MÉLYKISÜLÉS ELLENI VÉDELEM
A lítiumion-akkumulátort a „Mélykisülés elleni rendszer” védi a mélykisülés ellen.
Ha az akkumulátor lemerül, akkor a gépet egy védőáramkör kikapcsolja: A behelyezett szerszám nem forog tovább.

HIBAELHÁRÍTÁS

1. MIÉRT NEM KAPCSOL BE A FÚRÓ, HA MEGNYOMOM A KAPCSOLÓT?
A ravasz felső részén található forgásirány-szabályozó lezárt helyzetben van. Oldja fel a forgásirány-szabályozót: ehhez állítsa a kívánt forgási helyzetbe. Nyomja meg a ravaszt, és a fúró forogni kezd.

2. A SZERSZÁM LEÁLL, MIELŐTT A CSAVART TELJESEN MEGHÚZTAM VOLNA. MIÉRT?
Ellenőrizze az elektronikus nyomatékszabályozó tárcsa nyomatékának helyzetét. Keresse meg az elektronikus nyomatékszabályozó tárcsát a markolat végén. Az 1- es állás a legalacsonyabb nyomaték (fúrócsavarozó erő), a 20-es állás a legmagasabb nyomaték (fúrócsavarozó erő). A pozíció fúráshoz használatos.
A legjobb eredmény érdekében állítsa a nyomatékszabályozó tárcsát magasabb állásba.

HU

AKKUMULÁTOROS FÚRÓ ÜTVEFÚRÓ-CSAVAROZÓ

3. A AKKUMULÁTOROT NEM TUDOM A TÖLTŐBE HELYEZNI. MIÉRT?
Az akkumulátort csak egy irányban lehet a töltőbe helyezni. Forgassa meg az akkumulátort, amíg be nem illeszthető a foglalatba.

4. MIÉRT VÁLTOZIK AZ AKKUMULÁTOR LEMERÜLÉSI IDEJE
A töltési idő problémái (lásd feljebb), illetve az, ha az akkumulátort hosszabb ideje nem használta, csökkenti az akkumulátor működési idejét. Ezt kijavíthatja, ha néhányszor feltölti és lemeríti a szerszámot. Ha nehéz munkát végez, például nagy csavarokat hajt be kemény fába, az akkumulátor több energiát használ, mint könnyebb feladatok esetén. Ne töltse az akkumulátort 0°C alatt vagy 40°C fölött, mivel ez befolyásolja a teljesítményt.

KARBANTARTÁS

Bármilyen állítás, javítás vagy karbantartási művelet előtt vegye ki a szerszámból az akkumulátort.
Az elektromos szerszáma nem igényel további kenést és karbantartást. Nincsenek a felhasználó által javítható alkatrész a szerszámot. Soha ne használjon vizet vagy vegyi tisztítószereket a szerszámot. Törölje le egy száraz ruhával. Mindig tárolja a szerszámot száraz helyen. Tartsa a motor szellőzőnyílásait. Tartsa a munka ellenőrzése a portól. A szellőzőnyílásokon keresztül néha szikrák láthatók. Ez természetes, nem okoz kárt az elektromos kéziszerszám ban.

AKKUS KÉZISZERSZÁMOKRA VONATKOZÓ FIGYELMEZTETÉSEK
A szerszámot és az akkumulátort csak 0-45°C közötti hőmérsékleti tartományban szabad használni és tárolni.
Az akkumulátor újratöltéséhez ajánlott hőmérsékleti tartomány 0-40°C között található.

KÖRNYEZETVÉDELEM

A leselejtezett elektromos készülékek nem dobhatók ki a háztartási hulladékkal. Ha van a közelben elektromos hulladék gyűjtő udvar, vigye oda a készüléket. Az újrahasznosítási lehetőségekről tájékozódjon a helyi hatóságoknál vagy a kereskedőnél.

HU

EC megfelelőségi nyilatkozat

Mi:

HYUNDAI Corporation Holdings Europe
Am Kronberger Hang 2A, 65824, Schwalbach am Taunus
Germany

Kijelentjük, hogy az alábbi részletezett termék :
Akkumulátoros fúró ütvefúró-csavarozó

MODELL : DD20S-40 DD20S-40TT DD20S-40T2T
FUNKCIÓ : Fúrás, Csavarok és anyák meghúzása, valamint meglazítása

Megfelel a Tanács irányelveinek követelményeinek :
2006/42/EC, 2011/65/EU & (EU)2015/863, 2014/30/EU, (EU) 2023/1542, 2014/35/EU

A szabványok megfelelnek az :
EN IEC 55014-1, EN IEC 55014-2, EN 62841-1, EN 62841-2-1, EN IEC 63000, EN 62133-2, EN 60335-1, EN 60335-2-29, EN 62233, EN IEC 61000-3-2, EN 61000-3-3

A műszaki dokumentáció összeállítására jogosult személy,
Név : Hyundae Kim
Cím : HYUNDAI Corporation Holdings Europe
65824 Schwalbach am Taunus, Germany

HU

	Ügyvezető igazgató	Projektmenedzser
Dátum : 2024.09.25	Jaiwon Hur	Sungwoo Hong

MÁY KHOAN VẶN VÍT DÙNG PIN

HƯỚNG DẪN AN TOÀN SẢN PHẨM
HƯỚNG DẪN VỀ AN TOÀN SẢN PHẨM
CẢNH BÁO CHUNG VỀ AN TOÀN DỤNG CỤ ĐIỆN

CẢNH BÁO! Đọc tất cả các cảnh báo, hướng dẫn, hình ảnh minh họa và thông số kỹ thuật được cung cấp kèm theo dụng cụ điện này. *Việc không tuân theo tất cả các hướng dẫn được liệt kê dưới đây có thể dẫn đến điện giật, hỏa hoạn và/hoặc thương tích nghiêm trọng.*

Lưu tất cả các cảnh báo và hướng dẫn để tham khảo trong tương lai.
Thuật ngữ "dụng cụ điện" trong các cảnh báo đề cập đến dụng cụ điện chạy bằng nguồn điện (có dây) hoặc dụng cụ điện chạy bằng pin (không dây).

1. An toàn khu vực làm việc

a) **Giữ khu vực làm việc sạch sẽ và đủ ánh sáng.** *Những khu vực bừa bộn hoặc tối tăm dễ gây tai nạn.*

b) **Không vận hành dụng cụ điện trong môi trường dễ cháy nổ, chẳng hạn như nơi có chất lỏng, khí hoặc bụi dễ cháy.** *Dụng cụ điện tạo ra tia lửa điện có thể đốt cháy bụi hoặc khói.*

c) **Giữ trẻ em và những người xung quanh tránh xa khi vận hành dụng cụ điện.** *Sự xao lãng có thể khiến bạn mất kiểm soát.*

2. An toàn điện

a) **Phích cắm của dụng cụ điện phải khớp với ổ cắm. Không bao giờ sửa đổi phích cắm theo bất kỳ cách nào. Không sử dụng bất kỳ phích cắm chuyển đổi nào với dụng cụ điện được nối đất (nối đất).** *Phích cắm nguyên bản và ổ cắm phù hợp sẽ giảm nguy cơ bị điện giật.*

b) **Tránh tiếp xúc cơ thể với dây hoặc các bề mặt được nối đất , chẳng hạn như đường ống, bộ tản nhiệt, bếp nấu và tủ lạnh.** *Nguy cơ bị điện giật sẽ tăng lên nếu cơ thể bạn được nối đất hoặc tiếp đất.*

c) **Không để dụng cụ điện tiếp xúc với mưa hoặc điều kiện ẩm ướt.** *Nước lọt vào dụng cụ điện sẽ làm tăng nguy cơ bị điện giật.*

d) **Không được sử dụng dây điện để mang, kéo hoặc rút phích cắm dụng cụ điện. Giữ dây xa nguồn nhiệt, dầu máy, vật sắc nhọn sắc hoặc các bộ phận chuyển động.** *Dây bị hư hỏng hoặc vướng víu làm tăng nguy cơ bị điện giật.*

e) **Khi vận hành dụng cụ điện ngoài trời, hãy sử dụng dây điện nối dài phù hợp để sử dụng ngoài trời.** *Sử dụng dây phù hợp để sử dụng ngoài trời sẽ giảm nguy cơ bị điện giật.*

f) **Nếu bắt buộc phải vận hành dụng cụ điện ở nơi ẩm ướt, hãy sử dụng nguồn điện được bảo vệ bằng thiết bị chống dòng rò (RCD).** *Sử dụng RCD giúp giảm nguy cơ bị điện giật.*

3. An toàn cá nhân

a) **Hãy cảnh giác, quan sát và phán đoán những gì bạn đang làm khi vận hành dụng cụ điện. Không sử dụng dụng cụ điện khi bạn đang mệt mỏi hoặc đang chịu ảnh hưởng của ma túy, rượu hoặc dược phẩm.** *Một khoảnh khắc mất tập trung trong khi vận hành dụng cụ điện có thể dẫn đến thương tích cá nhân nghiêm trọng.*

b) **Sử dụng thiết bị bảo hộ cá nhân. Luôn đeo kính bảo vệ mắt.** *Thiết bị bảo hộ như mặt nạ chống bụi, giày an toàn chống trượt, mũ cứng hoặc thiết bị bảo vệ thính giác được sử dụng trong điều kiện thích hợp sẽ giảm thương tích cá nhân.*

c) **Phòng ngừa việc vô tình khởi động máy. Đảm bảo công tắc ở vị trí tắt trước khi kết nối với nguồn điện và/hoặc bộ pin, khi nhấc hoặc mang dụng cụ.** *Mang các dụng cụ điện với ngón tay của bạn trên công tắc hoặc cung cấp năng lượng cho các dụng cụ điện có công tắc đang ở trạng thái ON sẽ gây ra tai nạn.*

d) **Tháo mọi khóa điều chỉnh hoặc cờ lê trước khi bật dụng cụ điện.** *Cờ lê hoặc chìa khóa còn gắn vào bộ phận quay của dụng cụ điện có thể gây thương tích cá nhân.*

e) **Hãy giữ thăng bằng. Giữ chỗ đứng thích hợp và lúc nào cũng cân bằng.** *Điều này cho phép kiểm soát dụng cụ điện tốt hơn trong những tình huống không mong muốn.*

f) **Ăn mặc đúng cách. Không mặc quần áo**

VN

rộng thùng thình hoặc đeo đồ trang sức . Giữ tóc và quần áo của bạn tránh xa các bộ phận chuyển động. *Quần áo rộng, đồ trang sức hoặc tóc dài có thể bị vướng vào các bộ phận chuyển động.*

g) **Nếu các thiết bị được cung cấp để gắn các bộ phận hút và thu gom bụi, hãy đảm bảo các thiết bị này được gắn và sử dụng đúng cách.** *Sử dụng bộ phận thu gom bụi sẽ giảm bớt các nguy hiểm liên quan đến bụi.*

h) **Đừng để sự quen thuộc có được từ việc thường xuyên việc sử dụng các dụng cụ cho phép bạn trở nên tự mãn và bỏ qua các nguyên tắc an toàn của dụng cụ.** *Một hành động bất cẩn có thể gây thương tích nghiêm trọng trong vòng chưa đầy một giây.*

4. **Sử dụng và bảo quản dụng cụ điện**

a) **Không sử dụng quá tải dụng cụ điện. Hãy chọn đúng dụng cụ để sử dụng cho ứng dụng của bạn.** *Dụng cụ điện phù hợp sẽ thực hiện công việc tốt hơn và an toàn hơn theo đúng công năng được thiết kế.*

b) **Không sử dụng dụng cụ điện nếu công tắc không bật và tắt được.** *Bất kỳ dụng cụ điện nào không thể điều khiển được bằng công tắc đều nguy hiểm và phải được sửa chữa.*

c) **Ngắt kết nối phích cắm khỏi nguồn điện nguồn và/hoặc tháo bộ pin (nếu có thể tháo rời) khỏi dụng cụ điện trước khi thực hiện bất kỳ điều chỉnh, thay đổi nào, hoặc cất giữ dụng cụ điện.** *Những hành động phòng ngừa này làm giảm nguy cơ vô tình khởi động dụng cụ điện.*

d) **Cất giữ các dụng cụ điện không sử dụng ngoài tầm với của trẻ em và không cho phép những người không quen với dụng cụ điện hoặc những hướng dẫn này vận hành dụng cụ điện.** *Dụng cụ điện rất nguy hiểm khi nằm trong tay người sử dụng chưa qua đào tạo.*

e) **Bảo trì các dụng cụ điện và phụ kiện. Kiểm tra xem các bộ phận chuyển động có bị lệch hoặc bị kẹt, các bộ phận có bị gãy hay không và bất kỳ tình trạng nào khác có thể ảnh hưởng đến hoạt động của dụng cụ điện. Nếu bị hư hỏng, hãy sửa chữa dụng cụ điện trước khi sử dụng.** *Nhiều vụ tai nạn xảy ra do dụng cụ điện được bảo trì kém.*

f) **Giữ dụng cụ cắt luôn sắc bén và sạch sẽ.** *Các dụng cụ cắt được bảo trì đúng cách với các cạnh cắt sắc bén sẽ ít bị kẹt hơn và dễ kiểm soát hơn.*

g) **Sử dụng dụng cụ điện, phụ kiện và mũi khoan, v.v. theo các hướng dẫn này, có tính đến các điều kiện làm việc và công việc sẽ được thực hiện.** *Việc sử dụng dụng cụ điện cho những hoạt động khác với dự định có thể dẫn đến tình huống nguy hiểm.*

h) **Giữ tay cầm và bề mặt cầm nắm khô ráo, sạch sẽ và không dính dầu mỡ.** *Tay cầm và bề mặt cầm trơn trượt không cho phép xử lý và điều khiển dụng cụ một cách an toàn trong các tình huống bất ngờ.*

5. **Sử dụng và bảo quản dụng cụ dùng pin**

a) **Chỉ sạc lại bằng bộ sạc do nhà sản xuất chỉ định.** *Bộ sạc phù hợp với một loại pin này có thể gây nguy cơ cháy nổ khi sử dụng với một loại pin khác.*

b) **Chỉ sử dụng dụng cụ điện với bộ pin được chỉ định cụ thể.** *Việc sử dụng bất kỳ bộ pin nào khác có thể gây ra nguy cơ chấn thương và hỏa hoạn.*

c) **Khi không sử dụng bộ pin, hãy để pin cách xa các vật kim loại mà có thể tạo kết nối từ cực này sang cực khác như kẹp giấy, đồng xu, chìa khóa, đinh, ốc vít hoặc các vật kim loại nhỏ khác.** *Việc chập mạch các cực của pin với nhau có thể gây bỏng hoặc cháy.*

d) **Trong điều kiện khắc nghiệt, chất lỏng có thể bắn ra khỏi pin; tránh tiếp xúc. Nếu vô tình xảy ra tiếp xúc, hãy xả bằng nước.** *Nếu chất lỏng tiếp xúc với mắt, hãy tìm kiếm sự trợ giúp y tế. Chất lỏng bắn ra từ pin có thể gây kích ứng hoặc bỏng.*

e) **Không sử dụng bộ pin hoặc dụng cụ bị hư hỏng hoặc bị sửa đổi.** *Pin bị hư hỏng hoặc bị sửa đổi có thể có biểu hiện hoạt động không thể đoán trước dẫn đến cháy, nổ hoặc có nguy cơ gây thương tích.*

f) **Không để bộ pin hoặc dụng cụ tiếp xúc với lửa hoặc nhiệt độ quá cao.** *Tiếp xúc với lửa hoặc nhiệt độ trên 130°C có thể gây nổ.*

g) **Thực hiện theo tất cả các hướng dẫn sạc, không sạc bộ pin hoặc dụng cụ ngoài phạm vi nhiệt độ được chỉ định trong hướng dẫn.** *Sạc không đúng cách hoặc sạc ở nhiệt độ ngoài phạm vi quy định có thể làm hỏng pin và tăng nguy cơ cháy nổ.*

MÁY KHOAN VẶN VÍT DÙNG PIN

6. Dịch vụ

a) Hãy để người sửa chữa có trình độ chuyên môn bảo trì dụng cụ điện của bạn và chỉ sử dụng các phụ tùng giống hệt nhau để thay thế . *Điều này sẽ đảm bảo rằng sự an toàn của dụng cụ điện được duy trì.*

b) Không được sửa chữa bộ pin bị hỏng. *Việc sửa chữa bộ pin chỉ được thực hiện bởi nhà sản xuất hoặc nhà cung cấp dịch vụ được ủy quyền.*

CẢNH BÁO AN TOÀN SỬ DỤNG KHOAN

1) Hướng dẫn an toàn trong mọi thao tác

a) Cầm dụng cụ điện ở các bề mặt tay nắm cách điện khi thực hiện thao tác trong đó phụ kiện cắt hoặc chốt có thể tiếp xúc với hệ thống dây điện ẩn. *Phụ kiện cắt hoặc chốt tiếp xúc với dây "có điện" có thể làm cho các bộ phận kim loại hở ra của dụng cụ điện "có điện" và có thể khiến người vận hành bị điện giật.*

2) Hướng dẫn an toàn khi sử dụng mũi khoan dài

a) Không bao giờ vận hành ở tốc độ cao hơn định mức tốc độ tối đa của mũi khoan. *Ở tốc độ cao hơn, mũi khoan có khả năng bị cong nếu được phép xoay tự do mà không tiếp xúc với phôi , dẫn đến thương tích cá nhân.*

b) Luôn bắt đầu khoan ở tốc độ thấp và đầu mũi khoan tiếp xúc với phôi. *Ở tốc độ cao hơn, mũi khoan có khả năng bị cong nếu được phép xoay tự do mà không tiếp xúc với phôi , dẫn đến thương tích cá nhân.*

c) Chỉ tác động áp lực trực tiếp lên mũi khoan và không tác động lực quá mạnh. *Mũi khoan có thể bị uốn cong gây gãy hoặc mất kiểm soát, dẫn đến thương tích cá nhân.*

CẢNH BÁO AN TOÀN CHO BỘ PIN

a) Không tháo rời, mở hoặc cắt nhỏ các tế bào pin hoặc bộ pin.

b) Không làm đoản mạch bộ pin. Không cất giữ các bộ pin một cách bừa bãi trong hộp hoặc ngăn kéo vì chúng có thể làm chập mạch lẫn nhau hoặc bị đoản mạch bởi các vật liệu dẫn điện. *Khi không sử dụng bộ pin, hãy để pin cách xa các vật kim loại khác, như kẹp giấy, đồng xu, chìa khóa, đinh, ốc vít hoặc các vật kim loại nhỏ khác, mà có thể tạo kết nối từ cực này sang cực khác. Việc chập mạch các cực của pin với nhau có thể gây bỏng hoặc cháy.*

c) Không để bộ pin tiếp xúc với nhiệt hoặc ngọn lửa. Tránh bảo quản dưới ánh nắng trực tiếp.

d) Không để bộ pin bị tác động cơ học.

e) Trong trường hợp pin bị rò rỉ, không để chất lỏng tiếp xúc với da hoặc mắt. Nếu đã tiếp xúc, hãy rửa vùng bị ảnh hưởng bằng nhiều nước và tìm tư vấn y tế.

f) Giữ bộ pin sạch sẽ và khô ráo.

g) Lau các cực của bộ pin bằng vải khô sạch nếu chúng bị bẩn.

h) Bộ pin cần phải được sạc trước khi sử dụng. Luôn tham khảo hướng dẫn này và sử dụng quy trình sạc đúng.

i) Không sạc pin khi không sử dụng.

j) Sau thời gian bảo quản kéo dài, có thể cần phải sạc và xả pin nhiều lần để đạt được hiệu suất tối đa.

k) Chỉ sạc lại bằng bộ sạc do nhà sản xuất chỉ định. Không sử dụng bất kỳ bộ sạc nào khác ngoài bộ sạc được cung cấp riêng cho thiết bị.

l) Không sử dụng bất kỳ bộ pin nào không được thiết kế để sử dụng với thiết bị.

m) Giữ bộ pin xa tầm tay trẻ em.

n) Giữ lại tài liệu sản phẩm gốc để tham khảo trong tương lai.

o) Tháo pin ra khỏi thiết bị khi không sử dụng.

p) Vứt bỏ đúng cách .

q) Không trộn lẫn các tế bào có sản xuất, công suất, kích thước hoặc loại khác nhau trong một thiết bị.

r) Giữ pin tránh xa lò vi sóng và áp suất cao.

s) Cảnh báo! Không sử dụng pin không sạc.

VN

CẢNH BÁO AN TOÀN CHO BỘ SẠC

CẢNH BÁO! Đọc tất cả các cảnh báo an toàn và tất cả các hướng dẫn.

Không tuân theo tất cả hướng dẫn được liệt kê dưới đây có thể dẫn đến điện giật, hỏa hoạn và/ hoặc thương tích nghiêm trọng.

Lưu tất cả các cảnh báo và hướng dẫn để tham khảo trong tương lai.

Thiết bị này có thể được sử dụng bởi trẻ em từ 8 tuổi trở lên và những người bị suy giảm năng lực về thể chất, giác quan hoặc tâm thần hoặc thiếu kinh nghiệm và kiến thức nếu họ được giám sát hoặc hướng dẫn sử dụng thiết bị một cách an toàn và hiểu rõ các mối nguy hiểm. có liên quan. Trẻ em không được chơi với thiết bị. Trẻ em không được phép vệ sinh và bảo trì người dùng nếu không có sự giám sát.

Nếu dây nguồn bị hỏng, nó phải được thay thế bởi nhà sản xuất, đại lý dịch vụ hoặc những người có trình độ tương tự để tránh nguy hiểm.

1. Trước khi sạc, hãy đọc hướng dẫn.
2. Không sạc pin bị rò rỉ.
3. Không sử dụng bộ sạc cho các công việc khác ngoài mục đích thiết kế của chúng.
4. Trước khi sạc, hãy đảm bảo bộ sạc của bạn có phù hợp với nguồn điện AC hay không.
5. Chỉ sử dụng trong nhà và không tiếp xúc với mưa.
6. Thiết bị sạc phải được bảo vệ khỏi độ ẩm.
7. Không sử dụng thiết bị sạc ngoài trời.
8. Không làm chập mạch các điểm tiếp xúc của pin hoặc bộ sạc.
9. Chú ý cực “+/- ” khi sạc.
10. Không mở thiết bị và để xa tầm tay trẻ em.
11. Không sạc pin của các nhà sản xuất khác hoặc các mẫu không phù hợp.
12. Đảm bảo rằng kết nối giữa bộ sạc pin và pin được đặt đúng vị trí và không bị vật lạ cản trở.
13. Giữ các khe cắm của bộ sạc pin không có vật lạ và bảo vệ khỏi bụi bẩn và độ ẩm. Bảo quản ở nơi khô ráo và không có sương giá .
14. Khi sạc pin, hãy đảm bảo bộ sạc pin được đặt ở khu vực thông thoáng và cách xa các vật liệu dễ cháy. Pin có thể bị nóng trong quá trình sạc. Không sạc quá mức bất kỳ pin nào. Đảm bảo rằng pin và bộ sạc được giám sát trong quá trình sạc.
15. Không sạc lại pin không sạc được vì chúng có thể quá nóng và hỏng.
16. Có thể đạt được tuổi thọ dài hơn và hiệu suất tốt hơn nếu bộ pin được sạc khi nhiệt độ không khí nằm trong khoảng từ 18 °C đến 24 °C. Không sạc bộ pin ở nhiệt độ không khí dưới 0 °C hoặc trên 40 °C. Đây là quan trọng vì nó có thể ngăn ngừa hư hỏng nghiêm trọng cho bộ pin.
17. Chỉ sạc pin cùng loại do nhà sản xuất cung cấp và các loại pin được nhà sản xuất khuyến nghị.

BIỂU TƯỢNG

Để giảm nguy cơ chấn thương, người dùng phải đọc hướng dẫn sử dụng

Cảnh báo

Đeo bảo vệ tai

Mang kính bảo vệ mắt

Đeo mặt nạ chống bụi

Các sản phẩm điện thải không được thải bỏ cùng với rác thải sinh hoạt. Hãy tái chế ở nơi có cơ sở vật chất. Hãy kiểm tra với chính quyền địa phương hoặc nhà bán lẻ để được tư vấn về tái chế.

Đọc hướng dẫn vận hành

Chỉ sử dụng trong nhà

Cực dương

Cầu chì cực âm

T 2A Cầu chì

Cách nhiệt kép

VN

MÁY KHOAN VẶN VÍT DÙNG PIN

Không được đốt

Pin có thể đi vào chu trình nước nếu xử lý không đúng cách, điều này có thể gây nguy hiểm cho hệ sinh thái. Không vứt bỏ pin thải như rác thải đô thị chưa được phân loại.

Pin Li-Ion Sản phẩm này đã được đánh dấu bằng biểu tượng liên quan đến 'bộ sưu tập riêng' cho tất cả các bộ pin và bộ pin. Sau đó nó sẽ được tái chế hoặc tháo dỡ để giảm tác động đến môi trường. Bộ pin có thể gây nguy hiểm cho môi trường và sức khỏe con người vì chúng chứa các chất độc hại.

DANH SÁCH CÁC BỘ PHẬN CỦA MÁY

1. ĐẦU KHOAN KHÔNG KHÓA
2. VÒNG ĐIỀU CHỈNH MÔ-MEN XOẮN
3. NÚT ĐIỀU KHIỂN HAI TỐC ĐỘ
4. CẦN GẠT ĐẢO CHIỀU
5. TAY CẦM MỀM
6. MÓC TREO MÁY
7. BỘ PIN *
8. NÚT THÁO BỘ PIN *
9. ĐÈN LED
10. CÔNG TẮC BẬT/TẮT
11. BỘ SẠC *
12. MŨI VÍT 2 ĐẦU *

* Không phải tất cả các phụ kiện được minh họa hoặc mô tả đều được bao gồm trong gói giao hàng tiêu chuẩn.

THÔNG SỐ KỸ THUẬT

Loại DD20S-40 DD20S-40TT DD20S-40T2T (DD20S-40-ký hiệu máy, đại diện cho máy khoan dẫn động)

		DD20S-40	DD20S-40TT	DD20S-40T2T
Điện áp		18V ⎓ (Tối đa 20V)		
Tốc độ không tải		0-400/0-1600 /phút		
Số vị trí ly hợp		20+1		
Mô-men xoắn tối đa		40 N.m		
Khả năng đầu cặp		13 mm		
Khả năng khoan tối đa	Thép	13 mm		
	Gỗ	30 mm		
Bộ pin		/	BI20-2 (2.0Ah)	
Bộ sạc		/	C20-2 (2.0A)	
Trọng lượng máy		1 kg	1.4 kg	1.4 kg

GÓI PIN PHÙ HỢP

Mã hàng	BI20-2	BI20-4
Công suất pin	2.0Ah	4.0Ah

VN

MÁY KHOAN VẶN VÍT DÙNG PIN

BỘ SẠC PHÙ HỢP

Mã hàng	C20-2	C20-4
Điện áp vào bộ sạc	100-240V~50/60Hz, 55W	100-240V~50/60Hz, 95W
Điện áp ra sạc	20V ⎓ 2.0A	20V ⎓ 4.0A
Thời gian sạc (xấp xỉ)	1giờ (2.0 Ah) 2giờ (4.0 Ah)	30phút (2.0 Ah) 60phút (4.0 Ah)
Lớp bảo vệ bộ sạc	⧈/II	⧈/II

THÔNG TIN TIẾNG ỒN

Áp suất âm có trọng số: L_{pA} = 82.7 dB(A) K_{pA}= 5 dB(A)
Công suất âm thanh có trọng số: L_{wA} = 90.7 dB(A) K_{wA}= 5 dB(A)
Đeo thiết bị bảo vệ tai.

THÔNG TIN RUNG

Tổng giá trị rung động (tổng vectơ ba trục) được xác định theo EN 62841:	
khoan vào trong kim loại	Giá trị rung động phát ra: $a_{h,D}$ = 4.06 m/s²
	Độ không đảm bảo K = 1.5 m/s²

Tổng giá trị rung được công bố và giá trị phát ra tiếng ồn được công bố đã được đo theo phương pháp thử tiêu chuẩn và có thể được sử dụng để so sánh dụng cụ này với dụng cụ khác. Tổng giá trị rung động được công bố và giá trị phát ra tiếng ồn đã công bố cũng có thể được sử dụng trong đánh giá sơ bộ về mức độ phơi nhiễm.

CẢNH BÁO! Độ rung và tiếng ồn phát ra trong quá trình sử dụng thực tế dụng cụ điện có thể khác với giá trị được công bố tùy thuộc vào cách sử dụng dụng cụ, đặc biệt là loại phôi nào được xử lý tùy thuộc vào các ví dụ sau và các biến thể khác về cách sử dụng công cụ:
Cách sử dụng công cụ và vật liệu được cắt hoặc khoan.
Công cụ đang ở trong tình trạng tốt và được bảo trì tốt.
Việc sử dụng đúng phụ kiện cho dụng cụ và đảm bảo nó sắc bén và ở tình trạng tốt.
Độ chặt của tay cầm trên tay cầm và có sử dụng phụ kiện chống rung, chống ồn hay không. Và công cụ này đang được sử dụng đúng mục đích nhờ thiết kế của nó và các hướng dẫn này.

VN

Công cụ này có thể gây ra hội chứng rung tay-cánh tay nếu việc sử dụng nó không được quản lý đầy đủ.

CẢNH BÁO! Để chính xác, việc ước tính mức độ phơi nhiễm trong điều kiện sử dụng thực tế cũng phải tính đến tất cả các phần của chu kỳ vận hành, chẳng hạn như thời điểm khi công cụ bị tắt và khi nó chạy không tải nhưng không thực sự thực hiện công việc. Điều này có thể làm giảm đáng kể mức độ phơi nhiễm trong tổng thời gian làm việc.
Giúp giảm thiểu rủi ro tiếp xúc với rung động và tiếng ồn.
Luôn sử dụng đục, khoan và lưỡi dao sắc bén.
Bảo trì công cụ này theo các hướng dẫn này và luôn bôi trơn tốt (nếu thích hợp).
Nếu dụng cụ này được sử dụng thường xuyên thì hãy đầu tư vào các phụ kiện chống rung và chống ồn.
Lập kế hoạch lịch trình làm việc của bạn để dàn trải việc sử dụng công cụ có độ rung cao trong một số ngày.

PHỤ KIỆN

	DD20S-40	DD20S-40TT	DD20S-40T2T
Bộ pin	/	1	2
Bộ sạc	/	1	1
Đai đeo	1	1	1
Mũi khoan 2 đầu (PH2/SL5.5)	1	1	1

Chúng tôi khuyên bạn nên mua phụ kiện từ cùng một cửa hàng đã bán công cụ cho bạn. Tham khảo bao bì phụ kiện để biết thêm chi tiết. Nhân viên cửa hàng có thể hỗ trợ bạn và đưa ra lời khuyên.

MÁY KHOAN VẶN VÍT DÙNG PIN

HƯỚNG DẪN VẬN HÀNH

LƯU Ý: Trước khi sử dụng công cụ, hãy đọc kỹ sách hướng dẫn.

MỤC ĐÍCH SỬ DỤNG
Máy được thiết kế để vặn và nới lỏng các vít cũng như để khoan gỗ, kim loại, nhựa, khối xây và bê tông.

TRƯỚC KHI ĐƯA VÀO VẬN HÀNH
1. SẠC BỘ PIN
Không sử dụng bất kỳ bộ sạc nào khác ngoài bộ sạc được cung cấp riêng cho thiết bị.
Nếu bộ pin quá nóng, bạn phải tháo bộ pin ra khỏi bộ sạc và để pin nguội một thời gian trước khi sạc lại.
Vui lòng sạc pin để pin đầy trước khi cất giữ.
Nếu không sử dụng dụng cụ trong thời gian dài, hãy sạc pin 3 tháng một lần.

- QUY TRÌNH SẠC (XEM HÌNH A1)
1) Cắm bộ sạc vào ổ cắm thích hợp. Đèn xanh sẽ sáng.
2) Trượt bộ pin vào bộ sạc, đảm bảo pin nằm đúng vị trí sạc. Đèn xanh sẽ tắt và đèn đỏ sẽ sáng để cho biết quá trình sạc đã bắt đầu.
3) Khi sạc xong, đèn đỏ tắt và đèn xanh sẽ sáng.
4) Sau khi sạc đầy, rút phích cắm bộ sạc và tháo pin.

LƯU Ý: Nếu bộ pin bị khóa trong bộ sạc, hãy nhấn nút tháo bộ pin và tháo nó ra.

CẢNH BÁO! Khi hết pin sau khi sử dụng hoặc tiếp xúc liên tục để trực tiếp dưới ánh nắng mặt trời hoặc nguồn nhiệt, hãy để dụng cụ có thời gian nguội trước khi sạc lại để đạt được mức sạc đầy.

- ĐÈN BÁO SẠC (XEM HÌNH A2)
Bộ sạc này được thiết kế để phát hiện một số vấn đề có thể phát sinh với bộ pin.
Đèn báo cho biết có vấn đề (xem bảng bên dưới). Nếu điều này xảy ra, hãy lắp bộ pin mới để xác định xem bộ sạc có ổn không. Nếu pin mới sạc đúng cách thì pin ban đầu bị lỗi và bạn phải gửi lại trung tâm dịch vụ hoặc trung tâm dịch vụ tái chế. Nếu bộ pin mới có vấn đề tương tự như bộ pin ban đầu, hãy mang bộ sạc đến trung tâm dịch vụ ủy quyền để kiểm tra.

Ánh sáng	Đèn nháy BẬT/TẮT	Trạng thái
Bật màu đỏ	———	Sạc
Đèn đỏ	- - - - -	Pin lỗi
Bật xanh	———	Đã sạc đầy
Đèn flash xanh	- - - - -	Pin quá nóng/lạnh

- ĐỂ KIỂM TRA TÌNH TRẠNG ĐIỆN CỦA GÓI PIN (XEM HÌNH A3)
Có thể biết mức pin từ đèn báo pin bằng cách nhấn nút bên cạnh đèn.

2. ĐỂ THÁO HOẶC LẮP BỘ PIN VÀO CÔNG CỤ (XEM HÌNH B1, B2)
Để tháo bộ pin, trước tiên hãy nhấn mạnh nút nhả bộ pin, sau đó trượt bộ pin ra khỏi dụng cụ của bạn. Để lắp bộ pin, hãy trượt bộ pin đã sạc đầy vào dụng cụ với một lực vừa đủ cho đến khi nó khớp vào vị trí.

HOẠT ĐỘNG
1. CÔNG TẮC BẬT/TẮT (XEM HÌNH C)
Nhấn công tắc bật/tắt để bắt đầu và nhả ra để dừng máy khoan. Công tắc bật/tắt được trang bị chức năng phanh giúp dừng mâm cặp ngay lập tức khi bạn nhanh chóng nhả công tắc.
Đây cũng là một công tắc thay đổi tốc độ mang lại tốc độ và mô-men xoắn cao hơn với lực bóp tăng lên. Tốc độ được kiểm soát bởi mức độ bóp công tắc.

CẢNH BÁO! Không vận hành trong thời gian dài ở tốc độ thấp vì dư thừa nhiệt sẽ được tạo ra bên trong.

CẢNH BÁO! Khi xảy ra quá tải, hãy nhả công tắc bật/tắt ngay lập tức để tránh động cơ quá nóng.

2. KHÓA CÔNG TẮC (XEM HÌNH D)
Bộ kích hoạt công tắc có thể bị khóa ở vị trí TẮT. Điều này giúp giảm khả năng vô tình khởi động khi không sử dụng. Để khóa cần khởi động công tắc, hãy đẩy nút điều khiển xoay ở vị trí giữa.

VN

3. ĐIỀU KHIỂN QUAY TIẾN VÀ NGƯỢC (XEM HÌNH E1, E2)
Xoay về phía trước: đẩy nút điều khiển xoay tiến/nghịch sang trái (điểm khoan cách xa bạn). Nó được sử dụng để khoan và bắt vít.
Xoay ngược: đẩy nút điều khiển xoay tiến/nghịch sang phải (điểm khoan cách xa bạn). Nó được sử dụng để tháo vít hoặc giải phóng mũi khoan bị kẹt.

CẢNH BÁO! Không bao giờ thay đổi hướng quay khi mâm cặp đang quay, đợi cho đến khi nó dừng lại!

4. ĐIỀU KHIỂN BÁNH RĂNG HAI TỐC ĐỘ (XEM HÌNH F)
Máy khoan có bộ điều khiển bánh răng hai tốc độ được thiết kế để khoan hoặc vặn vít ở tốc độ LO (mốc là 1) hoặc HI (mốc là 2). Một công tắc trượt được đặt ở phía trên máy khoan để chọn tốc độ LO hoặc HI. Khi sử dụng máy khoan ở dải tốc độ LO, tốc độ sẽ giảm và máy khoan sẽ có công suất và mô-men xoắn lớn hơn. Khi sử dụng máy khoan ở dải tốc độ HI, tốc độ sẽ tăng lên và máy khoan sẽ có ít công suất và mô-men xoắn hơn.
BÁNH RĂNG I: Phạm vi tốc độ thấp: để bắt vít hoặc làm việc với đường kính khoan lớn.
BÁNH RĂNG II: Phạm vi tốc độ cao: để làm việc với đường kính khoan nhỏ.

CẢNH BÁO! Để tránh hư hỏng bánh răng, luôn để mâm cặp ngừng hoàn toàn trước khi thay đổi hướng quay hoặc điều khiển bánh răng hai tốc độ.

CẢNH BÁO! Khi tình trạng quá tải xảy ra thường xuyên ở bánh răng tốc độ cao, chuyển sang số tốc độ thấp để tránh động cơ quá nóng.

5. ĐIỀU CHỈNH MÂM CẶP (XEM HÌNH G)
Để mở hàm mâm cặp, hãy xoay phần trước của mâm cặp. Chèn mũi khoan vào giữa các hàm mâm cặp và xoay phần phía trước theo hướng ngược lại. Đảm bảo mũi khoan nằm ở giữa hàm mâm cặp. Cuối cùng, xoay chắc chắn phần mâm cặp phía trước theo hướng ngược lại. Mũi khoan của bạn bây giờ đã được kẹp trong mâm cặp.

6. ĐIỀU CHỈNH MÔ-MEN XOẮN (XEM HÌNH H)
(Lực truyền động trục vít của máy khoan) Mô-men xoắn được điều chỉnh bằng cách xoay vòng điều chỉnh mô-men xoắn. Mô-men xoắn sẽ lớn hơn khi vòng điều chỉnh mô-men xoắn được đặt ở mức cài đặt cao hơn. Mô-men xoắn sẽ ít hơn khi vòng điều chỉnh mô-men xoắn được đặt ở mức cài đặt thấp hơn.

1-7	Để vặn vít nhỏ
8 - 14	Để bắt vít vào vật liệu mềm
15- 20	Để bắt vít vào vật liệu mềm và cứng
	Để khoan

7. SỬ DỤNG ĐÈN LED
Để bật đèn, bạn chỉ cần nhấn công tắc bật/tắt. Khi bạn nhả công tắc bật/tắt, đèn sẽ tắt. Đèn LED tăng khả năng hiển thị - tuyệt vời cho khu vực tối hoặc kín. Đèn LED cũng là đèn báo dung lượng pin. Nó sẽ nhấp nháy khi nguồn điện yếu.

8. SỬ DỤNG MÓC TREO MÁY (XEM HÌNH I)
Gắn móc treo máy vào dụng cụ bằng vít. Móc treo máy có thể được móc vào thắt lưng hoặc túi của bạn, v.v.

9. KHÓA TRỤC CHÍNH TỰ ĐỘNG (XEM HÌNH J)
Khóa trục chính tự động cho phép bạn sử dụng nó như một tuốc nơ vít thông thường. Bạn có thể vặn thêm một vòng để siết chặt vít, nới lỏng vít quá chặt hoặc tiếp tục hoạt động khi hết pin. Đối với mục đích sử dụng tuốc nơ vít thủ công, mâm cặp sẽ tự động bị khóa khi tắt dụng cụ.

10. KHOAN
Khi khoan vào bề mặt cứng, nhẵn, hãy sử dụng đục ở giữa để đánh dấu vị trí lỗ mong muốn . Điều này sẽ ngăn mũi khoan trượt khỏi tâm khi bắt đầu khoan. Giữ chắc dụng cụ và đặt đầu mũi khoan vào điểm cần khoan. Nhấn nút khởi động công tắc để khởi động dụng cụ.
Di chuyển mũi khoan vào phôi , chỉ tạo áp lực vừa đủ để tiếp tục cắt mũi khoan. Không ép hoặc tạo áp lực bên để kéo dài lỗ.

CẢNH BÁO! Mũi khoan cacbua vonfram phải luôn được sử dụng cho bê tông và tường gạch. Khi khoan kim loại, chỉ sử dụng mũi khoan HSS ở tình trạng tốt. Luôn sử dụng giá đỡ mũi khoan từ tính

VN

MÁY KHOAN VẶN VÍT DÙNG PIN

(không đi kèm) khi sử dụng mũi tuốc nơ vít ngắn. Khi vặn vít, bôi một lượng nhỏ chất lỏng xà phòng hoặc chất tương tự lên ren vít để dễ dàng vặn vào.

11. BẢO VỆ QUÁ TẢI
Khi quá tải, động cơ sẽ dừng lại. Giảm tải cho máy ngay lập tức và để máy nguội trong khoảng. 30 giây ở tốc độ không tải cao nhất.

12. BẢO VỆ QUÁ TẢI PHỤ THUỘC NHIỆT ĐỘ
Khi sử dụng đúng mục đích, dụng cụ điện không thể bị quá tải. Khi tải quá cao hoặc vượt quá nhiệt độ cho phép của pin là 75°C, bộ điều khiển điện tử sẽ tắt dụng cụ điện cho đến khi nhiệt độ trở lại phạm vi nhiệt độ tối ưu.

13. BẢO VỆ CHỐNG XẢ SÂU
Pin Li-ion được bảo vệ chống xả sâu bằng “Hệ thống bảo vệ xả”.
Khi hết pin, máy sẽ được tắt bằng mạch bảo vệ: Mũi khoan sẽ không còn xoay nữa.

MẸO SỬ DỤNG CHO MÁY KHOAN CỦA BẠN

1. TẠI SAO MÁY KHOAN KHÔNG BẬT KHI BẠN NHẤN CÔNG TẮC?
Bộ điều khiển xoay tiến/lùi, nằm phía trên cò súng, được định vị ở chức năng khóa. Mở khóa điều khiển xoay tiến/lùi bằng cách đặt nó vào vị trí xoay cần thiết. Nhấn cò và mũi khoan sẽ bắt đầu quay.

VN

2. MÁY KHOAN DỪNG TRƯỚC KHI VÍT ĐƯỢC XIẾT HOÀN TOÀN. TẠI SAO?
Xác minh vị trí mô-men xoắn của vòng điều chỉnh mô-men xoắn, bạn có thể tìm thấy vòng điều chỉnh mô-men xoắn giữa mâm cặp và thân máy khoan. Vị trí 1 là mô-men xoắn thấp nhất (lực dẫn động vít) và vị trí 20 là mô-men xoắn cao nhất (lực dẫn động vít). Vị trí dành cho hoạt động khoan. Điều chỉnh vòng điều chỉnh mô-men xoắn lên vị trí cao hơn để đạt kết quả tốt nhất.

3. TÔI KHÔNG THỂ LẮP PIN VÀO BỘ SẠC PIN. TẠI SAO?
Pin chỉ có thể được lắp vào bộ sạc theo một hướng. Xoay pin lại cho đến khi có thể lắp pin vào khe.

4. LÝ DO THỜI GIAN LÀM VIỆC CỦA BỘ PIN KHÁC NHAU
Các vấn đề về thời gian sạc như trên và việc không sử dụng bộ pin trong thời gian dài sẽ làm giảm thời gian hoạt động của bộ pin. Điều này có thể được khắc phục sau một số thao tác sạc và xả bằng cách sạc và làm việc với máy khoan của bạn. Điều kiện làm việc nặng nhọc như vít lớn vào gỗ cứng sẽ sử dụng hết năng lượng của bộ pin nhanh hơn điều kiện làm việc nhẹ nhàng hơn. Không sạc lại pin ở nhiệt độ dưới 0°C và trên 40°C vì điều này sẽ ảnh hưởng đến hiệu suất.

BẢO TRÌ

Tháo bộ pin ra khỏi dụng cụ trước khi thực hiện bất kỳ điều chỉnh, bảo dưỡng hoặc bảo trì nào.
Tháo bộ pin ra khỏi dụng cụ trước khi thực hiện bất kỳ điều chỉnh, bảo dưỡng hoặc bảo trì nào. Dụng cụ điện của bạn không cần bôi trơn hoặc bảo trì thêm. Không có bộ phận nào trong dụng cụ điện của bạn cần bạn bảo dưỡng. Không bao giờ sử dụng nước hoặc chất tẩy rửa hóa học để làm sạch dụng cụ điện của bạn. Lau sạch bằng vải khô. Luôn bảo quản dụng cụ điện của bạn ở nơi khô ráo. Giữ sạch các khe thông gió của động cơ. Giữ tất cả các điều khiển hoạt động không có bụi. Thỉnh thoảng bạn có thể thấy tia lửa điện xuyên qua các khe thông gió. Điều này là bình thường và sẽ không làm hỏng dụng cụ điện của bạn.

DÀNH CHO DỤNG CỤ PIN
Phạm vi nhiệt độ môi trường xung quanh để sử dụng và bảo quản dụng cụ, pin là 0°C-45°C. Phạm vi nhiệt độ môi trường xung quanh được khuyến nghị cho hệ thống sạc trong khi sạc là 0°C-40°C.

BẢO VỆ MÔI TRƯƠNG

Các sản phẩm điện phế thải không được thải bỏ cùng với rác thải sinh hoạt. Hãy tái chế ở nơi có cơ sở vật chất. Hãy kiểm tra với chính quyền địa phương hoặc nhà bán lẻ để được tư vấn về tái chế.

EC
Tuyên bố về
Sự phù hợp

Chúng tôi:

HYUNDAI Corporation Holdings Europe
Am Kronberger Hang 2A, 65824, Schwalbach am Taunus
Germany

Chúng tôi tuyên bố rằng sản phẩm chi tiết dưới đây :
Máy khoan vặn vít dùng pin

MẪU : DD20S-40 DD20S-40TT DD20S-40T2T
CHỨC NĂNG : Khoan, siết và nới lỏng vít, đai ốc

Đáp ứng các yêu cầu của các chỉ thị của Hội đồng :
2006/42/EC, 2011/65/EU & (EU)2015/863, 2014/30/EU, (EU) 2023/1542, 2014/35/EU

Các tiêu chuẩn tuân thủ :
EN IEC 55014-1, EN IEC 55014-2, EN 62841-1, EN 62841-2-1, EN IEC 63000, EN 62133-2, EN 60335-1, EN 60335-2-29, EN 62233, EN IEC 61000-3-2, EN 61000-3-3

Người được ủy quyền biên soạn hồ sơ kỹ thuật,
Tên : Hyundae Kim
Địa chỉ : HYUNDAI Corporation Holdings Europe
65824 Schwalbach am Taunus, Germany

VN

Giám đốc điều hành

Quản lý dự án

Ngày : 2024.09.25

Jaiwon Hur

Sungwoo Hong

AKÜLÜ MATKAP

ORİJİNAL TALİMATLAR ÜRÜN GÜVENLİĞİ GENEL ELEKTRİKLİ EL ALETİ GÜVENLİK UYARILARI

UYARI! Tüm güvenlik uyarılarını, talimatları, resimleri ve Bu elektrikli aletle birlikte verilen teknik özellikler. *Aşağıda listelenen tüm talimatlara uyulmaması elektrik çarpmasına, yangına ve/veya ciddi yaralanmalara neden olabilir.*

Tüm uyarıları ve talimatları ileride başvurmak üzere saklayın.
Uyarılarda geçen "elektrikli alet" terimi, şebeke elektriğiyle çalışan (kablolu) elektrikli aletinizi veya aküyle çalışan (kablosuz) elektrikli aletinizi ifade eder.

1. ÇALIŞMA ALANI GÜVENLİĞİ

a) **Çalışma alanını temiz ve iyi aydınlatılmış tutun.** *Dağınık veya karanlık alanlar kazalara davetiye çıkarır.*
b) **Elektrikli aletleri yanıcı sıvılar, gazlar veya toz gibi patlayıcı ortamlarda çalıştırmayın.** *Elektrikli aletler, tozu veya dumanı tutuşturabilecek kıvılcımlar oluşturur.*
c) **Elektrikli bir aleti kullanırken çocukları ve çevredekileri uzak tutun.** *Dikkatinizin dağılması kontrolü kaybetmenize neden olabilir.*

2. ELEKTRİK GÜVENLİĞİ

a) **Elektrikli alet fişleri prize uygun olmalıdır. Fişi hiçbir şekilde değiştirmeyin. Topraklı elektrikli aletlerde adaptör fişi kullanmayın.** *Değiştirilmemiş fişler ve eşleşen prizler elektrik çarpması riskini azaltacaktır.*
b) **Borular, radyatörler, ocaklar ve buzdolapları gibi topraklanmış yüzeylerle vücut temasından kaçının.** *Artan bir risk vardır Vücudunuz topraklanırsa elektrik çarpması tehlikesi vardır.*
c) **Elektrikli aletleri yağmura veya ıslak koşullara maruz bırakmayın.** *Elektrikli bir alete su girmesi elektrik çarpması riskini artıracaktır.*
d) **Kabloyu kötüye kullanmayın. Kabloyu asla elektrikli aleti taşımak, çekmek veya fişten çıkarmak için kullanmayın. Kabloyu ısıdan, yağdan, keskin kenarlardan veya hareketli parçalardan uzak tutun.** *Hasarlı veya dolaşmış kablolar elektrik çarpması riskini artırır.*
e) **Elektrikli bir aleti açık havada kullanırken, açık havada kullanım için uygun bir uzatma kablosu kullanın.** *Dış mekanda kullanıma uygun bir kablonun kullanılması elektrik çarpması riskini azaltır.*
f) **Elektrikli bir aletin nemli bir yerde çalıştırılması kaçınılmazsa, artık akım cihazı (RCD) korumalı bir besleme kullanın.** *RCD kullanımı elektrik çarpması riskini azaltır.*

3. KİŞİSEL GÜVENLİK

a) **Dikkatli olun, ne yaptığınıza dikkat edin ve elektrikli bir aleti kullanırken sağduyulu davranın. Yorgunken veya uyuşturucu, alkol veya ilaç etkisi altındayken elektrikli alet kullanmayın.** *Elektrikli aletleri kullanırken bir anlık dikkatsizlik ciddi yaralanmalara neden olabilir.*
b) **Kişisel koruyucu ekipman kullanın. Daima göz koruması kullanın.** *Uygun koşullar için kullanılan toz maskesi, kaymayan güvenlik ayakkabıları, baret veya işitme koruması gibi koruyucu ekipmanlar kişisel yaralanmaları azaltacaktır.*
c) **İstem dışı çalıştırmayı önleyin. Güç kaynağına ve/veya akü paketine bağlamadan, aleti kaldırmadan veya taşımadan önce şalterin kapalı konumda olduğundan emin olun.** *Elektrikli aletleri parmağınız şalterin üzerindeyken taşımak veya şalteri açık olan elektrikli aletlere enerji vermek kazalara davetiye çıkarır.*
d) **Elektrikli aleti çalıştırmadan önce herhangi bir ayar anahtarını veya anahtarı çıkarın.** *Elektrikli aletin dönen bir parçasına takılı kalan bir anahtar veya anahtar yaralanmalara neden olabilir.*
e) **Aşırı uzanmayın. Her zaman düzgün basmaya ve dengede durmaya dikkat edin.** *Bu, beklenmedik durumlarda elektrikli aletin daha iyi kontrol edilmesini sağlar.*
f) **Düzgün giyinin. Bol giysiler giymeyin veya takı takmayın. Saçınızı, giysilerinizi**

TR

ve eldivenlerinizi hareketli parçalardan uzak tutun. *Bol giysiler, takılar veya uzun saçlar hareketli parçalara takılabilir.*

g) **Toz emme ve toplama tesislerinin bağlanması için cihazlar sağlanmışsa, bunların bağlandığından ve uygun şekilde kullanıldığından emin olun.** *Toz toplama kullanımı tozla ilgili tehlikeleri azaltabilir.*

h) **Aletlerin sık kullanımından kaynaklanan aşinalığın kayıtsız kalmanıza ve alet güvenliği ilkelerini göz ardı etmenize izin vermesine izin vermeyin.** *Dikkatsiz bir hareket saniyenin çok küçük bir bölümünde ciddi yaralanmalara neden olabilir.*

4. ELEKTRİKLİ EL ALETİ KULLANIMI VE BAKIMI

a) **Elektrikli aleti zorlamayın. Uygulamanız için doğru elektrikli aleti kullanın.** *Doğru elektrikli el aleti, tasarlandığı hızda işi daha iyi ve daha güvenli yapacaktır.*

b) **Şalter aleti açıp kapatmıyorsa aleti kullanmayınız.** *Şalter ile kontrol edilemeyen elektrikli aletler tehlikelidir ve onarılmalıdır.*

c) **Herhangi bir ayarlama yapmadan, aksesuarları değiştirmeden veya elektrikli aletleri depolamadan önce fişi güç kaynağından ve/veya akü paketini elektrikli aletten ayırın.** *Bu tür önleyici güvenlik önlemleri elektrikli aletin yanlışlıkla çalıştırılma riskini azaltır.*

d) **Kullanılmayan elektrikli aletleri çocukların erişemeyeceği yerlerde saklayın ve elektrikli aleti veya bu talimatları bilmeyen kişilerin kullanmasına izin vermeyin elektrikli aleti çalıştırmak için.** *Elektrikli aletler eğitimsiz kullanıcıların elinde tehlikelidir.*

e) **Elektrikli aletlerin bakımını yapın. Hareketli parçaların yanlış hizalanmasını veya sıkışmasını, parçaların kırılmasını ve elektrikli aletin çalışmasını etkileyebilecek diğer durumları kontrol edin.** *Eğer hasarlıysa elektrikli aleti kullanmadan önce onarın. Birçok kazaya bakımı iyi yapılmamış elektrikli aletler neden olmaktadır.*

f) **Kesici aletleri keskin ve temiz tutun.** *Keskin kesici kenarlara sahip, bakımı düzgün yapılmış kesici aletlerin bağlanma olasılığı daha düşüktür ve kontrol edilmeleri daha kolaydır.*

g) **Elektrikli el aletini, aksesuarları ve alet uçlarını vs. bu talimatlara uygun olarak, çalışma koşullarını ve yapılacak işi dikkate alarak kullanınız.** *Elektrikli el aletinin öngörülenden farklı amaçlarla kullanılması tehlikeli durumlara yol açabilir.*

h) **Tutamakları ve kavrama yüzeylerini kuru, temiz ve yağsız ve gressiz tutun.** *Kaygan tutamaklar ve kavrama yüzeyleri, beklenmedik durumlarda aletin güvenli bir şekilde kullanılmasına ve kontrol edilmesine izin vermez.*

5. AKÜ ALETİNİN KULLANIMI VE BAKIMI

a) **Yalnızca üretici tarafından belirtilen şarj cihazıyla şarj edin.** *Bir tip pil takımı için uygun olan bir şarj cihazı, başka bir pil takımı ile kullanıldığında yangın riski oluşturabilir.*

b) **Elektrikli el aletlerini sadece özel olarak belirlenmiş akü paketleri ile kullanın.** *Başka akü paketlerinin kullanılması yaralanma ve yangın riski oluşturabilir.*

c) **Pil takımı kullanılmadığında, bir terminalden diğerine bağlantı yapabilecek ataç, bozuk para, anahtar, çivi, vida veya diğer küçük metal nesneler gibi diğer metal nesnelerden uzak tutun.** *Pil terminallerinin birbirine kısa devre yapması yanıklara veya yangına neden olabilir.*

d) **Kötü koşullar altında aküden sıvı çıkabilir; temastan kaçının. Kazara temas olursa, suyla yıkayın. Sıvı gözlere temas ederse, ayrıca tıbbi yardım alın.** *Aküden çıkan sıvı tahrişe veya yanıklara neden olabilir.*

e) **Hasarlı veya modifiye edilmiş bir akü paketini veya aleti kullanmayın.** *Hasarlı veya modifiye edilmiş aküler yangın, patlama veya yaralanma riski ile sonuçlanabilecek öngörülemeyen davranışlar sergileyebilir.*

f) **Pil takımını veya aleti ateşe veya aşırı sıcaklığa maruz bırakmayın.** *Ateşe maruz kalma veya 130°C'nin üzerindeki sıcaklık patlamaya neden olabilir.*

g) **Tüm şarj talimatlarına uyun ve akü paketini veya aleti talimatlarda belirtilen sıcaklık aralığının dışında şarj etmeyin.** *Uygun olmayan şekilde veya Belirtilen aralığın dışındaki sıcaklıklar aküye zarar verebilir ve yangın riskini artırabilir.*

AKÜLÜ MATKAP

6. SERVİS

a) Elektrikli aletinizin bakımını sadece aynı yedek parçaları kullanarak kalifiye bir onarım personeline yaptırın. *Bu, elektrikli aletin güvenliğinin korunmasını sağlayacaktır.*

b) Hasarlı akü paketlerine asla servis uygulamayın. *Akü paketlerinin servisi yalnızca üretici veya yetkili servis sağlayıcılar tarafından yapılmalıdır.*

MATKAP GÜVENLİK UYARILARI

1) Tüm işlemler için güvenlik talimatları

a) Kesme aksesuarının veya sabitleme elemanlarının gizli kablolara temas edebileceği bir çalışma yaparken elektrikli el aletini yalıtımlı tutma yüzeylerinden tutunuz. *"Akım ileten" bir kabloya temas eden kesici aksesuar veya sabitleme elemanları, elektrikli el aletinin açıktaki metal parçalarını "akım ileten" hale getirebilir ve kullanıcıya elektrik çarpmasına neden olabilir.*

2) Uzun matkap uçları kullanırken güvenlik talimatları

a) Asla matkap ucunun maksimum hız değerinden daha yüksek hızda çalışmayın. *Daha yüksek hızlarda, iş parçasına temas etmeden serbestçe dönmesine izin verilirse uç bükülebilir ve kişisel yaralanmalara neden olabilir.*

b) Delme işlemine her zaman düşük hızda ve uç ucu iş parçasına temas edecek şekilde başlayın. *Daha yüksek hızlarda, iş parçasına temas etmeden serbestçe dönmesine izin verilirse uç bükülebilir ve kişisel yaralanmalara neden olabilir.*

c) Basıncı yalnızca ucun doğrudan hizasında uygulayın ve aşırı basınç uygulamayın. *Uçlar bükülerek kırılmaya veya kontrol kaybına neden olabilir ve kişisel yaralanmalara yol açabilir.*

BATARYA PAKETİ İÇİN GÜVENLİK UYARILARI

a) Hücreleri veya pil takımını sökmeyin, açmayın veya parçalamayın.

b) Bir pil takımına kısa devre yaptırmayın. Pil takımlarını birbirlerine kısa devre yapabilecekleri veya iletken malzemelerle kısa devre yapabilecekleri bir kutu veya çekmecede gelişigüzel saklamayın. *Pil takımı kullanılmadığında, bir terminalden diğerine bağlantı yapabilecek ataç, bozuk para, anahtar, çivi, vida veya diğer küçük metal nesneler gibi diğer metal nesnelerden uzak tutun. Akü terminallerinin birbirine kısa devre yapması yanıklara veya yangına neden olabilir.*

c) Pil takımını ısıya veya ateşe maruz bırakmayın. Doğrudan güneş ışığı altında saklamaktan kaçının.

d) Pil takımını mekanik darbeye maruz bırakmayın.

e) Akünün sızması durumunda, akünün akmasına izin vermeyin.
sıvının cilde veya gözlere temas etmesine izin vermeyin. Temas halinde, etkilenen bölgeyi bol miktarda suyla yıkayın ve tıbbi yardım alın.

f) Pil takımını temiz ve kuru tutun.

g) Pil takımı terminalleri kirlenirse temiz ve kuru bir bezle silin.

h) Pil takımının kullanımdan önce şarj edilmesi gerekir. Her zaman bu talimata bakın ve doğru şarj prosedürünü kullanın.

i) Kullanmadığınız zamanlarda pil takımını şarjda tutmayın.

j) Uzun süreli depolamadan sonra, maksimum performans elde etmek için pil takımını birkaç kez şarj etmek ve boşaltmak gerekebilir.

k) Yalnızca üretici tarafından belirtilen şarj cihazıyla şarj edin. Ekipmanla birlikte kullanım için özel olarak sağlanan şarj cihazından başka bir şarj cihazı kullanmayın.

l) Ekipmanla birlikte kullanılmak üzere tasarlanmamış herhangi bir pil takımı kullanmayın.

m) Pil takımını çocukların erişemeyeceği bir yerde saklayın.

n) Orijinal ürün literatürünü ileride başvurmak üzere saklayın.

o) Kullanılmadığında pili ekipmandan çıkarın.

TR

p) Uygun şekilde imha edin.
q) Farklı üretim, kapasite, boyut veya tipteki hücreleri bir cihaz içinde karıştırmayın.
r) Aküyü mikrodalgalardan ve yüksek basınçtan uzak tutun.
s) Uyarı! Şarj edilemeyen pilleri kullanmayın.

ŞARJ CİHAZI İÇİN GÜVENLİK UYARILARI

UYARI! Tüm güvenlik uyarılarını ve tüm talimatları okuyun. *Tüm talimatlara uyulmaması Aşağıda listelenen talimatlar elektrik çarpmasına, yangına ve/veya ciddi yaralanmalara neden olabilir.*

Tüm uyarıları ve talimatları ileride başvurmak üzere saklayın.
Bu cihaz, 8 yaş ve üzeri çocuklar ve fiziksel, duyusal veya zihinsel yetenekleri azalmış veya deneyim ve bilgi eksikliği olan kişiler tarafından aşağıdaki özelliklere sahiplerse kullanılabilir ilgili gözetim veya talimat verilmiştir.
Cihazın güvenli bir şekilde kullanılması ve içerdiği tehlikelerin anlaşılması. Çocuklar cihazla oynamamalıdır. Temizlik ve kullanıcı bakımı, gözetim olmadan çocuklar tarafından yapılmamalıdır. Besleme kablosu hasar görürse, bir tehlikeyi önlemek için üretici, servis temsilcisi veya benzer niteliklere sahip kişiler tarafından değiştirilmelidir.

1. Şarj etmeden önce talimatları okuyun.
2. Sızıntı yapan bir aküyü şarj etmeyin.
3. Şarj cihazlarını tasarlandıkları işler dışında kullanmayın.
4. Şarj etmeden önce, şarj cihazınızın yerel AC beslemesine uygun olduğundan emin olun.
5. İç mekanda kullanım içindir veya yağmura maruz bırakmayın.
6. Şarj cihazı nemden korunmalıdır.
7. Şarj cihazını açık havada kullanmayın.
8. Akü veya şarj cihazının kontaklarına kısa devre yaptırmayın.
9. Şarj ederken "+/-" kutuplarına dikkat edin.
10. Üniteyi açmayın ve çocukların erişemeyeceği bir yerde saklayın.
11. Diğer üreticilerin veya uygun olmayan modellerin akülerini şarj etmeyin.
12. Akü şarj cihazı ile akü arasındaki bağlantının doğru yerleştirildiğinden ve yabancı cisimler tarafından engellenmez.
13. Akü şarj cihazının yuvalarını yabancı maddelerden uzak tutun nesneleri kir ve neme karşı koruyun. Kuru ve donmayan bir yerde saklayın.
14. Aküleri şarj ederken, akü şarj cihazının iyi havalandırılan bir alanda ve yanıcı maddelerden uzakta olduğundan emin olun. Aküler şarj sırasında ısınabilir. Hiçbir aküyü aşırı şarj etmeyin. Şarj sırasında akülerin ve şarj cihazlarının gözetimsiz bırakılmadığından emin olun.
15. Aşırı ısınıp kırılabilecekleri için şarj edilemeyen pilleri şarj etmeyin.
16. Pil paketi hava sıcaklığı 18°C ile 24°C arasındayken şarj edilirse daha uzun ömür ve daha iyi performans elde edilebilir. Pil takımını 0°C'nin altındaki veya 40°C'nin üzerindeki hava sıcaklıklarında şarj etmeyin. Bu önemlidir çünkü pil takımının ciddi şekilde hasar görmesini önleyebilir.
17. Yalnızca üretici tarafından sağlanan aynı modeldeki ve üretici tarafından önerilen modellerdeki pil takımını şarj edin.

SEMBOLLER

Yaralanma riskini azaltmak için kullanıcı kullanım kılavuzunu okumalıdır

Uyarı

Kulak koruması takın

Göz koruması takın

Toz maskesi takın

Atık elektrikli ürünler evsel atıklarla birlikte atılmamalıdır. Lütfen tesislerin bulunduğu yerlerde geri dönüştürün. Geri dönüşüm tavsiyeleri için yerel yetkililere veya perakendecinize danışın.

Kullanım kılavuzunu okuyun

AKÜLÜ MATKAP

Sadece iç mekanlarda kullanım için

Pozitif terminal

Negatif terminal

T 2A Sigorta

Çift yalıtım

Yakmayın

Piller yanlış şekilde atılırsa su döngüsüne girebilir ve bu da ekosistem için tehlikeli olabilir. Atık pilleri ayrıştırılmamış belediye atığı olarak atmayın.

Li-Ion

Li-Ion pil Bu ürün, tüm pil paketleri ve pil takımı için 'ayrı toplama' ile ilgili bir sembolle işaretlenmiştir. Daha sonra geri dönüştürülecek veya aşağıdakiler için sökülecektir çevre üzerindeki etkiyi azaltın. Batarya paketleri tehlikeli maddeler içerdiğinden çevre ve insan sağlığı için tehlikeli olabilir.

BİLEŞEN LİSTESİ

1. ANAHTARSIZ KEPÇE
2. TORK AYAR HALKASI
3. IKI HIZLI VITES KONTROLÜ
4. ILERI/GERI DÖNÜŞ KONTROLÜ
5. YUMUŞAK KAVRAMA SAPI
6. KEMER KLİPSİ
7. AKÜ PAKETİ *
8. AKÜ PAKETİ SERBEST BIRAKMA DÜĞMESİ *
9. LED IŞIK
10. AÇMA/KAPAMA ŞALTERİ
11. ŞARJÖR *
12. ÇIFT UÇLU BIT *

* Resimde gösterilen veya açıklanan tüm aksesuarlar standart teslimata dahil değildir.

TEKNİK BİLGİLER

Tip DD20S-40 DD20S-40TT DD20S-40T2T (DD20S-40-makine tanımı, sürücü matkabı temsilcisi)

		DD20S-40	DD20S-40TT	DD20S-40T2T
Gerilim		18V ⎓ (20V Maks.)		
Yüksüz hız		0-400/0-1600 /dak		
Debriyaj pozisyonu sayısı		20+1		
Maks. tork		40 N.m		
Ayna kapasitesi		13 mm		
Maks. delme kapasitesi	Çelik	13 mm		
	Ahşap	30 mm		
Pil takımı		/	BI20-2 (2.0Ah)	
Şarj cihazı		/	C20-2 (2.0A)	
Makine ağırlığı		1 kg	1.4 kg	1.4 kg

UYGUN BATARYA PAKETLERI

Ürün numarası	BI20-2	BI20-4
Akü kapasitesi	2.0Ah	4.0Ah

TR

AKÜLÜ MATKAP

UYGUN ŞARJ CIHAZLARI

Ürün numarası	C20-2	C20-4
Şarj cihazı girişi	100-240V~50/60Hz, 55W	100-240V~50/60Hz, 95W
Şarj cihazı çıkışı	20V ⎓ 2.0A	20V ⎓ 4.0A
Şarj süresi (yaklaşık)	1saat (2.0 Ah) 2saat (4.0 Ah)	30dakika (2.0 Ah) 60dakika (4.0 Ah)
Şarj cihazı koruma sınıfı	⧈/II	⧈/II

GÜRÜLTÜ BILGISI

Ağırlıklı ses basıncı: L_{pA} = 82.7 dB(A) K_{pA}= 5 dB(A)
Ağırlıklı ses gücü: L_{wA} = 90.7 dB(A) K_{wA}= 5 dB(A)
Koruması kullanın.

TITREŞIM BILGILERI

Titreşim toplam değerleri (üç eksenli vektör toplamı) EN 62841'e göre belirlenmiştir:	
Metal delme	Titreşim emisyon değeri: $a_{h,D}$ = 4.06 m/s²
	Belirsizlik K = 1.5 m/s²

Beyan edilen toplam titreşim değeri ve beyan edilen gürültü emisyon değeri standart bir test yöntemine göre ölçülmüştür ve bir aleti diğeriyle karşılaştırmak için kullanılabilir.
Beyan edilen titreşim toplam değeri ve beyan edilen gürültü emisyon değeri, maruziyetin ön değerlendirmesinde de kullanılabilir.

UYARI! Elektrikli el aletinin gerçek kullanımı sırasındaki titreşim ve gürültü emisyonları, aletin kullanım şekline ve özellikle aşağıdaki hususlara bağlı olarak belirtilen değerlerden farklı olabilir İş parçasının türü, aşağıdaki örneklere ve takımın nasıl kullanıldığına ilişkin diğer varyasyonlara bağlı olarak işlenir:
Aletin nasıl kullanıldığı ve kesilen veya delinen malzemeler. Aletin iyi durumda olması ve bakımının iyi yapılması.
Alet için doğru aksesuarın kullanılması ve aksesuarın keskin ve iyi durumda olduğundan emin olunması.
Tutamaklardaki kavramanın sıkılığı ve titreşim ve gürültü önleyici aksesuarların kullanılıp kullanılmadığı.
Aletin tasarımına ve bu talimatlara uygun olarak kullanılıp kullanılmadığı.

TR

Bu alet uygun şekilde kullanılmazsa el-kol titreşim sendromuna neden olabilir.

UYARI! Doğru olması için, gerçek kullanım koşullarında maruz kalma seviyesinin tahmini, aletin kullanıldığı zamanlar gibi çalışma döngüsünün tüm bölümlerini de dikkate almalıdır. kapalıyken ve boşta çalışırken ancak fiilen iş yapmıyorken. Bu, toplam çalışma süresi boyunca maruz kalma seviyesini önemli ölçüde azaltabilir.
Titreşim ve gürültüye maruz kalma riskinizi en aza indirmeye yardımcı olur. Her zaman keskin keskiler, matkaplar ve bıçaklar kullanın.
Bu aletin bakımını bu talimatlara uygun olarak yapın ve iyi yağlanmış halde tutun (uygunsa).
Alet düzenli olarak kullanılacaksa titreşim ve gürültü önleyici aksesuarlara yatırım yapın.
Yüksek titreşimli alet kullanımını birkaç güne yaymak için çalışma programınızı planlayın.

AKSESUARLAR

	DD20S-40	DD20S-40TT	DD20S-40T2T
Pil takımı	/	1	2
Şarj cihazı	/	1	1
Kemer klipsi	1	1	1
Çift uçlu bitler (PH2/SL5.5)	1	1	1

Aksesuarlarınızı size aleti satan mağazadan satın almanızı öneririz. Daha fazla bilgi için aksesuar ambalajına bakın. Mağaza personeli size yardımcı olabilir ve tavsiyelerde bulunabilir.

AKÜLÜ MATKAP

KULLANIM TALIMATLARI

NOT: Aleti kullanmadan önce talimat kitabını dikkatlice okuyun.

AMAÇLANAN KULLANIM
Makine, vidaların çakılması ve gevşetilmesinin yanı sıra ahşap, metal, plastik, duvar ve betonda delik açmak için tasarlanmıştır.

ÇALIŞTIRMADAN ÖNCE
1. PIL TAKIMINI ŞARJ ETMEK İÇIN
Ekipmanla birlikte kullanılmak üzere özel olarak sağlananlar dışında herhangi bir şarj cihazı kullanmayın.
Pil takımı çok sıcaksa, pil takımınızı şarj cihazından çıkarmalı ve yeniden şarj etmeden önce pilin soğuması için zaman tanımalısınız.
Lütfen saklamadan önce aküyü tam dolu olacak şekilde şarj edin. Alet uzun süre kullanılmayacaksa, aküyü her 3 ayda bir şarj edin.

- ŞARJ PROSEDÜRÜ (BKZ. ŞEK. A1)
1) Şarj cihazını uygun bir prize takın. Yeşil ışık yanacaktır.
2) Pil takımını şarj cihazına kaydırın, pilin doğru şarj konumunda olduğundan emin olun. Yeşil ışık sönecektir ve şarj işleminin başladığını göstermek için kırmızı ışık yanacaktır.
3) Şarj işlemi tamamlandığında kırmızı ışık sönecek ve yeşil ışık yanacaktır.
4) Tamamen şarj olduktan sonra şarj cihazının fişini çekin ve pil takımını çıkarın.

NOT: Pil takımı şarj cihazında kilitliyse, pil takımı serbest bırakma düğmesine basın ve çıkarın.

UYARI! Sürekli kullanım veya maruz kalma sonrasında pil şarjı bittiğinde doğrudan güneş ışığına veya ısıya maruz bırakmayın, tam şarj elde etmek için yeniden şarj etmeden önce aletin soğuması için zaman tanıyın.

- ŞARJ GÖSTERGESI (BKZ. ŞEKIL A2)
Bu şarj cihazı, pil paketlerinde ortaya çıkabilecek bazı sorunları tespit etmek için tasarlanmıştır. Gösterge ışıkları sorunları gösterir (aşağıdaki tabloya bakın). Böyle bir durumda şarj cihazının iyi durumda olup olmadığını belirlemek için yeni bir pil takımı takın. Yeni pil doğru şekilde şarj oluyorsa, orijinal paket arızalıdır ve bir servis merkezine veya geri dönüşüm servis merkezine iade edilmelidir. Yeni pil takımı orijinal pil takımıyla aynı sorunu gösteriyorsa, şarj cihazını yetkili bir servis merkezinde test ettirin.

Işık	AÇIK/KAPALI flaş	Durum
Kırmızı açık	———	Şarj etme
Kırmızı flaş	- - - - -	Arızalı Akü
Yeşil açık	———	Tam Şarjlı
Yeşil flaş	- - - - -	Akü çok sıcak/ soğuk

- PIL TAKIMININ GÜÇ DURUMUNU KONTROL ETMEK İÇIN (BKZ. ŞEKIL A3)
Pil seviyesi, yanındaki düğmeye basılarak pil gösterge ışığından öğrenilebilir Işıklar.

2. AKÜ PAKETINI ÇIKARMAK VEYA ALETE TAKMAK IÇIN (BKZ. ŞEK. B1, B2)
Akü paketini çıkarmak için önce akü paketi açma düğmesine sıkıca basın, ardından akü paketini kaydırarak aletinizden çıkarın.
Akü paketini takmak için, tam şarjlı akü paketini aletin üzerine yerine oturana kadar yeterli güç uygulayın.

OPERASYON
1. AÇMA/KAPAMA DÜĞMESI (BKZ. ŞEKIL C)
Matkabınızı çalıştırmak için açma/kapama düğmesine basın ve durdurmak için düğmeyi bırakın. Açma/kapama düğmesi, düğmeyi hızlıca bıraktığınızda mandreninizi hemen durduran bir fren işleviyle donatılmıştır.
Ayrıca, artan tetik basıncıyla daha yüksek hız ve tork sağlayan değişken bir hız anahtarıdır. Hız, anahtar tetiğine basma miktarı ile kontrol edilir.

UYARI! Düşük hızda uzun süre çalıştırmayın çünkü aşırı ısı dahili olarak üretilecektir.

UYARI! Aşırı yük oluştuğunda, açma/ kapama düğmesini hemen bırakarak motorun aşırı ısınmasını önleyin.

TR

2. ANAHTAR KILIDI (BKZ. ŞEKIL D)
Anahtar tetiği KAPALI konumda kilitlenebilir. Bu, kullanılmadığında kazara çalıştırma olasılığını azaltmaya yardımcı olur. Şalter tetiğini kilitlemek için döndürme kontrolünü orta konuma itin.

3. ILERI VE GERI DÖNÜŞ KONTROLÜ (BKZ. ŞEKIL E1, E2)
İleri döndürme: ileri/geri döndürme kontrolünü sola doğru itin (matkap sizden uzağa bakar). Delme ve vidalama için kullanılır.
Geri dönüş: ileri/geri dönüş kontrolünü sağa doğru itin (matkap sizden uzağa bakar). Vidaları çıkarmak veya sıkışmış bir matkap ucunu serbest bırakmak için kullanılır.

UYARI! Ayna dönerken asla dönüş yönünü değiştirmeyin, durana kadar bekleyin!

4. IKI HIZLI VITES KONTROLÜ (BKZ. ŞEKIL F)
Matkap, LO (işaret 1) veya HI (işaret 2) hızlarında delme veya sürüş için tasarlanmış iki hızlı bir dişli kontrolüne sahiptir. LO veya HI hızını seçmek için matkabın üstünde bir sürgülü anahtar bulunur. Matkabı LO hız aralığında kullanırken, hız azalacak ve matkap daha fazla güç ve torka sahip olacaktır. Matkabı HI hız aralığında kullanırken, hız artacak ve matkap daha az güç ve torka sahip olacaktır.
DİŞLİ I: Düşük hız aralığı: vidalama veya büyük delme çapı ile çalışma için.
DİŞLİ II: Yüksek hız aralığı: küçük delme çapı ile çalışmak için.

UYARI! Dişlinin hasar görmesini önlemek için, aynanın her zaman dönüş yönünü veya iki hızlı vites kontrolünü değiştirmeden önce tamamen durun.

UYARI! Yüksek hız dişlisinde sık sık aşırı yüklenme meydana geldiğinde, motorun aşırı ısınmasını önlemek için düşük hız vitesine geçin.

5. AYNA AYARI (BKZ. ŞEKIL G)
Ayna çenelerini açmak için aynanın ön kısmını döndürün. Matkap ucunu ayna çeneleri arasına yerleştirin ve ön bölümü ters yönde döndürün. Matkap ucunun ayna çenelerinin ortasında olduğundan emin olun. Son olarak, sıkıca ön ayna bölümünü ters yönlerde döndürün. Matkap ucunuz şimdi mandrene sıkıştırılmıştır.

6. TORK AYARI (BKZ. ŞEKIL H)
(Sürücü matkabınızın vida itme gücü)
Tork, tork ayar halkası döndürülerek ayarlanır. Tork ayar halkası daha yüksek bir ayara ayarlandığında tork daha yüksektir. Tork ayar halkası daha düşük bir ayara ayarlandığında tork daha azdır.

1-7	Küçük vidaları çakmak için
8 - 14	Vidaları yumuşak malzemeye çakmak için
15- 20	Vidaları yumuşak ve sert malze-melere çakmak için
	Ağır delme için

7. LED IŞIĞIN KULLANILMASI
Işığı açmak için açma/kapama düğmesine basmanız yeterlidir. Açma/kapama düğmesini bıraktığınızda ışık kapanacaktır. LED aydınlatma görünürlüğü artırır - karanlık veya kapalı alanlar için mükemmeldir. LED ayrıca
bir pil kapasitesi göstergesi. Güç azaldığında yanıp sönecektir.

8. KEMER KLIPSI KULLANARAK (BKZ. ŞEKIL I)
Kemer klipsini vida ile aletin üzerine vidalayın. Kemer klipsi kemerinize veya cebinize vb. takılabilir.

9. OTOMATIK IŞ MILI KILIDI (BKZ. ŞEKIL J)
Otomatik mil kilidi, normal bir tornavida olarak kullanmanızı sağlar. Bir vidayı sıkıca sıkmak, çok sıkı bir vidayı gevşetmek veya akü enerjisi bittiğinde çalışmaya devam etmek için ekstra bir bükülme verebilirsiniz. Manuel tornavida amaçları için, alet kapalıyken ayna otomatik olarak kilitlenir.

10. SONDAJ
Sert ve pürüzsüz bir yüzeye delik açarken, istenen delik konumunu işaretlemek için bir merkez zımba kullanın.
Bu, matkap ucunun kaymasını önleyecektir delik başlatılırken ortalayın. Aleti sıkıca tutunuz ve ucun ucunu delinecek noktaya yerleştiriniz. Aleti çalıştırmak için şalter tetiğine basınız. Matkap ucunu iş parçasının içine doğru hareket ettiriniz ve sadece ucun kesmesini sağlayacak kadar basınç uygulayınız.
Bir deliği uzatmak için zorlamayın veya yandan basınç uygulamayın.

AKÜLÜ MATKAP

UYARI! Tungsten karbür matkap uçları her zaman beton ve duvarcılık. Metalde delik açarken sadece iyi durumdaki HSS matkap uçlarını kullanın. Her zaman kısa tornavida uçlarını kullanırken manyetik uç tutucu (ürünle birlikte verilmez) kullanın. Ne zaman Vidalama işlemini kolaylaştırmak için vida dişlerine az miktarda sıvı sabun veya benzeri bir madde sürün.

11. AŞIRI YÜK KORUMASI
Aşırı yüklendiğinde motor durur. Makine üzerindeki yükü derhal kaldırın ve en yüksek yüksüz hızda yaklaşık 30 saniye soğumaya bırakın.

12. SICAKLIĞA BAĞLI AŞIRI YÜK KORUMASI
Elektrikli el aleti amacına uygun olarak kullanıldığında aşırı yüke maruz kalamaz. Yük çok yüksek olduğunda veya izin verilen akü 75°C sıcaklık aşılırsa, elektronik kontrol, sıcaklık tekrar optimum sıcaklık aralığına gelene kadar aleti kapatır.

13. DERIN DEŞARJA KARŞI KORUMA
Li-ion akü, "Deşarj Koruma Sistemi" tarafından derin deşarja karşı korunur.
Akü boşaldığında, makine koruyucu bir devre aracılığıyla kapatılır: Yerleştirilen alet artık dönmez.

PROBLEM ÇÖZÜMÜ

1. DÜĞMEYE BASTIĞINIZDA MATKAP NEDEN AÇILMIYOR?
Tetiğin üstünde bulunan ileri/geri dönüş kontrolü kilit fonksiyonunda konumlandırılmıştır. İleri/geri dönüş kontrolünü gerekli dönüş konumuna getirerek kilidini açın. Tetiğe bastığınızda matkap dönmeye başlayacaktır. Akünün şarjlı olduğunu ve alete doğru şekilde bağlandığını kontrol edin.

2. VİDA TAMAMEN SIKILMADAN ÖNCE MATKAP DURUR. NEDEN?
Tork ayarlama halkasının tork konumunu doğrulayın, tork ayarlama halkasını ayna ile matkap gövdesi arasında bulabilirsiniz. Konum 1 en düşük torktur (vida tahrik kuvveti) ve konum 20 en yüksek torktur (vida tahrik kuvveti) kuvvet). Konum matkap çalışması içindir. En iyi sonuca ulaşmak için tork ayar halkasını daha yüksek bir konuma ayarlayın.

3. AKÜYÜ AKÜ ŞARJ CİHAZINA SIĞDIRAMIYORUM. NEDEN?
Pil, şarj cihazına yalnızca bir yönde takılabilir. Yuvaya yerleştirilebilene kadar pili çevirin.

4. FARKLI BATARYA PAKETİ ÇALIŞMA SÜRELERİNİN NEDENLERİ
Şarj süresi sorunları ve bir akü paketinin uzun süre kullanılmaması, akü paketinin çalışma süresini azaltacaktır. Bu durum, matkabınızı şarj ederek ve onunla çalışarak birkaç şarj ve deşarj işleminden sonra düzeltilebilir. Sert ahşapta büyük vidalar gibi ağır çalışma koşulları, akü paketinin enerjisini daha hafif çalışma koşullarından daha hızlı tüketecektir. Performansı etkileyeceğinden akü paketinizi 0°C'nin altında ve 40°C'nin üzerinde tekrar şarj etmeyin.

BAKIM

Herhangi bir ayarlama, servis veya bakım yapmadan önce akü paketini aletten çıkarın.
Elektrikli el aleti ek yağlama veya bakım gerektirmez. Elektrikli el aletinizde kullanıcı tarafından bakımı yapılabilecek hiçbir parça yoktur. Aletinizi temizlemek için asla su veya kimyasal temizleyiciler kullanmayın.
elektrikli alet. Kuru bir bezle silerek temizleyiniz. Elektrikli el aletinizi daima kuru bir yerde saklayınız. Motor havalandırma deliklerini temiz tutunuz. Tüm çalışma kumandalarını tozdan uzak tutunuz. Ara sıra havalandırma deliklerinden kıvılcım çıktığını görebilirsiniz. Bu normaldir ve elektrikli el aletinize zarar vermez.

AKÜLÜ ALETLER IÇIN
Alet ve akü kullanımı ve depolanması için ortam sıcaklığı aralığı 0°C-45°C'dir.
Şarj sırasında şarj sistemi için önerilen ortam sıcaklığı aralığı şöyledir 0°C-40°C.

ÇEVRE KORUMA

Atık elektrikli ürünler evsel atıklarla birlikte atılmamalıdır. Lütfen tesislerin bulunduğu yerlerde geri dönüşüm yapın. Geri dönüşüm tavsiyeleri için yerel yetkililere veya perakendecinize danışın.

TR

EC Uygunluk Beyanı

Biz:

HYUNDAI Corporation Holdings Europe
Am Kronberger Hang 2A, 65824, Schwalbach am Taunus
Germany

Aşağıda ayrıntıları verilen ürünün :
Akülü matkap

MODEL : DD20S-40 DD20S-40TT DD20S-40T2T
İŞLEV : Vidaları, somunları delme, sıkma ve gevşetme

Konsey Direktiflerinin gerekliliklerini karşılar :
2006/42/EC, 2011/65/EU & (EU)2015/863, 2014/30/EU, (EU) 2023/1542, 2014/35/EU

Standartlara Uygunluk :
EN IEC 55014-1, EN IEC 55014-2, EN 62841-1, EN 62841-2-1, EN IEC 63000, EN 62133-2, EN 60335-1, EN 60335-2-29, EN 62233, EN IEC 61000-3-2, EN 61000-3-3

Teknik dosyayı düzenlemeye yetkili kişi,
İsim : Hyundae Kim
Adres : HYUNDAI Corporation Holdings Europe
65824 Schwalbach am Taunus, Germany

TR

	Genel Müdür	Proje Müdürü
Tarih : 2024.09.25	Jaiwon Hur	Sungwoo Hong

HYUNDAI
POWER PRODUCTS

GENUINE PRODUCT OF
HYUNDAI CORPORATION

HYUNDAI Corporation Holdings

25, Yulgok-ro 2-gil, Jongno-gu, Seoul 03143, Korea
Post Code: 03143
+82 2 390 1114
www.hyundaicorpholdings.com

Copyright HYUNDAI Corporation Holdings All rights reserved.